Naudotojo vadovas

Samsung Printer *Xpress*

CLX-419x series
CLX-626x series
C186x series

PAGRINDINĖ INFORMACIJA

Šiame vadove pateikiama informacija apie įdiegimą, įprastą naudojimą ir trikčių šalinimą „Windows“ sistemoje.

PAPILDOMA INFORMACIJA

Šiame vadove pateikiama informacija apie įdiegimą, sudėtingesnę konfigūraciją, naudojimą ir trikčių šalinimą įvairiose operacinėse sistemose.

Priklausomai nuo modelių arba šalių, kai kurių funkcijų gali nebūti.

PAGRINDINĖ INFORMACIJA

1. Įvadas

Pagrindiniai privalumai 5
Funkcijos pagal modelius 8
Naudinga informacija 16
Apie šį naudotojo vadovą 17
Saugumo informacija 18
Aparato apžvalga 23
Valdymo skydelio apžvalga 28
Įrenginio įjungimas 33
Vietinis tvarkyklės diegimas 34
Tvarkyklės diegimas iš naujo 36

2. Meniu apžvalga ir pagrindinė sąranka

Meniu apžvalga 38
Pagrindiniai įrenginio nustatymai 52
Terpė ir dėklas 54
Pagrindinis spausdinimas 70
Pagrindinis kopijavimas 76
Bendrai apie skenavimą 81
Faksogramų siuntimo pagrindai 82
USB atminties įtaiso naudojimas 87

3. Techninė priežiūra

Eksploatacinių medžiagų ir priedų užsakymas 95
Galimos eksploatacinės medžiagos 96
Galimi priedai 98
Eksploatacinių dalių keitimas 99
Dažų kasetės laikymas 100
Dažų paskirstymas 102
Dažų kasetės keitimas 104
Panaudotų dažų talpyklos keitimas 107
Priedųįdėjimas 109
Priedų eksploatavimo trukmės stebėjimas 113
Įspėjimo apie mažą dažų lygį nustatymas 114
Įrenginio valymas 115
Įrenginio perkėlimo ir laikymo patarimai 121

4. Trikčių šalinimas

Patarimai, ką daryti, kad neįstrigtų popierius 123
Įstrigusio originalaus dokumento išėmimas 124
Įstrigusio popieriaus ištraukimas 129
Būsenos šviesos diodo supratimas 141
Ekrane pateikiamų pranešimų aiškinimas 144

5. Priedas

Specifikacijos 153
Teisinė informacija 168
Autorių teisės 182

1. Įvadas

Šiame skyriuje pateikiama informacija, kurią reikia žinoti prieš naudojant įrenginį.

- Pagrindiniai privalumai 5
- Funkcijos pagal modelius 8
- Naudinga informacija 16
- Apie šį naudotojo vadovą 17
- Saugumo informacija 18
- Aparato apžvalga 23
- Valdymo skydelio apžvalga 28
- Įrenginio įjungimas 33
- Vietinis tvarkyklės diegimas 34
- Tvarkyklės diegimas iš naujo 36

Pagrindiniai privalumai

Tausoja aplinką

- Įrenginys palaiko ekonomiško spausdinimo funkciją, kuri taupo dažus ir popierių (žr. „Ekonomiškas spausdinimas“ p. 73).
- Norėdami sutaupyti popieriaus, galite spausdinti kelius lapus ant vieno popieriaus lakšto (žr. „Papildomų spausdinimo funkcijų naudojimas“ p. 318).
- Norėdami taupyti popierių, galite spausdinti iš abiejų lapo pusių (dvipusis spausdinimas) (žr. „Papildomų spausdinimo funkcijų naudojimas“ p. 318).
- Taupydamas elektros energiją, šis įrenginys automatiškai gerokai sumažina energijos sąnaudas, kai yra nenaudojamas.
- Energijos taupymo tikslais, rekomenduojame naudoti perdirbtą popierių.

Greitas didelės rezoliucijos spausdinimas

- Jūs galite spausdinti visą spalvų paletę, naudodami mėlyną, raudoną, geltoną ir juodą.
- Jūs galite spausdinti iki 9 600 x 600 dpi efektyviosios išvesties raiška (600 x 600 x 4 bitai).
- Spartus spausdinimas.
  - CLX-419x series/C186x series
    - Vienpusis spausdinimas, iki 18 psl./min. (A4) arba 19 psl./min. („Letter“).
  - CLX-626x series
    - Vienpusis spausdinimas, iki 24 psl./min. (A4) arba 25 psl./min. („Letter“).
    - Dvipusis spausdinimas, iki 12 psl./min. (A4) arba 12 psl./min. („Letter“).

Pagrindiniai privalumai

Patogumas

- Kad galėtumėte spausdinti, tiesiog palieskite mobiliuoju įrenginiu spausdintuvo NFC žymą (žr. „NFC funkcijos naudojimas“ p. 258).
- Naudodami „Google Cloud Print“™ turinčias programas, galit iš karto spausdinti iš savo išmaniųjų telefonų (žr. „„Google Cloud Print“™“ p. 266).
- Programa Easy Capture Manager suteikia galimybę lengvai redaguoti ir spausdinti vaizdus, užfiksuotus klaviatūros klavišu Spausdinti ekraną (žr. „Easy Capture Manager“ p. 360).
- „Samsung Easy Printer Manager“ ir „Printing Status“ tai programa, kuri kontroliuoja ir informuoja apie įrenginio būseną bei leidžia tinkinti įrenginio nustatymus (žr. „„Samsung Printer Status“ naudojimas“ p. 372 arba „„Samsung Easy Printer Manager“ naudojimas“ p. 369).
- Samsung Easy Document Creator tai programa, padedanti naudotojams skenuoti, kompiliuoti ir išsaugoti dokumentus skirtingais formatais, įskaitant formatą .epub. Šiuos dokumentus galima dalinti per socialinius tinklus arba fakso aparatais (žr. „Samsung Easy Document Creator naudojimas“ p. 368).
- „AnyWeb Print“ padeda nufotografuoti, peržiūrėti, iškirpti ir atspausdinti „Windows Internet Explorer“ langą daug lengviau nei naudojant įprastą programą (žr. „Samsung AnyWeb Print“ p. 362).
- Programa Smart Update leidžia patikrinti naujausią programinę įrangą ir įdiegti naujausią jos versiją diegiant spausdintuvo tvarkyklę. Ši funkcija taikoma tik Windows sistemai.
- Jei turite interneto ryšį, galite gauti pagalbos, techninės paramos, aparato tvarkyklių, vadovų ir užsakymo informacijos iš „Samsung“ svetainės, www.samsung.com > raskite savo gaminį > Pagalba arba Atsisiuntimai.

Didelis funkcijų pasirinkimas ir programų palaikymas

- Palaiko įvairų dydžių popierių (žr. „Spausdinimo terpės specifikacijos“ p. 156).
- Spausdinkite vandenženklius: Jūs galite pritaikyti savo dokumentams įvairius žodžius, pavyzdžiui, „**CONFIDENTIAL**“ (žr. „Papildomų spausdinimo funkcijų naudojimas“ p. 318).
- Galite spausdinti įvairiose operacinėse sistemose (žr. „Reikalavimai sistemai“ p. 163).
- Įrenginys turi USB ir (arba) tinklo sąsają.

Pagrindiniai privalumai

Palaiko įvairius belaidžio tinklo nustatymo būdus

- Naudojant mygtuką WPS (Wi-Fi Protected Setup™)
  - Naudodami įrenginio ir prieigos taško (belaidžio kelvedžio) WPS mygtuką galite lengvai prisijungti prie belaidžio tinklo.
- Naudojant USB arba tinklo kabelį
  - Galite prisijungti ir nustatyti įvairius belaidžio tinklo nustatymus naudodami USB arba tinklo kabelį.
- Naudojant Wi-Fi Direct
  - Naudojantis Wi-Fi arba Wi-Fi Direct funkcija, patogu spausdinti iš mobiliojo prietaiso.

Žr. „Belaidžio tinklo sąrankos metodai“ p. 211.

Funkcijos pagal modelius

Kai kurių funkcijų ir papildomų priedų gali nebūti. Tai priklauso nuo modelio ar šalies.

Operacinė sistema

Operacinė sistema	CLX-419xN CLX-419xFN	CLX-419xFW C186xFW	CLX-626xND CLX-626xFD CLX-626xFR	CLX-626xFW
Windows	●	●	●	●
Mac	●	●	●	●
Linux	●	●	●	●
„Unix“	●	●	●	●

(●: palaikoma, tuščia: nėra)

Funkcijos pagal modelius

Programinė įranga

Spausdintuvo tvarkyklę ir programinę įrangą galite įdiegti idėję programinės įrangos kompaktinį diską į CD-ROM diskų įrenginį. Jei naudojatės „Windows“, spausdintuvo tvarkyklę ir programinę įrangą pasirinkite lange **Select Software to Install**.

Programinė įranga		CLX-419xN CLX-419xFN	CLX-419xFW C186xFW	CLX-626xND CLX-626xFD CLX-626xFR	CLX-626xFW
SPL spausdintuvo tvarkyklė		•	•	•	•
PCL spausdintuvo tvarkyklė		•	•	•	•
PS spausdintuvo tvarkyklė		•	•	•	•
XPS spausdintuvo tvarkyklė[a]		•	•	•	•
Direct Printing Utility[a]		•	•	•	•
Samsung Easy Printer Manager	**Scan to PC settings**	•	•	•	•
	Fax to PC settings	• (tikai CLX-419xFN).	•	• (tikai CLX-626xFD/ CLX-626xFR).	•
	Device Settings	•	•	•	•
Samsung Printer Status		•	•	•	•
Samsung AnyWeb Print[a]		•	•	•	•
Samsung Easy Document Creator		•	•	•	•

Funkcijos pagal modelius

Programinė įranga		CLX-419xN CLX-419xFN	CLX-419xFW C186xFW	CLX-626xND CLX-626xFD CLX-626xFR	CLX-626xFW
Easy Capture Manager		●	●	●	●
Samsung Easy Color Manager[a]		●	●	●	●
SyncThru™ Web Service		●	●	●	●
SyncThru Admin Web Service		●	●	●	●
Easy Eco Driver		●	●	●	●
Faksas	**Samsung Network PC Fax**	● (tikai CLX-419xFN).	●	● (tikai CLX-626xFD/ CLX-626xFR).	●
Nuskaitymas	**TWAIN skenavimo tvarkyklė**	●	●	●	●
	WIA skenavimo tvarkyklė	●	●	●	●

a. Atsisiųskite programinę įrangą iš Samsung tinklalapio ir įdiekite ją: (http://www.samsung.com > raskite savo gaminį > Pagalba arba Atsisiuntimai). Prieš diegdami, patikrinkite, ar programinę įrangą palaiko jūsų naudojama operacinė sistema.

(●: palaikoma, tuščia: nėra)

Funkcijos pagal modelius

Įvairios savybės

Funkcijos	CLX-419xN CLX-419xFN	CLX-419xFW C186xFW	CLX-626xND CLX-626xFD CLX-626xFR	CLX-626xFW
Didelės spartos USB 2.0	●	●	●	●
Tinklo sąsaja „Ethernet 10/100/1000 Base TX“ laidinis LAN	●	●	●	●
IEEE 1284B lygiagretusis prievadas[a]			○	○
Tinklo sąsaja 802.11 b/g/n belaidis LAN[b]		●		●
NFC (Artimojo lauko ryšių technologija)		● (tikai C186xFW)		
„Google Cloud Print“™	●	●	●	●
„AirPrint“	●	●		
Ekonomiškas spausdinimas	●	●	●	●
Dvipusis (2 pusių) spausdinimas			●	●
Dvipusis (2 pusių) spausdinimas (rankinis)[cd]	●	●		
USB atmintinės sąsaja	●	●	●	●
Atminties modulis	○	○	○	○
Papildomas dėklas (2 dėklas)			○	○
Didelės talpos atminties įtaisas				●[e]

Funkcijos pagal modelius

Funkcijos		CLX-419xN CLX-419xFN	CLX-419xFW C186xFW	CLX-626xND CLX-626xFD CLX-626xFR	CLX-626xFW
Dokumentų tiektuvas	**Dvipusis automatinis dokumentų tiektuvas (DADF)**			• (tikai CLX-626xFR).	•
	Automatinis dokumentų tiektuvas (ADF)	•	•	• (Tik CLX-626xND/ CLX-626xFD)	
Telefonas					

Funkcijos pagal modelius

Funkcijos		CLX-419xN CLX-419xFN	CLX-419xFW C186xFW	CLX-626xND CLX-626xFD CLX-626xFR	CLX-626xFW
Fax	**Siuntimas keliems gavėjams**	• (tikai CLX-419xFN).	•	• (tikai CLX-626xFD/CLX-626xFR).	•
	Atidėtas siuntimas	• (tikai CLX-419xFN).	•	• (tikai CLX-626xFD/CLX-626xFR).	•
	pirmenybinis siuntimas				
	Dvipusis siuntimas			• (tikai CLX-626xFR).	•
	Saugus priėmimas	• (tikai CLX-419xFN).	•	• (tikai CLX-626xFD/CLX-626xFR).	•
	Dvipusis spausdinimas			• (tikai CLX-626xFR).	•
	Siųstos / gautos faksogramos peradresavimas – į faksas	• (tikai CLX-419xFN).	•	• (tikai CLX-626xFD/CLX-626xFR).	•
	Siųstos / gautos faksogramos peradresavimas – į el. paštą			• (tikai CLX-626xFD/CLX-626xFR).	•
	Siųstos / gautos faksogramos peradresavimas – į serverį			• (tikai CLX-626xFD/CLX-626xFR).	•

Funkcijos pagal modelius

Funkcijos		CLX-419xN CLX-419xFN	CLX-419xFW C186xFW	CLX-626xND CLX-626xFD CLX-626xFR	CLX-626xFW
Nuskaitymas	Nuskaitymas į el. paštą	•	•	•	•
	Nuskaitymas į SMB serverį			•	•
	Nuskaitymas į FTP serverį			•	•
	Dvipusis skenavimas			• (tikai CLX-626xFR).	•
	Nuskaitymas į kompiuterį	•	•	•	•

Funkcijos pagal modelius

Funkcijos		CLX-419xN CLX-419xFN	CLX-419xFW C186xFW	CLX-626xND CLX-626xFD CLX-626xFR	CLX-626xFW
kopijuoti	Asmens tapatybės kortelės kopijavimas	●	●	●	●
	Sumažintų arba padidintų kopijų darymas	●	●	●	●
	Rikiavimas	●	●	●	●
	Plakatas				
	Dauginimas				
	Automatinis įtalpinimas	●	●	●	●
	Knyga	●	●	●	●
	2 puslapiai, 4 puslapiai	●	●	●	●
	Pritaikyti foną	●	●	●	●
	Paraščių perkėlimas				
	Kraštų ištrynimas			●	●
	Pilkų atspalvių tobulinimas				
	Dvipusis kopijavimas			●	●

a. Jei naudojate lygiagretųjį prievadą, USB kabelio naudoti negalima.
b. Atsižvelgiant į šalį, belaidžio LAN kortelių gali nebūti. Kai kuriose šalyse veikia tik 802.11 b/g. Kreipkitės į vietinį Samsung atstovą ar mažmenininką, iš kurio pirkote įrenginį.
c. Gali naudoti tik operacinės sistemos Windows naudotojai.
d. Palaikomas tik 1 dėklas.
e. Aparate yra 4 GB SD (saugi skaitmeninė) kortelė.

(●: yra, ○: papildomai, tuščia: nėra)

Naudinga informacija

Aparatas nespausdina.

- Atidarykite spausdinimo eilės sąrašą ir pašalinkite dokumentą iš jo (žr. „Spausdinimo užduoties atšaukimas“ p. 71).
- Pašalinkite tvarkyklę ir įdiekite ją iš naujo (žr. „Vietinis tvarkyklės diegimas“ p. 34).
- Pasirinkite savo aparatą numatytuoju Windows aplinkoje (žr. „Jūsų aparato nustatymas numatytuoju“ p. 318).

Kur galima įsigyti priedų arba eksploatacinių medžiagų?

- Teiraukitės Samsung platintojo arba savo pardavėjo.
- Apsilankykite www.samsung.com/supplies. Pasirinkite savo šalį / regioną ir peržiūrėkite produkto aptarnavimo informaciją.

Būsenos šviesos diodas mirksi arba pastoviai dega.

- Išjunkite ir vėl įjunkite produktą.
- Perskaitykite šviesos diodo parodymų aprašymus šiame vadove ir atitinkamai pašalinkite triktį (žr. „Būsenos šviesos diodo supratimas“ p. 141).

Įstrigo popierius.

- Atidarykite ir uždarykite priekines dureles (žr. „Vaizdas iš priekio“ p. 24).
- Perskaitykite įstrigusio popieriaus išėmimo nurodymus šiame vadove ir atitinkamai pašalinkite triktį (žr. „Įstrigusio popieriaus ištraukimas“ p. 129).

Spaudiniai neryškūs.

- Mažas arba netolygiai pasiskirstęs likęs dažų kiekis. Papurtykite dažų kasetę (žr. „Dažų paskirstymas“ p. 102).
- Pabandykite naudoti kitą spausdinimo raiškos nustatymą (žr. „Spausdinimo nuostatų atidarymas“ p. 71).
- Pakeiskite dažų kasetę (žr. „Dažų kasetės keitimas“ p. 104).

Kur galima atsisiųsti įrenginio tvarkyklę?

- Galite gauti pagalbos, techninės paramos, aparato tvarkyklių, vadovų ir užsakymo informacijos iš Samsung svetainės, www.samsung.com > raskite savo gaminį > Pagalba arba Atsisiuntimai.

Apie šį naudotojo vadovą

Šiame naudotojo vadove pateikiama bendra informacija apie įrenginį bei išsamiai aprašyti naudojimo žingsniai.

- Prieš naudodami aparatą perskaitykite saugumo informaciją.
- Jei iškilo problemų dėl eksploatavimo, skaitykite skyrių apie veikimo sutrikimus.
- Šiame vadove naudojami terminai paaiškinti žodynėlio skyriuje.
- Visi šiame naudotojo vadove pateikiami paveikslėliai gali skirtis nuo jūsų įrenginio, priklausomai nuo jo priedų ar įsigyto modelio.
- Šiame naudotojo vadove pateikiamos momentinės ekrano kopijos gali skirtis nuo jūsų įrenginio, atsižvelgiant į jo programinės įrangos / tvarkyklės versiją.
- Šiame naudotojo vadove aprašytos procedūros daugiausiai paremtos operacine sistema Windows 7.

Susitarimai

Kai kurie terminai šiame vadove yra vartojami kaip sinonimai, kaip nurodyta toliau:

- dokumentas yra originalo sinonimas.
- popierius yra terpės arba spausdinimo terpės sinonimas.
- įrenginys reiškia spausdintuvą arba MFP (daugiafunkcinį įrenginį).

Bendrosios piktogramos

Piktograma	Tekstas	Aprašymas
	Perspėjimas	Čia naudotojams pateikiama informacija, skirta apsaugoti aparatą nuo galimo mechaninio sugadinimo arba veikimo sutrikimo.
	Įspėjimas	Naudojamas įspėti naudotojus apie sužalojimo pavojų
	Pastaba	Joje pateikiama papildoma informacija arba detalus aparato funkcijos ir ypatybės aprašymas.

Saugumo informacija

Šie įspėjimai ir perspėjimai yra pridedami siekiant apsaugoti jus ir kitus asmenis nuo sužalojimų bei nuo bet kokio galimo jūsų įrenginio gedimo. Būtinai perskaitykite ir įsisąmoninkite visas šias instrukcijas prieš naudodami įrenginį. Perskaitę šį skyrių, laikykite jį saugioje vietoje, kad prireikus galėtumėte pasiskaityti ateityje.

Svarbūs saugumo simboliai

Visų piktogramų ir ženklų, pateikiamų šiame skyriuje, paaiškinimas

	Įspėjimas	Pavojai ar nesaugus elgesys, dėl kurio asmuo gali būti sunkiai sužalotas ar mirti.
	Perspėjimas	Pavojai ar nesaugus elgesys, dėl kurio asmuo gali būti lengvai sužalotas ar sugadinta nuosavybė.
	Nemėginkite.	

Darbo aplinka

Įspėjimas

	Nenaudokite, jei maitinimo laidas pažeistas arba jei elektros lizdas neįžemintas. Galimas elektros smūgis arba gaisras.
	Nestatykite nieko ant įrenginio (vandens, nedidelių metalinių ar sunkių daiktų, žvakių, degančių cigarečių ir pan.). Galimas elektros smūgis arba gaisras.
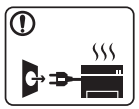	• Jei įrenginys perkaista, skleidžia dūmus, girdimas keistas triukšmas arba jaučiamas neįprastas kvapas, nedelsdami išjunkite maitinimo jungiklį ir atjunkite laidą nuo elektros lizdo. • Naudotojas turi visada sugebėti pasiekti elektros lizdą, kad avariniu atveju galėtų ištraukti kištuką. Galimas elektros smūgis arba gaisras.
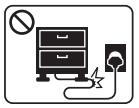	Nesulenkite maitinimo laido ir nestatykite ant jo sunkių daiktų. Vaikštant ant maitinimo laido arba jį suspaudus sunkiu daiktu galimas elektros smūgis arba gaisras.
	Netraukite kištuko suėmę už elektros laido ir neimkite kištuko šlapiomis rankomis. Galimas elektros smūgis arba gaisras.

Saugumo informacija

Perspėjimas

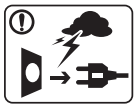	Audros metu arba jei įrenginys ilgą laiką nebus naudojamas, ištraukite kištuką iš elektros lizdo. Galimas elektros smūgis arba gaisras.
	Būkite atsargūs, popieriaus išvesties sritis yra įkaitusi. Galimi nudegimai.
	Jei įrenginys nukrito arba jei matomas korpuso sugadinimas, atjunkite nuo įrenginio visas sąsajos jungtis ir kreipkitės pagalbos į kvalifikuotus aptarnavimo darbuotojus. Priešingu atveju galimas elektros smūgis arba gaisras.
	Jei atlikus šiose instrukcijose nurodytus veiksmus įrenginys veikia netinkamai, atjunkite nuo įrenginio visas sąsajos jungtis ir kreipkitės pagalbos į kvalifikuotus aptarnavimo darbuotojus. Priešingu atveju galimas elektros smūgis arba gaisras.
	Jei kištukas nelenda į elektros lizdą, nemėginkite jo kišti jėga. Kreipkitės į elektriką, kuris pakeis elektros lizdą, priešingu atveju galimas elektros smūgis.
	Neleiskite gyvūnams apkramtyti kintamosios srovės, telefono ar kompiuterio sąsajos laidų. Galimas elektros smūgis arba gaisras, be to, gali susižaloti gyvūnas.

Darbo metodas

Perspėjimas

	Spausdinimo metu nemėginkite ištraukti popieriaus jėga. Galite sugadinti įrenginį.
	Saugokitės, kad neįkištumėte rankos tarp įrenginio ir popieriaus dėklo. Galite susižaloti.
	Būkite atsargūs įdėdami popieriaus arba šalindami įstrigusį popierių. Naujo popieriaus lapų kraštai yra aštrūs, todėl galite įsipjauti.
	Kai spausdinami dideli kiekiai, apatinė popieriaus išvesties srities dalis gali įkaisti. Neleiskite vaikams jos liesti. Galima nudegti.
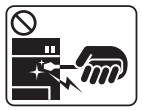	Ištraukdami įstrigusį popierių, nenaudokite žnyplių ar aštrių metalinių daiktų. Taip galite pažeisti įrenginį.
	Neleiskite susikaupti per daug lapų popieriaus išvesties dėkle. Taip galite pažeisti įrenginį.

	Neuždenkite vėdinimo angos ir nekiškite į ją daiktų. Gali įkaisti ir sugesti vidinės dalys ir kilti gaisras.
	Naudojant kitokius nei čia aprašyti valdiklius, nustatymus arba darbo procedūras, galima patirti pavojingą apšvitą.
	Šio įrenginio elektros pertraukimo įtaisas yra maitinimo laidas. Norėdami atjungti jį nuo elektros srovės, atjunkite maitinimo laidą nuo elektros lizdo.

Įrengimas/Perkėlimas

Įspėjimas

	Nestatykite įrenginio vietoje, kurioje yra daug dulkių, didelė drėgmė ar vandens nuotėkis. Galimas elektros smūgis arba gaisras.
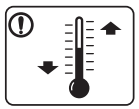	Statykite įrenginį tokioje aplinkoje, kur darbinė temperatūra ir drėgmė atitiktų specifikacijas. Priešingu atveju gali iškilti kokybės problemų arba įrenginys gali sugesti (žr. „Bendrieji techniniai duomenys“ p. 153).

Perspėjimas

	Prieš perkeldami įrenginį, išjunkite jį ir atjunkite visus laidus. Informacija pateikta žemiau yra tik spėjimas paremtas prietaiso svoriu. Jei dėl sveikatos negalite kelti sunkių daiktų, nekelkite įrenginio. Paprašykite pagalbos ir visada naudokite reikiamą žmonių kiekį, įrenginiui saugiai pakelti. Tada pakelkite įrenginį: • jei jis sveria mažiau nei 20 kg (44,09 lb), jį gali perkelti 1 žmogus. • jei įrenginys sveria 20 kg (44,09 lb)–40 kg (88,18 lb), jį reikia kelti dviese. • jei įrenginys sveria daugiau nei 40 kg (88,18 lb), kelkite jį keturiese arba pakvieskite daugiau pagalbininkų. Įrenginys gali nukristi ir sužaloti žmones arba sugesti.
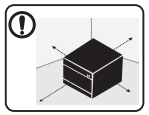	Aparatui pastatyti parinkite plokščią paviršių, kad aplink būtų pakankamai vietos ventiliacijai. Taip pat nepamirškite palikti vietos dangčiams ir dėklams atidaryti. Vieta turėtų būti gerai ventiliuojama ir atokiai nuo tiesioginių saulės spindulių, karščio bei drėgmės.
	Jei aparatą ilgai naudosite ar spausdinsite didelės apimties dokumentą neventiliuojamoje patalpoje, jis gali užteršti orą, kuris taps kenksmingas jūsų sveikatai. Aparatą pastatykite gerai ventiliuojamoje patalpoje, arba periodiškai atidarykite langą ir išvėdinkite patalpą.

Saugumo informacija

	Nestatykite įrenginio ant nestabilaus paviršiaus. Įrenginys gali nukristi ir sužaloti žmones arba sugesti.
	Naudokite tik Nr. 26 AWG[a] arba didesnį, jei reikia – telefono linijos laidą. Priešingu atveju galite sugadinti įrenginį.
	Patikrinkite, ar jungiate maitinimo laidą į įžemintą elektros lizdą. Priešingu atveju galimas elektros smūgis arba gaisras.
	Užtikrindami saugų veikimą naudokite su įrenginiu pateiktą maitinimo laidą. Jei su 110V įrenginiu naudojate ilgesnį kaip 2 metrų (6 ft), jo storis turi būti 16 AWG ar didesnis. Priešingu atveju įrenginys gali būti sugadintas ir galimas elektros smūgis arba gaisras.
	Neuždenkite įrenginio ir nestatykite jo ankštoje vietoje, pvz., sieninėje spintoje. Jei įrenginys nebus gerai vėdinamas, jis gali užsidegti.
	Neprijunkite per daug prietaisų prie sieninių lizdų ir ilginamųjų laidų. Gali susilpnėti našumas ir kilti elektros smūgis arba gaisras.
	Įrenginys turi būti prijungtas prie elektros tinklo, atitinkančio etiketėje nurodytas specifikacijas. Jei nesate tikri ir norite patikrinti, kokią elektros įtampą naudojate, kreipkitės į elektros tiekimo bendrovę.

a. AWG: Amerikos laido kalibras

Techninė priežiūra/Patikros

Perspėjimas

	Atjunkite šį gaminį nuo sieninio elektros lizdo prieš valydami įrenginio vidų. Nevalykite aparato benzenu, dažų skiedikliu ar spiritu; nepurkškite vandens tiesiai į aparatą. Galimas elektros smūgis arba gaisras.
	Kai dirbate įrenginio viduje ir keičiate dalis arba valote vidų, nenaudokite įrenginio. Galite susižaloti.
	Laikykite valomąsias medžiagas vaikams nepasiekiamoje vietoje. Vaikai gali susižeisti.
	Neišrinkite, netaisykite ir nekeiskite įrenginio konstrukcijos patys. Taip galite pažeisti įrenginį. Kai įrenginį reikia taisyti, kreipkitės į sertifikuotą techniką.
	Norėdami išvalyti ir naudotis įrenginiu, griežtai laikykitės su įrenginiu pateiktų naudojimo instrukcijų. Kitaip galite sugadinti įrenginį.

Saugumo informacija

	Nuo maitinimo laido ir kontaktinio kištuko paviršiaus reikia nuvalyti dulkes ar vandenį. Priešingu atveju galimas elektros smūgis arba gaisras.
	• Nenuimkite gaubtų ar apsaugų, pritvirtintų varžtais. • Kaitinimo bloką gali remontuoti tik atestuotas techninės priežiūros specialistas. Jei remontuoti bandys neatestuotas technikas, gali kilti gaisras arba jis gali patirti elektros smūgį. • Įrenginį gali remontuoti tik Samsung techninės priežiūros skyriaus technikas.

Papildomų medžiagų naudojimas

Perspėjimas

	Neardykite dažų kasetės. Dažų įkvėpti arba praryti gali būti pavojinga.
	Nedeginkite eksploatacinių medžiagų, pvz., dažų kasetės ar terminio įtaiso. Tai gali sukelti sprogimą arba nevaldomą gaisrą.
	Sandėliuodami eksploatacines medžiagas, pvz., dažų kasetes, laikykite jas vaikams nepasiekiamoje vietoje. Dažų įkvėpti arba praryti gali būti pavojinga.
	Naudojant perdirbtas eksploatacines medžiagas, pvz., dažus, įrenginys gali būti sugadintas. Jei pažeidimas įvyko naudojant perdirbtas papildomas medžiagas, už remonto darbus reikės mokėti.
	Dėl eksploatacinių medžiagų, kuriose yra daug dažų dulkių (dažų kasetė, panaudotų dažų talpykla, vaizdų gavimo blokas ir t.t.) vadovaukitės toliau nurodytomis instrukcijomis. • Utilizuodami eksploatacines medžiagas, vadovaukitės utilizavimo instrukcijomis. Dėl utilizavimo instrukcijų teiraukitės perpardavėjo. • Neplaukite eksploatacinių medžiagų. • Nenaudokite pakartotinai panaudotų dažų butelio. Jeigu nesivadovausite pirmiau nurodytomis instrukcijomis, galite sugadinti aparatą ir padaryti žalos aplinkai. Ši garantija neapima žalų, padarytų dėl naudotojo neatsargumo.
	Dažams patekus ant drabužių, neplaukite jų karštu vandeniu. Karštame vandenyje dažai prisitvirtina prie audinio. Skalbkite šaltu vandeniu.
	Keičiant dažų kasetę arba ištraukiant įstrigusį popierių, saugokitės, kad dažų dulkės neliestų jūsų kūno ar drabužių. Dažų įkvėpti arba praryti gali būti pavojinga.

Aparato apžvalga

Komponentai

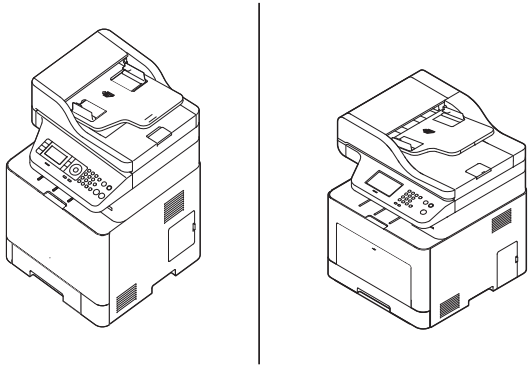		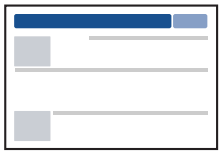
Įrenginys	Maitinimo laidas	Trumpoji įrengimo instrukcija
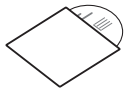	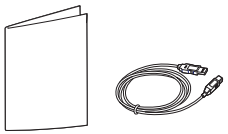	
Programinės įrangos kompaktinis diskas[a]	Įvairūs priedai[b]	

a. Programinės įrangos kompaktiniame diske yra spausdinimo tvarkyklės, naudotojo vadovai ir programos.
b. Įvairūs įrenginio komplekte pateikiami priedai gali skirtis priklausomai nuo šalies, kurioje įsigijote spausdintuvą, arba jo modelio.

Aparato apžvalga

Vaizdas iš priekio

- Atsižvelgiant į turimo aparato modelį, šis paveikslėlis gali nuo jo skirtis. Įrenginiai būna įvairių tipų.
- Atsižvelgiant į modelį arba šalį, kai kurių funkcijų ir priedų gali nebūti (žr. „Funkcijos pagal modelius“ p. 8).

CLX-419x series/ C186x series/CLX-626xND/ CLX-626xFD

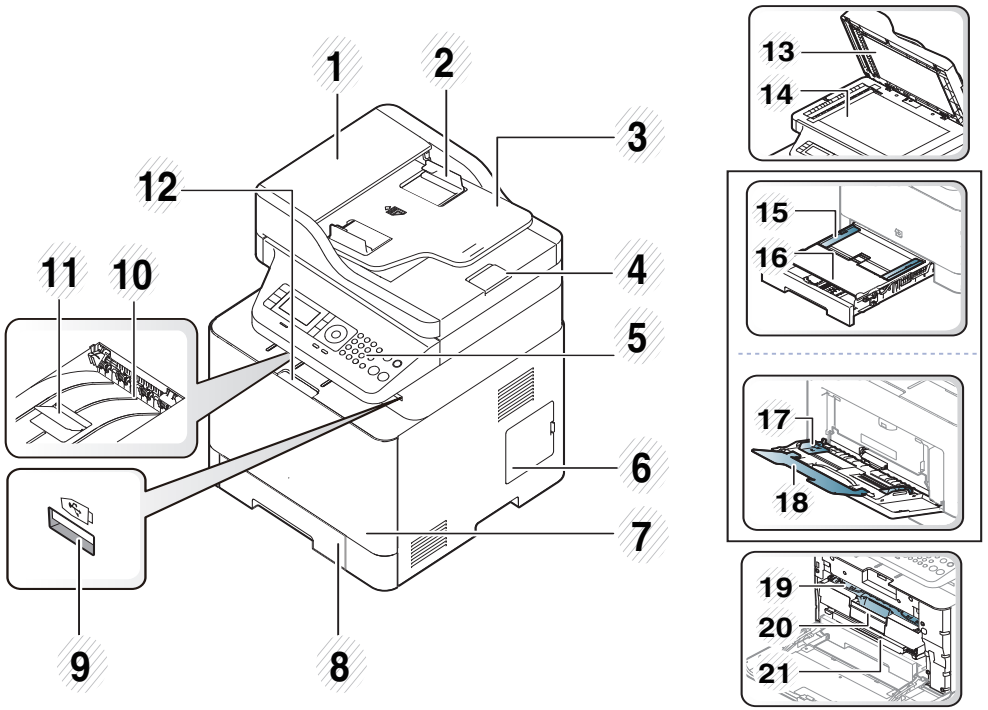

1	Automatinio dokumentų tiektuvo (ADF) dangtelis	12	Priekinio dangtelio rankenėlė
2	Automatinis dokumentų tiektuvas (ADF) su kreiptuvu	13	Skaitytuvo dangtis
3	Automatinio dokumentų tiektuvo (ADF) įvesties dėklas	14	Skaitytuvo stiklas
4	Automatinio dokumentų tiektuvo (ADF) išvesties dėklas	15	Popieriaus pločio kreiptuvai rankiniame tiektuve
5	Valdymo skydelis	16	Rankinis tiektuvas
6	Valdymo plokštės dangtelis	17	Popieriaus pločio kreiptuvai daugiafunkciniame dėkle[a]
7	Priekinis dangtelis	18	Daugiafunkcis palaikymo takelis[a]
8	1-as dėklas	19	Dažų kasetė
9	USB atmintinės prievadas	20	Dažų kasetės naudojimas
10	Išvesties dėklas	21	Tarpinė perdavimo juosta (ITB)
11	Dokumentų tiektuvo išvesties atrama	22	NFC žyma[b] (Artimojo lauko ryšių technologija) 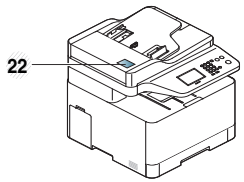

a. Tikai CLX-626xND/ CLX-626xFD.
b. Tikai C186xFW.

Aparato apžvalga

CLX-626xFR/CLX-626xFW

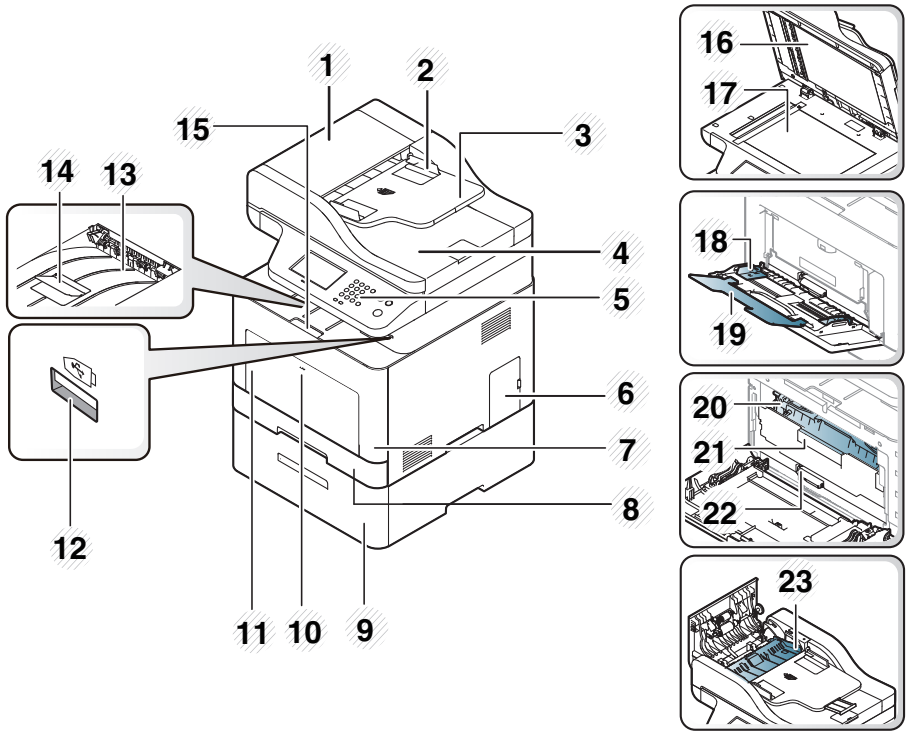

1	Dvigubo automatinio dokumentų tiektuvo (DADF) dangtis	13	Išvesties dėklas
2	Dvigubas automatinis dokumentų tiektuvas (DADF) su kreiptuvu.	14	Dokumentų tiektuvo išvesties atrama
3	Dvigubo automatinio dokumentų tiektuvo (DADF) įvesties takelis	15	Priekinio dangtelio rankenėlė
4	Dvigubo automatinio dokumentų tiektuvo (DADF) išvesties takelis	16	Skaitytuvo dangtis
5	Valdymo skydelis	17	Skaitytuvo stiklas
6	Valdymo plokštės dangtelis	18	Popieriaus pločio kreiptuvai daugiafunkciniame dėkle
7	Priekinis dangtelis	19	Daugiafunkcis dėklas
8	1-as dėklas	20	Dažų kasetė
9	Papildomas dėklas[a]	21	Dažų kasetės naudojimas
10	Paspauskite ir atleiskite daugiafunkcį dėklą	22	Tarpinė perdavimo juosta (ITB)
11	Daugiafunkcinis dėklas	23	Duplekso strigties šalinimas
12	USB atmintinės prievadas		

a. Tai papildoma funkcija. Tikai CLX-626x series.

Aparato apžvalga

Vaizdas iš galo

- Atsižvelgiant į turimo aparato modelį, šis paveikslėlis gali nuo jo skirtis. Įrenginiai būna įvairių tipų.
- Kai kurių funkcijų ir papildomų priedų gali nebūti, priklausomai nuo modelio arba šalies (žr. „Funkcijos pagal modelius“ p. 8).

CLX-419x series/C186x series	CLX-626x series
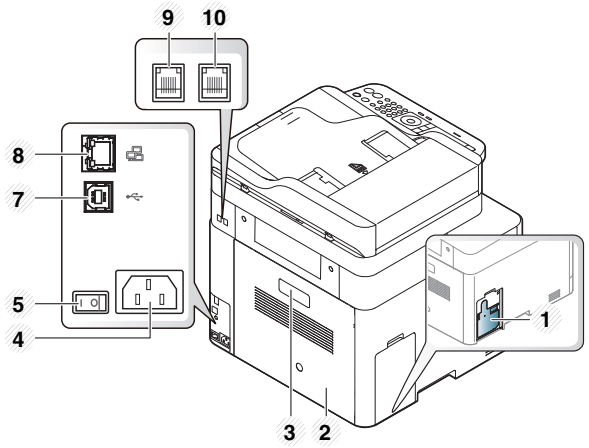	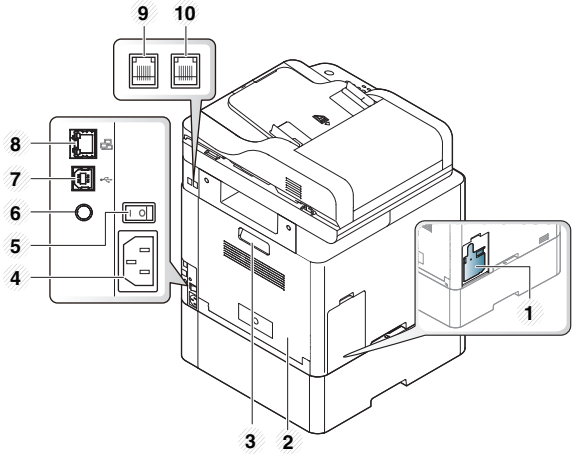

Aparato apžvalga

1	Panaudotų dažų talpykla	4	Elektros lizdas	7	USB prievadas[b]	10	Papildomas telefono lizdas (**EXT.**)[c]
2	Galinis dangtelis	5	Maitinimo jungiklis	8	Tinklo prievadas		
3	Užpakalinio dangtelio rankenėlė	6	5 V išvesties prievadas skirtas IEEE 1284B lygiagrečiai jungčiai [ab]	9	Telefono linijos lizdas (**LINE**)[c]		

a. Tai papildoma funkcija. Tikai CLX-626x series.
b. Papildomą IEEE 1284B lygiagrečią jungtį galima panaudoti prijungiant abu USB prievadus ir 5 V išvestį.
c. Tikai CLX-419xFN/CLX-419xFW/C186xFW/CLX-626xFD/CLX-626xFR/CLX-626xFW.

Valdymo skydelio apžvalga

- Šis valdymo skydelis gali skirtis nuo jūsų aparato, priklausomai nuo jo modelio. Valdymo skydeliai būna įvairių tipų.
- Kai kurių funkcijų ir papildomų priedų gali nebūti, priklausomai nuo modelio arba šalies (žr. „Funkcijos pagal modelius“ p. 8).
- Kai kurie mygtukai gali neveikti priklausomai nuo režimo (kopijavimo, fakso arba skenavimo).

A tipas(CLX-419xN/ CLX-419xFN/ CLX-626xND/CLX-626xFD/ CLX-626xFR)

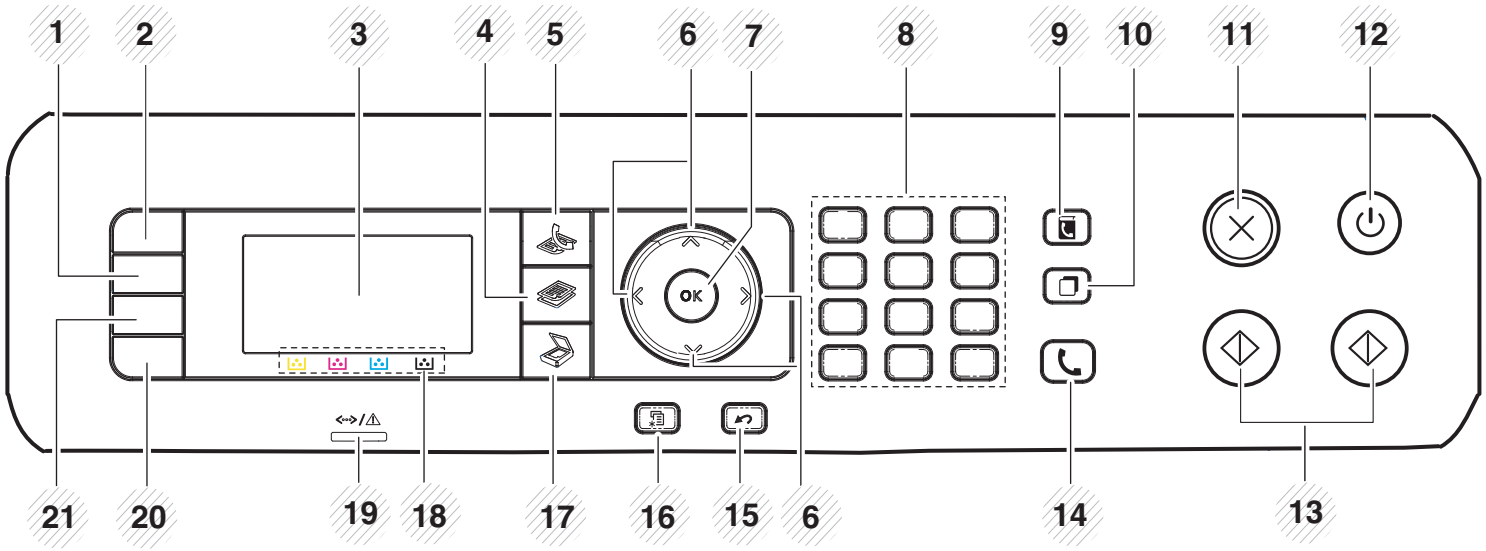

1	**Darkness**	Reguliuojamas ryškumo lygis, kad kopija būtų geriau įskaitoma, kai originale yra blankių ženklų ar tamsių vaizdų.
2	**ID Copy**[a]	Leidžia kopijuoti abi tapatybės kortelės, pvz., vairuotojo pažymėjimo, puses ant vienos popieriaus lapo pusės (žr. „Asmens tapatybės kortelės kopijavimas“ p. 79).
	Scan to[b]	Siunčia nuskaitytą informaciją.

Valdymo skydelio apžvalga

3	**ekrano langas**		Rodo esamą būklę ir pateikia nurodymus veikimo metu.
4	**kopijuoti**[a]		Perjungia į kopijavimo režimą.
5	**Fax**[a]		Perjungia į fakso režimą.
6	**Arrows**		Slenka per parinktis, kurios yra galimos pasirinktame meniu, ir padidina arba sumažina reikšmes.
7	**OK**		Patvirtina pasirinkimą ekrane.
8	**Skaičių klaviatūra**		Skirta numeriui rinkti arba skaičių ir raidžių simboliams įvesti (žr. „Raidžių ir skaičių klaviatūra“ p. 311).
9	**Address Book**		Galite išsaugoti dažniausiai naudojamus fakso numerius arba ieškoti išsaugotų fakso numerių (žr. „Elektroninio pašto adreso laikymas“ p. 309 or „Fakso adresų knygelės nustatymas“ p. 312).
10	**Redial/Pause**[a]		Parengties režimu perrenka numerį, kuriuo neseniai buvo siųsta faksograma, ar buvo gautas skambintojo ID, arba redagavimo režimu įterpia pauzę(-) numeryje, kuriuo siunčiama faksograma (žr. „Fakso numerio perrinkimas“ p. 344).
11	**Stop/Clear**		Sustabdo dabartinę operaciją.
12	**Power/WakeUp**		Įjungia ar išjungia aparatą, arba pažadina jį iš energijos taupymo režimo. Jeigu turite išjungti aparatą, laikykite šį mygtuką nuspaustą ilgiau negu tris sekundes.
13	**Start** **Color**		Pradeda spausdinimo darbą spalvos režimu.
	Start **Black**		Pradeda spausdinimo darbą juodai-baltu režimu.
14	**On Hook Dial**[a]		Paspaudę šį mygtuką išgirsite numerio rinkimo signalą. Tada surinkite fakso numerį. Tai panašu į skambinimą naudojant telefoną su garsiakalbiu (žr. „Rankinis priėmimas telefono režimu“ p. 351).

Valdymo skydelio apžvalga

15	**Back**		Perkelia jus atgal į aukštesnį meniu lygį.
16	**Menu**		Atidaro meniu režimą ir slenka per galimus naudoti meniu (žr. „Meniu apžvalga“ p. 38).
17	**Nuskaitymas**[a]		Perjungia į skenavimo režimą.
18	**Kasetės spalvos**		Rodo kiekvienos dažų kasetės būseną. Jei rašalo kasetė baigiasi arba ją reikia pakeisti, būsenos šviesos diodas persijungs į raudoną spalvą, o ekrane bus rodomas pranešimas. Tačiau rodyklė parodys, su kuria kasete yra problemų, arba kurią kasetę galbūt reikia pakeisti nauja (žr. „Su dažais susiję pranešimai“ p. 145).
19	**Status šviesos diodas**		Rodo įrenginio būseną (žr. „Būsenos šviesos diodo supratimas“ p. 141).
20	**Eco**		Įjungia ekonominį režimą, kad spausdinant iš kompiuterio ir kopijuojant sumažintų dažų ir popieriaus sąnaudas (žr. „Ekonomiškas spausdinimas“ p. 73).
21	**Direct USB**		Leidžia jums tiesiai išspausdinti failus, saugomus USB atminties įtaise, kai jis įdėtas į USB lizdą , esantį jūsų aparato priekyje.

a. Tikai CLX-419xFN/ CLX-626xFD/ CLX-626xFR.
b. Tikai CLX-419xN/ CLX-626xND.

Valdymo skydelio apžvalga

B tipas(CLX-419xFW/C186xFW/CLX-626xFW)

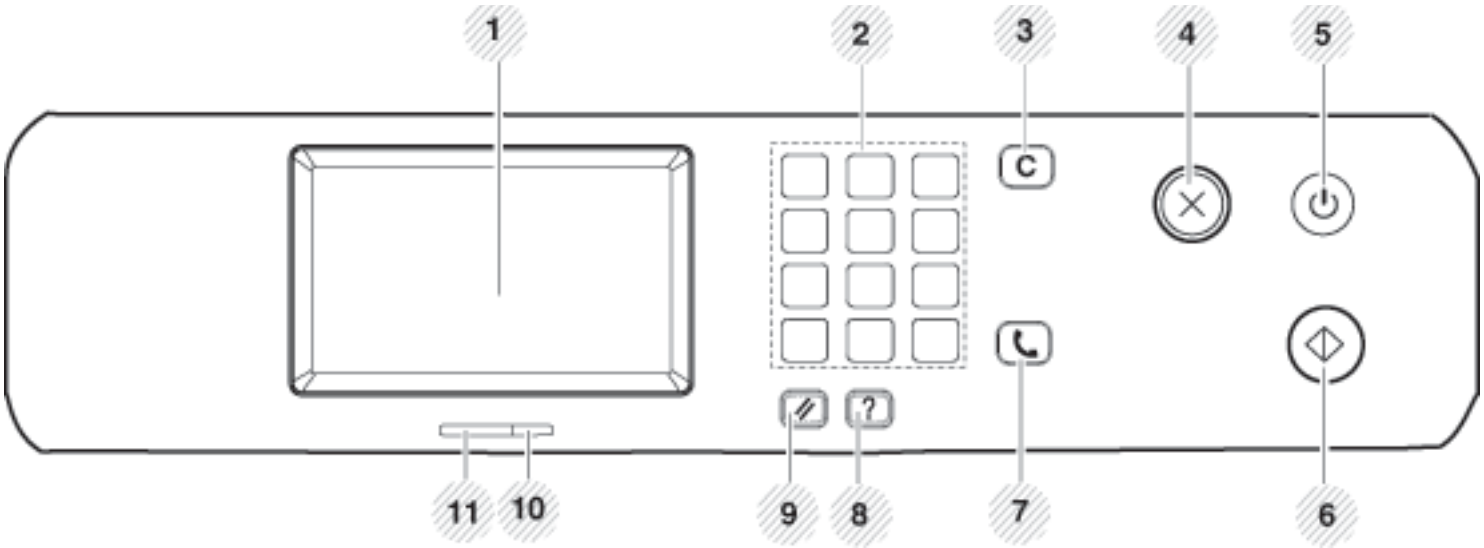

1	**ekrano langas**		Rodo esamą būseną ir nurodymus veikimo metu.
2	**Skaičių klaviatūra**		Skirta numeriui rinkti arba skaičių ir raidžių simboliams įvesti (žr. „Raidžių ir skaičių klaviatūra“ p. 311).
3	**Clear**	C	Ištrina simbolius redaguojamame plote.
4	**Stop**		Bet kuriuo metu sustabdomas veikimas.
5	**Power/WakeUp**		Įjungia ar išjungia aparatą, arba pažadina jį iš energijos taupymo režimo. Jeigu turite išjungti aparatą, laikykite šį mygtuką nuspaustą ilgiau negu tris sekundes.

Valdymo skydelio apžvalga

6	**Start**		Pradeda darbą juodai-baltu arba spalvos režimu.
7	**On Hook Dial**		Paspaudę šį mygtuką išgirsite numerio rinkimo signalą. Tada surinkite fakso numerį. Tai panašu į skambinimą naudojant telefoną su garsiakalbiu (žr. „Rankinis priėmimas telefono režimu“ p. 351).
8	**Help**		Suteikia išsamesnės informacijos apie aparato meniu ir būklę.
9	**Reset**		Atkuria dabartinę aparato sąranką.
10	**Wireless šviesos diodas**		Rodo dabartinę belaidžio tinklo ryšio būseną (žr. „Būsenos šviesos diodo supratimas“ p. 141).
11	**Status šviesos diodas**		Rodo įrenginio būseną (žr. „Būsenos šviesos diodo supratimas“ p. 141).

Įrenginio įjungimas

Paveikslėliai šiame vadove gali skirtis nuo jūsų įrenginio. Tai priklauso nuo funkcijų ir modelio. Patikrinkite įrenginio tipą (žr. „Vaizdas iš priekio“ p. 24).

1 Pirmiausia prijunkite įrenginį prie maitinimo tinklo.

2 Įjunkite maitinimo jungiklį.

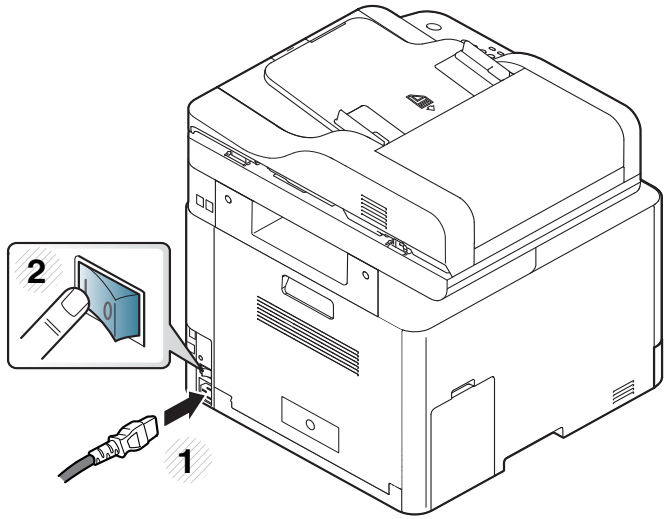

Vietinis tvarkyklės diegimas

Vietoje prijungtas įrenginys yra įrenginys, tiesiogiai prijungtas prie kompiuterio kabeliu. Jei įrenginys prijungtas prie tinklo, praleiskite toliau nurodytus veiksmus ir pereikite į prie tinklo prijungto įrenginio tvarkyklės diegimo aprašymą (žr. „Tvarkyklės diegimas tinklu“ p. 197).

- Jeigu naudojate operacinę sistemą Mac, Linux arba UNIX, žr. „Diegimas „Mac““ p. 187, „Įdiegimas „Linux“ sistemoje“ p. 189 arba „„UNIX“ spausdintuvo tvarkyklės paketo įdiegimas“ p. 204.
- Šios Naudotojo vadovas diegimo langas gali skirtis priklausomai nuo naudojamo aparato ir sąsajos.
- Naudokite tik ne ilgesnį nei 3 m (118 in) USB kabelį.

Windows

1 Patikrinkite, ar įrenginys prijungtas prie kompiuterio ir įjungtas jo maitinimas.

2 Įdėkite pateiktą programinės įrangos kompaktinį diską į CD-ROM diskų įrenginį.

Jei įdiegimo langas nepasirodo, spustelėkite **Pradėti** > **Visos programos** > **Reikmenys** > **Vykdyti**.

X:**Setup.exe**, X raidę pakeisdami CD_ROM diskų įrenginį atitinkančia raide, ir spustelėkite **OK**.

- „Windows 8“ naudotojams

  Jei diegimo langas nepasirodo, meniu **Charms(Pagrindiniai mygtukai)**, pasirinkite **Ieškoti** > **Apps(Programėlės)** ir suraskite **Vykdyti**. Įrašykite „X:\Setup.exe“, pakeisdami „X“ jūsų CD-ROM diskasukį atitinkančia raide ir spustelėkite **Gerai**.

  Jei pasirodys iššokantis langas „**Bakstelėkite, kad pasirinktumėte ką daryti su šiuo disku**“, spustelėkite jį ir pasirinkite **Run Setup.exe**.

3 Perskaitykite ir priimkite įdiegimo sutartis pateiktas diegimo lange. Tada spustelėkite **Next**.

4 Lange **Printer Connection Type** pasirinkite **USB connection**. Tada spustelėkite **Next**.

5 Vykdykite nurodymus įdiegimo lange.

Select Software to Install lange galite pasirinkti programinės įrangos programas.

Vietinis tvarkyklės diegimas

„Windows 8“ ekrane Pradėti

- **Samsung Printer Experience** galima naudoti **Pradėti** ekrane tik kai įdiegta V4 tvarkyklė. V4 tvarkyklė automatiškai atsisiunčiama iš „Windows Update“, jei jūsų kompiuteris prijungtas prie interneto. Jei taip nėra, V4 tvarkyklę galite atsisiųsti iš „Samsung“ interneto svetainės, www.samsung.com > raskite savo gaminį > Pagalba arba Atsisiuntimai.
- Galite atsisiųsti „Samsung Printer Experience“ programą iš **Windows Parduotuvė**. Norėdami naudoti „Windows“**Store(Parduotuvė)**, privalote turėti „Microsoft“ paskyrą.
  1. Meniu **Charms(Pagrindiniai mygtukai)**, pasirinkite **Ieškoti**.
  2. Spustelėkite **Store(Parduotuvė)**.
  3. Suraskite ir spustelėkite **Samsung Printer Experience**.
  4. Spustelėkite **Install**.
- Jei tvarkyklę diegsite naudodami komplekte esantį CD, V4 tvarkyklę nebus įdiegta. Jei V4 tvarkyklę norite naudoti **Darbalaukis** ekrane, galite atsisiųsti ją iš „Samsung“ interneto svetainės, www.samsung.com >raskite savo gaminį > Pagalba arba Atsisiuntimai.
- Jei norite įdiegti „Samsung“ spausdintuvo valdymo įrankius, tą padaryti galėsite naudodami komplekte esantį CD.

1. Patikrinkite, ar kompiuteris prijungtas prie interneto ir įjungtas jo maitinimas.
2. Patikrinkite ar įrenginys įjungtas.
3. Sujunkite kompiuterį ir įrenginį USB laidu.

   Tvarkyklė automatiškai įdiegiama iš **Windows Update**.

Tvarkyklės diegimas iš naujo

Jei spausdintuvo tvarkyklė neveikia kaip pridera, vykdykite toliau nurodytus žingsnius ir įdiekite tvarkyklę iš naujo.

Windows

1. Meniu **Pradėti** pasirinkite **Programos** arba **Visos programos** > **Samsung Printers** > **Uninstall Samsung Printer Software**.
2. Vykdykite nurodymus įdiegimo lange.
3. Įdėkite programinės įrangos kompaktinį diską į CD-ROM įrenginį ir dar kartą įdiekite tvarkyklę (žr. „Vietinis tvarkyklės diegimas“ p. 34).

„Windows 8“ ekrane Pradėti

1. Patikrinkite, ar įrenginys prijungtas prie kompiuterio ir įjungtas jo maitinimas.
2. Spustelėkite **Pašalinti „Samsung“ spausdintuvo programinę įrangą** langelį, esantį **Pradėti** ekrane.
3. Laikykitės lange pateikiamų instrukcijų.

- Jei nepavyko surasti plytelės „Samsung Printer Software“, pašalinkite tvarkyklę naudodami „Desktop“ ekrano režimą.
- Jei norite pašalinti „Samsung“ spausdintuvo valdymo įrankius, **Pradėti** ekrane, dešiniu pelės klavišu spustelėkite programą > **Anuliuoti įdiegtį** > dešiniu pelės klavišu spustelėkite programą > **Anuliuoti įdiegtį** ir vykdykite lange pateiktas instrukcijas.

2. Meniu apžvalga ir pagrindinė sąranka

Šiame skyriuje pateikiama informacija apie viso meniu struktūrą ir pagrindinės sąrankos parinktis.

- **Meniu apžvalga** 38
- **Pagrindiniai įrenginio nustatymai** 52
- **Terpė ir dėklas** 54
- **Pagrindinis spausdinimas** 70
- **Pagrindinis kopijavimas** 76
- **Bendrai apie skenavimą** 81
- **Faksogramų siuntimo pagrindai** 82
- **USB atminties įtaiso naudojimas** 87

Meniu apžvalga

Valdymo skydelis užtikrina prieigą prie įvairių meniu, skirtų aparatui parengti, arba aparato funkcijoms naudoti.

- Ir pažymėtas (√) pasirodo šalia šiuo metu pasirinkto meniu.
- Atsižvelgiant į parinktis ar modelius kai kurių meniu ekrane gali ir nebūti. Tokiu atveju tai reiškia, kad jie netaikomi jūsų aparatui.
- Kai kurie meniu pavadinimai gali skirtis nuo jūsų įrenginio meniu pavadinimų, priklausomai nuo įrenginio funkcijų ar modelio.
- Meniu aprašyti Papildomos informacijos vadove (žr. „Naudingi nustatymų meniu“ p. 269).

CLX-419xN/ CLX-419xFN/ CLX-626xND/ CLX-626xFD/ CLX-626xFR

Meniu įjungimas

1. Paspauskite valdymo skydelyje esantį norimos naudoti funkcijos mygtuką „Fax“, „Copy“ arba „Scan“.
2. Spaudykite (**Menu**) kol apatinėje ekrano eilutėje pasirodys norimas meniu ir spauskite **OK**.
3. Spauskite rodykles tol, kol bus parodytas reikiamas meniu punktas, tuomet paspauskite **OK**.
4. Jei nustatymas turi submeniu, kartokite 3 žingsnį.
5. Paspauskite **OK**, kad išsaugotumėte pasirinkimą.
6. Paspauskite (**Stop/Clear**) mygtuką, kad grįžtumėte į parengties režimą.

Meniu apžvalga

Fax Feature[a] (žr. „Fakso funkcija“ p. 278).		Fax Setup[a] (žr. „Siuntimo sąranka“ p. 280, „Pakeisti numatytąjį nustatymą“ p. 283)		Copy Feature (žr. „Kopijavimo funkcija“ p. 272).		
Darkness	Multi Send	Sending	DRPD Mode[de]	Original Size	Photo	Small Original[h]
Light+5- Light+1	Delay Send	Redial Times	Ring to Answer	Reduce/Enlarge	Magazine	Hole Punch
Normal	Send Forward	Redial Term	Stamp RCV Name	Duplex[f]	Layout	Book Center[i]
Dark+1- Dark+5	Forward to Fax	Prefix Dial	Rcv Start Code	1 Sided	Normal	Border Erase
Original Type	Forward to Email[c]	ECM Mode	Auto Reduction	1->2Sided	2-Up	Stamp[g]
Text	Forward to Server[c]	Fax Confirmation	Discard Size	1->2Sided Rotated	4-Up	Item
Text/Photo	Receive Forward	Image TCR	DRPD Mode[de]	2->1Sided	ID Copy	Opacity[j]
Photo	Forward to Fax	Dial Mode[d]	Duplex Print[b]	2->2Sided	BookCopy	Position[j]
Resolution	Forward to PC	Toll Save	Change Default	2->1Sided Rotated	Adjust Bkgd.	WaterMark[g]
Standard	Forward to Email[c]	Receiving	Resolution	Auto Color	Off	Message
Fine	Forward to Server[c]	Receive Mode	Darkness	Darkness	Auto	Pages[k]
Super Fine	Forward & Print	Fax	Original Type	Light+5- Light+1	Enhance Lev.1	
Original Size	Secure Receive	Tel	Original Size	Normal	Enhance Lev.2	
Duplex[b]	Off	Ans/Fax	Duplex[b]	Dark+1- Dark+5	Erase Lev.1- Erase Lev.4	
1 Sided	On			Original Type	Edge Erase[g]	
2 Sided	Print			Text	Off	
2 Sided Rotated	Cancel Job			Text/Photo		

Meniu apžvalga

a. Tikai CLX-419xFN/ CLX-626xFD/ CLX-626xFR.
b. Tikai CLX-626xFR.
c. Tikai CLX-626xFD/CLX-626xFR).
d. Atsižvelgiant į šalį šios parinkties gali nebūti.
e. Tikai CLX-419xFN.
f. Tikai CLX-626xND/CLX-626xFD/CLX-626xFR. Kai kurie meniu pavadinimai gali skirtis nuo jūsų įrenginio meniu pavadinimų, priklausomai nuo įrenginio funkcijų ar modelio.
g. Tikai CLX-626xND/CLX-626xFD/CLX-626xFR.
h. Ši parinktis nerodoma, kai yra nustatytos parinktys 2-Up, 4-Up, Book copy, Duplex, Auto Fit arba dokumento originalas įdėtas į ADF (DADF).
i. Ši parinktis atsiranda tik tada, kai parinktis **Layout** nustatyta ties **Book Copy**.
j. Ši parinktis atsiranda tada, kai parinktis **Item** nustatyta ties **On**.
k. Ši parinktis nerodoma, kai parinktis **Message** nustatyta ties **Off**.

Meniu apžvalga

Copy Setup (žr. „kopijavimo nustatymai“ p. 277).		Scan Feature (žr. „Nuskaitymo funkcija“ p. 284).		Scan Setup (žr. „Nuskaitymo sąranka“ p. 286).	Print Setup (žr. „Spausdinti“ p. 271).	
Change Default	Original Type	USB Feature	Darkness	Change Default	Orientation	Trapping
Original Size	Text	Original Size	FTP Feature[c]	USB Default	Portrait	Off
Copies	Text/ Photo	Original Type	Original Size	Email Default	Landscape	Medium
Copy Collation	Photo	Resolution	Original Type	FTP/SMB Default[c]	Copies	Maximum
Reduce/Enlarge	Magazine	Color Mode	Resolution	Original Size	Resolution	Screen
Duplex[a]		Color	Color Mode	Original Type	Normal	Normal
1 Sided		Gray	File Format	Resolution	Best	Enhanced
1->2Sided		Mono	Duplex[b]	Color Mode	Clear Text	Detailed
1->2Sided Rotated		File Format	Darkness	File Format	Minimum	Emulation
2->1Sided		Duplex[b]	SMB Feature[c]	Duplex[b]	Normal	Emulation Type
2->2Sided		Darkness	Original Size	Darkness	Maximum	Setup
2->1Sided Rotated		Email Feature	Original Type	Server Confirmation	Off	
Auto Color		Original Size	Resolution		Edge Enhance	
Darkness		Original Type	Color Mode		Off	
Light+5- Light+1		Resolution	File Format		Normal	
Normal		Color Mode	Duplex[b]		Maximum	
Dark+1- Dark+5		File Format	Darkness			
		Duplex[b]				

a. Tikai CLX-626xND/CLX-626xFD/CLX-626xFR. Kai kurie meniu pavadinimai gali skirtis nuo jūsų įrenginio meniu pavadinimų, priklausomai nuo įrenginio funkcijų ar modelio.
b. Tikai CLX-626xFR.
c. Tikai CLX-626xND/CLX-626xFD/CLX-626xFR.

Meniu apžvalga

System Setup (žr. „Sistemos sąranka“ p. 289).					
Machine Setup	Auto CR	Auto Power Off	Sound[a]	Usage Counter	Job Manage.[bf]
Machine ID[a]	Auto Tray Switch[b]	Off	Key Sound	Account	Active Job
Fax Number[a]	Paper Substitution	On	Alarm Sound	Maintenance	Secured Job
Date & Time	Tray Protection[b]	Paper Setup	Fax Sound	CLR Empty Msg.[e]	Stored Job
Clock Mode	Skip Blank Pages	Paper Size	Report	Supplies Life	
Language	PDF Type	Tray 1	Configuration	Image Mgr.	
Default Mode[a]	Stamp[b]	Tray 2[c]	Supplies Info.	Custom Color	
Power Save	Import Setting	MP Tray[b]	Demo Page	Auto Color Reg.	
Wakeup Event	Export Setting	Manual Feeder[d]	Address Book	Tone Adjustment	
System Timeout	Eco Settings	Change Default	Fax Send Confirmation[a]	Default	
Job Timeout	Vapor Mode	Paper Type	Fax Sent[a]	Auto Tone Adj.	
Altitude Adjustment	Off	Paper Source	E-mail Sent	Standard tone	
Humidity	On	Margin	Fax Received[a]	Cal. ID Sensor	
Auto Continue	Auto	Tray Confirm	Fax Scheduled Jobs[a]	TonerLow Alert	
0 Sec			Network Configuration	Serial Number	
30 Sec			PCL Font List	Ram Disk[c]	
Off			PS Font List	Paper Stacking	

Meniu apžvalga

a. Tikai CLX-419xFN/ CLX-626xFD/ CLX-626xFR.
b. Tikai CLX-626xND/CLX-626xFD/CLX-626xFR.
c. Tai papildoma funkcija. Tikai CLX-626xND/ CLX-626xFD/ CLX-626xFR.
d. Tikai CLX-419xN/ CLX-419xFN.
e. Ši parinktis rodoma tik tuomet, kai kasetėje lieka nedaug dažų.
f. Ši parinktis galima, jei yra įdėtas papildomas didelės talpos atminties įrenginys, papildoma atmintinė arba operatyviosios atmintinės diskas.

Meniu apžvalga

Network (žr. „Tinklo sąranka“ p. 301).	
TCP/IP (IPv4)	Network Configuration
DHCP	Net. Activate
BOOTP	Http Activate
Static	WINS
TCP/IP (IPv6)	SNMP V1/V2
IPv6 Activate	SNTP
DHCPv6 Config	UPnP(SSDP)
Ethernet Speed	MDNS
Automatic	SetIP
10Mbps Half	SLP
10Mbps Full	
100Mbps Half	
100Mbps Full	
1Gbps Full	
802.1x	
Clear Settings	

Meniu apžvalga

CLX-419xFW/CLX-626xFW/C186xFW

Jutikliniu ekranu galite lengvai nustatyti meniu.

- Valdymo skydelio jutikliniame ekrane rodomas **pagrindinis** ekrano vaizdas.
- Atsižvelgiant į parinktis ir modelius, kai kurie meniu yra papilkinti.
- Kai kurie meniu pavadinimai gali skirtis nuo jūsų įrenginio meniu pavadinimų, priklausomai nuo įrenginio funkcijų ar modelio.

Pagrindinio ekrano apžvalga

- **(Copy):** Kai spaudžiate **Copy** monitoriaus ekrane, pasirodo kopijavimo ekranas, kuris turi keletą pozicijų ir daugybę kopijavimo parinkčių.
- **(Scan):** Kai spaudžiate **Scan** monitoriaus ekrane, pasirodo nuskaitymo ekranas, kuris turi keletą pozicijų ir daugybę nuskaitymo parinkčių.
- **(Fax):** Kai spaudžiate **Fax** monitoriaus ekrane, pasirodo fakso ekranas, kuris turi keletą pozicijų ir daugybę fakso siuntimo parinkčių.
- **(Setup):** Galite naršyti dabartinius įrenginio nustatymus arba juos keisti.
- **(Job Status):** Užduoties būsenos parinktis rodo šiuo metu vykdomas, atliktas ir eilėje laukiančias užduotis.
- **(Eco):** Galite peržiūrėti ekonomiško spausdinimo nustatymus.
- **(Direct USB):** Atveria USB meniu, kai į įrenginio USB atmintinės prievadą įstatyta USB atmintinė.
- **(Document Box):** Jūs galite saugoti išspausdintus duomenis, išspausdinti saugų lapą arba bendrintą aplanką.
- **:** Rodo dažų būseną.
- **:** Parenka skystųjų kristalų ekrano šviesumą ir kalbą.
- < ∧ ∨ > **:** Slenka per galimas parinktis.

Meniu apžvalga

Copy				Fax		
Basic Copy Darkness Original Type Text Text/Photo Photo Magazine Color Mode Auto Color Mono Custom Copy Duplex[a] Reduce/Enlarge Darkness Color Mode Original Size Original Type Tray	Auto Tray1 Tray2[b] MP Tray[a] Manual Feeder[c] Layout Off Collation 2-up 4-up ID Copy Book Copy Adjust Background Edge Erase[a] Off SmallOriginal Hole Punch Book Center[d]	Border Erase Stamp[a] Item Opacity Position Watermark[a] ID Copy Darkness Color Mode Color Mono Auto Fit Copy Darkness Original Type Color Mode Collate Copy Duplex[a] Darkness	Color Mode Original Size Original Type N-up Copy Duplex[a] Darkness Color Mode Original Size Original Type N-up Book Copy Darkness Color Mode Original Size Original Type Book Copy	Memory Send Darkness Resolution Duplex[a] Original Type Original Size Color Mode On Hook Dial Darkness Resolution Duplex[a] Original Type Original Size Color Mode	Delayed Send Darkness Resolution Duplex[a] Original Type Original Size SpeedDial Send Darkness Resolution Duplex[a] Original Type Original Size Color Mode	Group Dial Send Darkness Resolution Duplex[a] Original Type Original Size Color Mode Redial Darkness Resolution Duplex[a] Original Type Original Size Color Mode

a. Tikai CLX-626xFW.
b. Tai papildoma funkcija. Tikai CLX-626xFW.
c. Tikai CLX-419xFW/C186xFW.
d. Ši parinktis atsiranda tik tada, kai parinktis **Layout** nustatyta ties **Book Copy**.

Meniu apžvalga

Scan					Eco
Local PC Destination Resolution Color Mode File Format PDF Encryption[ab] Duplex[a] Original Size Original Type Darkness Network PC Destination Resolution Color Mode File Format PDF Encryption[ab] Duplex[a] Original Size Original Type Darkness	Send Email To Original Type Original Size Resolution Color Mode File Format PDF Encryption[ab] Duplex[a] Darkness File Name SMB[a] Destination Original Type Original Size Resolution Color Mode File Format PDF Encryption[b]	Duplex Darkness File Name FTP[a] Destination Original Type Original Size Resolution Color Mode File Format PDF Encryption[b] Duplex Darkness File Name Custom Email To Subject From CC BCC	Original Type Original Size Resolution Color Mode File Format PDF Encryption[ab] Duplex[a] Darkness File Name USB Original Type Original Size Resolution Color Mode File Name File Format PDF Encryption[ab] Duplex[a] Darkness File Policy	Shared Folder[a] Original Size Resolution Color Mode File Name File Format PDF Encryption[b] Duplex Darkness File Policy WSD	Eco-On On Off Settings Default Mode On Off On-Forced[c] Feature Configuration Default Custom

Meniu apžvalga

a. Tikai CLX-626xFW.
b. Ši parinktis rodoma tik tada, kai **File Format** parinktis yra PDF.
c. Jei įjungsite ekonominį režimą ir nustatysite slaptažodį naudodamiesi programa SyncThru™ Web Service (**Settings** kortelė> **Machine Settings** > **System** > **Eco Settings**) arba Samsung Easy Printer Manager (**Device Settings** > **Eco**), pasirodys **On force** pranešimas. Kad galėtumėte pakeisti ekonominio režimo būseną, reikės įvesti slaptažodį.

Meniu apžvalga

Direct USB	Setup				
Print From	Machine Setup	Email	Account	WINS	Connect via PIN
Auto Fit	Default Setting	Print	Fax Setup	SNMP V1/V2	WLAN Settings
Copies	Copy Default	Reset	Send Forward	SNTP	WLAN Defaults
Duplex[a]	Scan Default	Reports	Receive Forward	UPnP(SSDP)	WLAN Signal
Select Tray	Fax Default	Configuration	Toll Save	MDNS	Clear Settings
Color Mode	Paper Setup	Supplies Information	Secure Receive	SetIP	Print Setup
Scan to USB	Tray1	Demo Page	Prefix Dial	SLP	Orientation
Original Type	Tray2[c]	Help List	Stmp Rcvd Name	Wireless	Copies
Original Size	MP Tray[a]	Address Book	ECM Mode	Wi-Fi ON/OFF	Resolution
Resolution	Manual Feeder[d]	Fax Send Confirmation	Modem speed	Wi-Fi Direct	Clear Text
Color Mode	Margin	Fax Sent	Image TCR	Wi-Fi Direct On/ Off	Edge Enhance
File Name	Tray Behaviour	Email Sent	Setup Wizard	Device Name	Trapping
File Format	Auto Tray Switch[a]	Fax Received	Network Setup	IP Address	Screen
PDF Encryption[b]	Auto Continue	Fax Schedule Jobs	Ethernet Speed	Group Owner	Emulation
Duplex[a]	Paper Substitution	Network Configuration	TCP/IP (IPv4)	Network Key	Select Tray
Darkness	Tray Protection[a]	PCL Font List	TCP/IP (IPv6)	Status	
File Policy	Address Book	PS Font List	802.1x	WPS Settings	
File Manage	PhoneBook	Usage Counter	Ethernet Activate	Connect via PBC	
Show Space			Http Activate		

a. Tikai CLX-626xFW.
b. Ši parinktis rodoma tik tada, kai **File Format** parinktis yra PDF.
c. Ši funkcija yra papildoma. Tikai CLX-626xFW.
d. Tikai CLX-419xFW/C186xFW.

Meniu apžvalga

Setup			Document Box[b]
Initial Setup	Toner Status Alert	Admin Setup	System Boxes
Machine ID	Skip Blank Pages	User Access Control	Stored Print
Select Country	Job Timeout	Authentication	Secured Print
Language	Altitude Adjustment	Stamp[b]	Shared Folder
Date&Time	Auto CR	Item	Duplex
Clock Mode	Firmware Version	Opacity	Select Tray
Default Mode	PDF Type	Position	Copies
Sound/Volume	ImageOverwrite	Change Admin Password	Color Mode
Power Save	Default Paper Size	Firmware Upgrade	
Wakeup Event	CLR Empty Msg[a]	Troubleshooting	
System Timeout	Image Management	Language	
Import Setting	Vapor Mode		
Export Setting	Paper Stacking		
	Humidity		

a. Ši parinktis rodoma tik tuomet, kai kasetėje lieka nedaug dažų.
b. Tikai CLX-626xFW.

Pagrindiniai įrenginio nustatymai

Įrenginio nustatymus galite nustatyti **Device Settings** esančiuose programoje Samsung Easy Printer Manager.

- Operacinių sistemų „Windows“ ir „Mac“ naudotojai žr. „Device Settings“ p. 371.
  - „Windows“ ir „Mac“ naudotojai, tą gali nustatyti **Samsung Easy Printer Manager** > **(perjunkite į papildomą režimą)** > **Device Settings**, žr. „Device Settings“ p. 371.

Įdiegę galite nustatyti numatytuosius įrenginio nustatymus.

Kad pakeistumėte įrenginio numatytuosius nustatymus, atlikite šiuos veiksmus:

Kai kuriuose modeliuose norint pereiti į žemesnio lygmens meniu gali reikėti paspausti mygtuką **OK**.

1. Valdymo skydelyje pasirinkite (**Menu**) > **System Setup** > **Machine Setup**.

   Arba jutikliniame ekrane pasirinkite **Setup** > **Machine Setup** > **Next** > **Initial Setup**.

2. Pasirinkite norimą parinktį ir paspauskite **OK**.

   - **Language:** pakeičia valdymo skydelyje rodomą kalbą.
   - **Date & Time:** Kai nustatote laiką ir datą, jie bus naudojami norint atlikti atidėtą faksogramos siuntimą ir spausdinimą. Laikas ir data spausdinami ataskaitose. Jei jie nėra teisingi, reikės pakeisti teisingu esamu laiku.

Įveskite teisingą laiką ir datą, naudodamiesi rodyklėmis arba skaičių klaviatūra (žr. „Raidžių ir skaičių klaviatūra“ p. 311).

- Mėnuo = 01–12
- Diena = 01–31
- Metai = reikia keturių skaičių
- Valandos = 01–12
- Minutės = 00–59

   - **Clock Mode:** Jūs galite nustatyti, kad įrenginys esamąjį laiką rodytų 12 arba 24 valandų formatu.
   - **Power Save:** Kai kurį laiką nenaudojate aparato, naudokite šią funkciją, kad būtų taupoma energija.

Paspaudus mygtuką (**Power/Wake Up**), pradėjus spausdinti arba priimant faksogramą, gaminys pabus iš energijos taupymo režimo.

   - **Altitude Adjustment:** Spausdinimo kokybę įtakoja atmosferos slėgis, kurį lemia įrenginio aukštis virš jūros lygio. Prieš nustatydami aukščio reikšmę, nustatykite vietos, kurioje esate, aukštį virš jūros lygio. (žr. „Aukščio reguliavimas“ p. 308).

Pagrindiniai įrenginio nustatymai

3 Pasirinkite norimą parinktį ir paspauskite **OK**.

4 Paspauskite **OK**, kad išsaugotumėte pasirinkimą.

5 Paspauskite mygtuką (**Stop/Clear**) arba pradžios ( ) piktogramą, kad grįžtumėte į parengto naudoti režimą.

Žr. toliau pateiktas nuorodas, kad nustatytumėte kitus įrenginiui naudingus nustatymus.

- Žr. „Įvairių simbolių įvedimas“ p. 311.
- Žr. „Raidžių ir skaičių klaviatūra“ p. 311.
- Žr. „Popieriaus dydžio ir tipo nustatymas“ p. 65.
- Žr. „Fakso adresų knygelės nustatymas“ p. 312.

Terpė ir dėklas

Šiame skyriuje pateikiama informacija apie spausdinimo medijos įdėjimą į įrenginį.

- Naudojant spausdinimo mediją, kuri neatitinka šių specifikacijų, gali kilti problemų ir prireikti įrenginio remonto. Tokiam remontui „Samsung“ garantija ar techninės priežiūros sutartys negalioja.
- Patikrinkite ar su šia mašina nenaudojate rašaliniams spausdintuvams skirto nuotraukų popieriaus. Taip galima sugadinti įrenginį.
- Naudojant degią spausdinimo mediją gali kilti gaisras.
- Naudokite tik nurodytą spausdinimo mediją (žr. „Spausdinimo terpės specifikacijos“ p. 156).

Naudojant degią mediją arba jei spausdintuve lieka pašalinių medžiagų, įtaisas gali perkaisti ir, retais atvejais, gali kilti gaisras.

Dėklo apžvalga

Norėdami pakeisti dydį turite sureguliuoti popieriaus kreipiamąsias.

CLX-419x series/C186x series	CLX-626x series
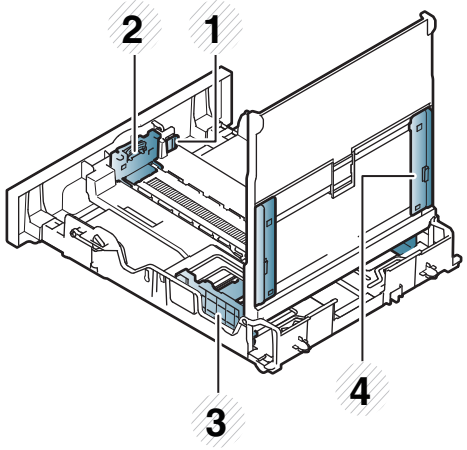	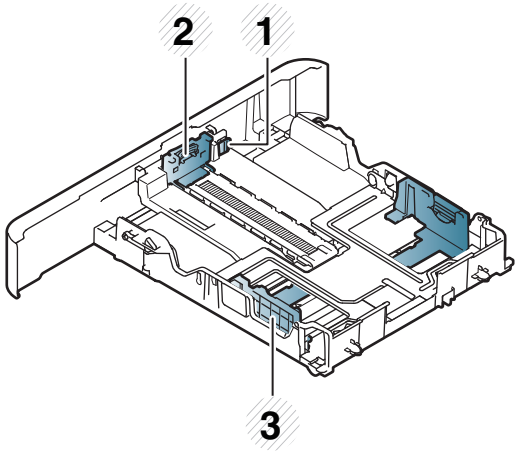

1 Dėklo išplėtimo svirtis

2 Popieriaus ilgio kreiptuvas

3 Popieriaus pločio kreiptuvas

4 Popieriaus pločio kreiptuvai rankiniame tiektuve

Terpė ir dėklas

„Legal“ dydžio popieriui:

Paspauskite mygtuką kaip parodyta ir patraukite dėklą.

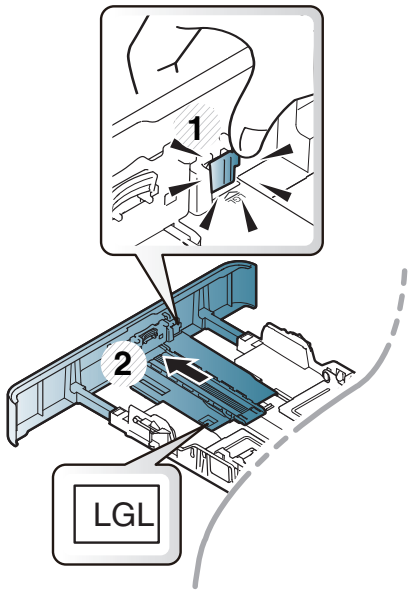

Paveikslėliai šiame vadove gali skirtis nuo jūsų įrenginio. Tai priklauso nuo funkcijų ir modelio. Patikrinkite įrenginio tipą (žr. „Dėklo apžvalga“ p. 54).

Jei nesureguliuosite kreiptuvo, gali užstrigti popierius arba išsikraipyti vaizdas.

Popieriaus įdėjimas į dėklą

Paveikslėliai šiame vadove gali skirtis nuo jūsų įrenginio. Tai priklauso nuo funkcijų ir modelio. Patikrinkite įrenginio tipą (žr. „Vaizdas iš priekio“ p. 24).

1 dėklas / papildomas dėklas

1 Ištraukite popieriaus dėklą.

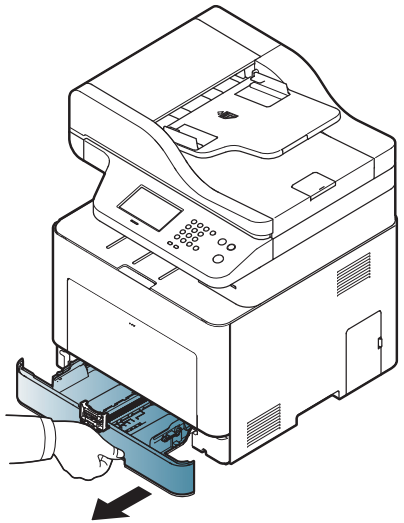

2 Suspauskite popieriaus pločio kreiptuvą ir ilgio svirtį, kad nustatytumėte juos į tinkamo popieriaus dydžio griovelį, pažymėtą dėklo apačioje, ir sureguliuotumėte pagal popieriaus dydį (žr. „Dėklo apžvalga“ p. 54).

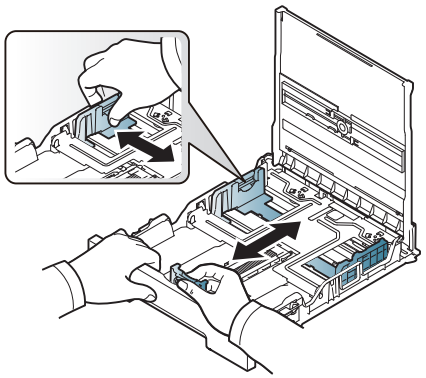

CLX-419x series

C186x series

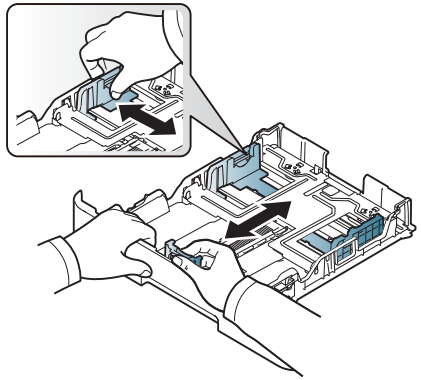

CLX-626x series

3 Suėmę palenkite popieriaus lapus arba papūskite į jų kraštus, kad atskirtumėte prieš juos įdėdami.

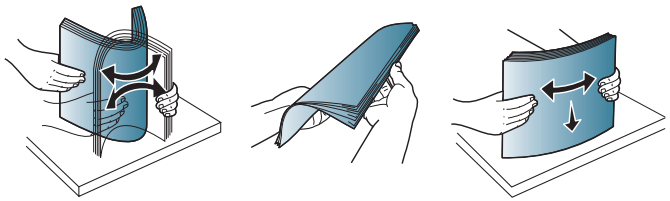

4 Įdėję popierių į dėklą, įspauskite jį tarp kreiptuvų ir popieriaus ilgio kreiptuvo.

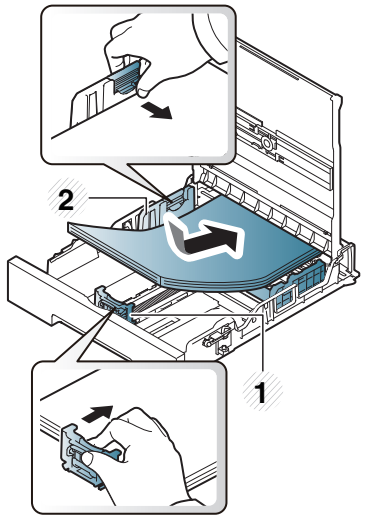

CLX-419x series

C186x series

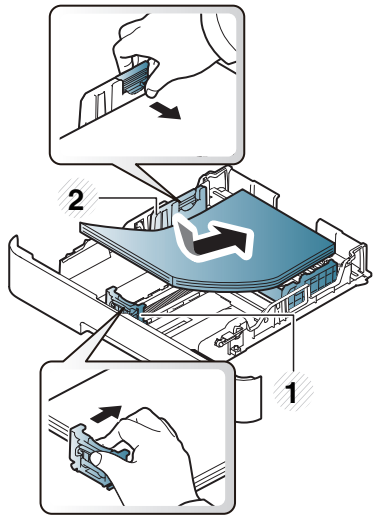

CLX-626x series

1 Popieriaus ilgio kreiptuvas

2 Popieriaus pločio kreiptuvas

Terpė ir dėklas

- Nespauskite popieriaus kreiptuvu per stipriai, kad terpė nesideformuotų.
- Jei nesureguliuojate popieriaus kreiptuvu, popierius gali įstrigti.

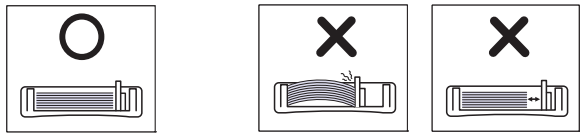

- Nenaudokite popieriaus, kurio priekinis kraštas susiraitęs, nes popierius gali užstrigti arba būti suraukšlėtas.

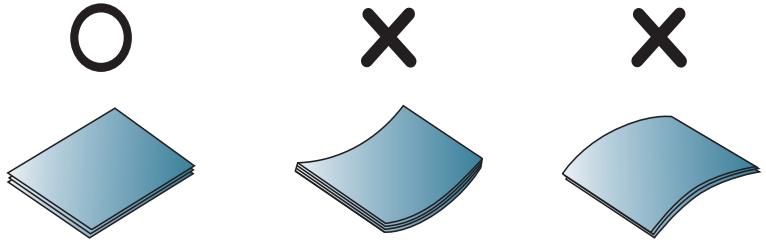

5 Įstatykite dėklą atgal į įrenginį.

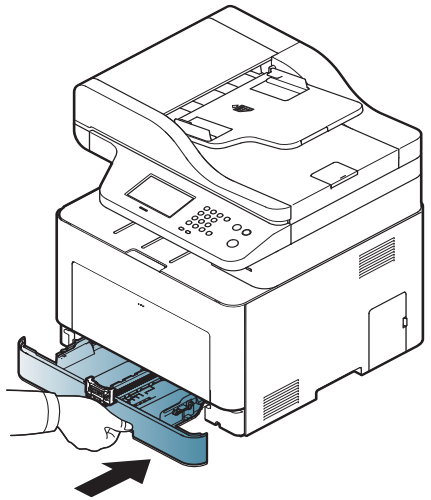

6 Kai spausdinate dokumentą, nustatykite popieriaus tipą ir dydį dėkle (žr. „Popieriaus dydžio ir tipo nustatymas“ p. 65).

Terpė ir dėklas

Daugiafunkcį dėklą (arba rankinį tiektuvą)

Į daugiafunkcį dėklą (arba rankinį tiektuvą) galima dėti specialaus dydžio ir tipo spausdinimo medžiagą, pavyzdžiui, atvirukus, korteles rašymui ir vokus (žr. „Spausdinimo terpės specifikacijos“ p. 156).

Daugiafunkcinio dėklo (arba rankinio tiektuvo) naudojimo patarimai

- Vienu kartu į daugiafunkcį dėklą (arba rankinį tiektuvą) įdėkite tik vieno tipo, dydžio ar svorio spausdinimo mediją.
- Kad popierius neįstrigtų, nedėkite jo spausdindami, kai daugiafunkciniame dėkle (arba rankiniame tiektuve) dar yra popieriaus. Tai taikoma ir kito tipo spausdinimo medijoms.
- Visada įdėkite tik nurodytą spausdinimo mediją, kad būtų išvengta popieriaus strigimo ir problemų dėl spausdinimo kokybės (žr. „Spausdinimo terpės specifikacijos“ p. 156).
- Prieš dėdami atvirukus, vokus ir etiketes į daugiafunkcinį dėklą (arba rankinį tiektuvą), išlyginkite jų nelygumus.

1 Ištraukite popieriaus dėklą rankiniam tiekimui.

ARBA

Paspauskite daugiafunkcio dėklo fiksatorių ir patraukite jį žemyn.

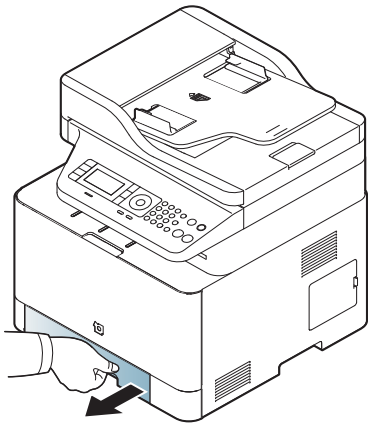

CLX-419x series

C186x series

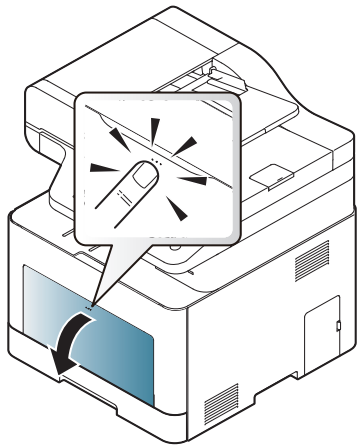

CLX-626x series

Terpė ir dėklas

2 Įdėkite popieriaus.

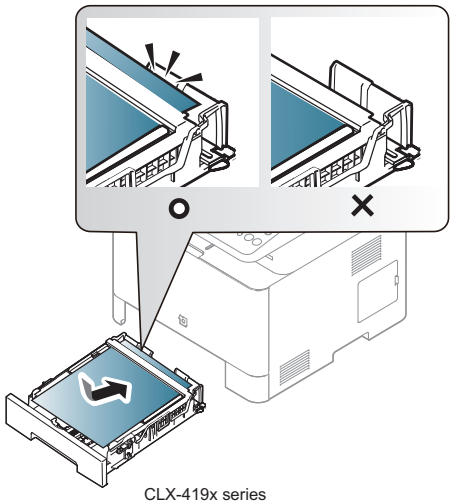

CLX-419x series
C186x series

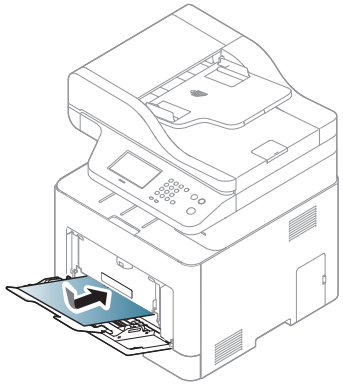

CLX-626x series

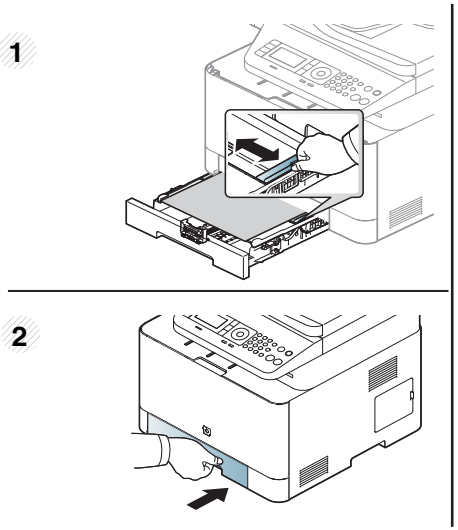

CLX-419x series
C186x series

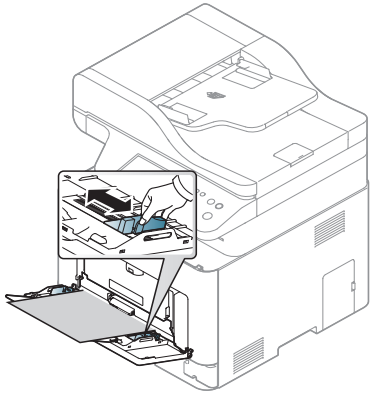

CLX-626x series

- Jei spausdinama ant specialios medijos, būtina vykdyti įdėjimo nurodymus (žr. „Spausdinimas ant specialios terpės“ p. 60).
- Jei popierius persidengia, kai spausdinimui naudojamas daugiafunkcis dėklas, atidarykite 1 dėklą ir išimkite persidengiančius popieriaus lapus bei pabandykite spausdinti iš naujo.

3 Suspauskite daugiafunkcinio dėklo (arba rankinio tiektuvo) popieriaus pločio kreiptuvus ir sureguliuokite juos pagal popieriaus plotį. Nespauskite jų per stipriai, nes popierius gali pradėti strigti arba persikreipti.

4 Kai spausdinate dokumentą, nustatykite popieriaus tipą ir dydį daugiafunkciame dėkle (arba rankiniame tiektuve).

Daugiau informacijos apie popieriaus tipo ir dydžio nustatymą valdymo skydelyje (žr. „Popieriaus dydžio ir tipo nustatymas“ p. 65).

Terpė ir dėklas

Spausdinimas ant specialios terpės

Kad nebūtų dėl netinkamo popieriaus, popieriaus nuostatos prietaise ir tvarkyklėje turi sutapti.

Kad pakeistumėte popieriaus nuostatą prietaise, **Samsung Easy Printer Manager** pasirinkite **(perjunkite į papildomą režimą)**> **Device Settings**.

Arba jei jūsų įrenginyje yra paprastas arba jutiklinis ekranas, nuostatą galite pakeisti naudodamiesi valdymo skydeliu.

Tada nustatykite popieriaus tipą lango **Spausdinimo nuostatos** > kortelėje **Paper** > **Paper Type** (žr. „Spausdinimo nuostatų atidarymas“ p. 71).

- Kai naudojate specialią mediją, rekomenduojame dėti po vieną lapą (žr. „Spausdinimo terpės specifikacijos“ p. 156).
- Paveikslėliai šiame vadove gali skirtis nuo jūsų įrenginio. Tai priklauso nuo funkcijų ir modelio. Patikrinkite įrenginio tipą (žr. „Vaizdas iš priekio“ p. 24).

Jei norite sužinoti kiekvieno popieriaus lapo svorį, žr. „Spausdinimo terpės specifikacijos“ p. 156.

Tipai	1-as dėklas	Papildomas dėklas[a]	Rankinis tiektuvas / daugiafunkcinis dėklas
Plain	●	●	●
Thick	●	●	●
Thicker	●		●
Thin	●	●	●
Bond	●	●	●
Color	●		●
CardStock	●	●	●
Labels	●		●
Transparency	●		●
Envelope	●		●
Preprinted	●		●
Cotton	●		●
Recycled	●	●	●
Archive	●	●	●
Letterhead	●	●	●
Punched	●	●	●
Glossy Photo	●	●	●

a. Tikai CLX-626x series.

(●: Palaikoma, tuščia: nepalaikoma)

Terpė ir dėklas

vokas

Sėkminga spauda ant vokų priklauso nuo jų kokybės.

Jei norite spausdinti ant voko, įdėkite jį, kaip parodyta šioje iliustracijoje.

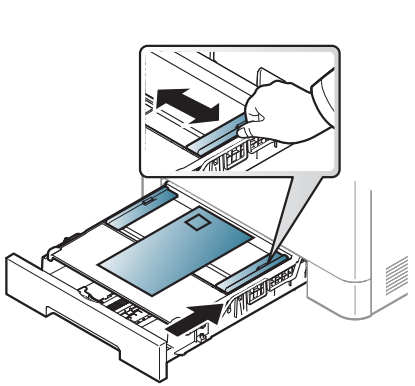

CLX-419x series

C186x series

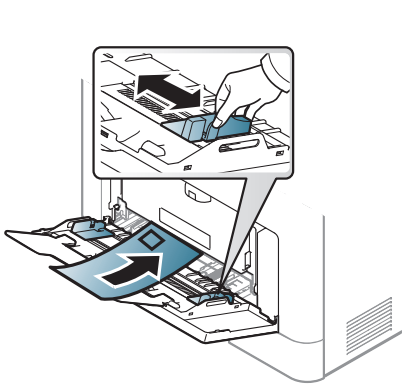

CLX-626x series

- Pasirinkdami vokus įvertinkite šiuos faktorius:
  - **Svoris:** turi neviršyti 90 g/m^2, priešingu atveju vokai gali užstrigti.
  - **Padėjimas:** turi gulėti su mažesniu nei 6 mm išlinkiu ir viduje neturi būti oro.
  - **Būklė:** turi būti nesusiraitę, įplėšti ar pažeisti.
  - **Temperatūra:** turi būti atsparūs veikiančiame įrenginyje susidarančiam karščiui ir spaudimui.
- Naudokite tik nepriekaištingos formos vokus su tiksliais sulenkimais.
- Nenaudokite vokų su pašto ženklais.
- Nenaudokite vokų su užsegimais, užšovais, langais, padengtų pamušalu, savaime prilimpančiais atspaudais ar kitomis sintetinėmis medžiagomis.
- Nenaudokite pažeistų arba prastai pagamintų vokų.
- Įsitikinkite, kad užlankas abiejuose voko galuose eina iki voko kampo.

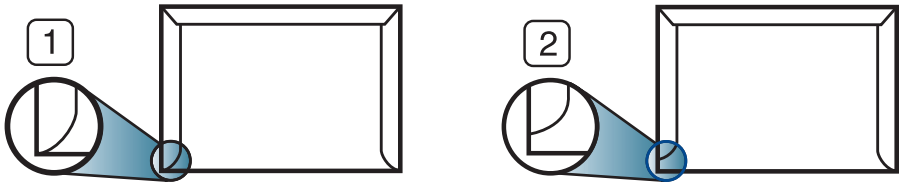

1 Priimtina

2 Nepriimtina

- Vokuose su nulupama lipnia juostele arba daugiau nei vienu atlanku turi būti naudojami klijai, kurie 0,1 sekundės galėtų atlaikyti aparato kaitinimo temperatūrą (apie 170 °C (338 °F)). Dėl papildomų atlankų ir juostelių vokai gali susisukti, susilankstyti arba įstrigti ir net sugadinti terminį įtaisą.
- Geriausiai spausdinimo kokybei užtikrinti paraštes nustatykite ne arčiau nei 15 mm nuo voko kampų.
- Venkite spausdinti per sritį, kurioje susikerta voko siūlės.

Terpė ir dėklas

Skaidrė

Jei spausdinama spalvotai ant skaidrių, uždėjus jas ant projektoriaus, vaizdų kokybė bus prastesnė nei spausdinant viena spalva.

Siekdami apsaugoti aparatą nuo sugadinimo naudokite tik tokią skaidrią plėvelę, kuri yra skirta naudoti su lazeriniais spausdintuvais.

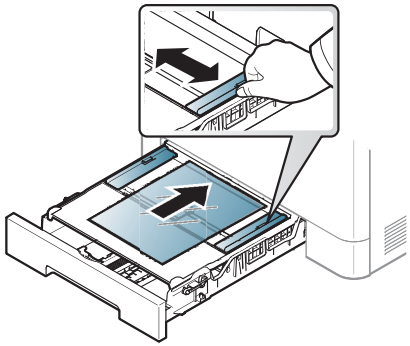

CLX-419x series

C186x series

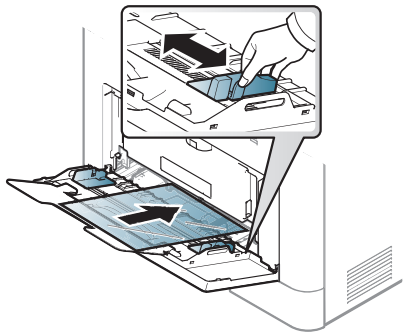

CLX-626x series

- Turi būti atspari įrenginio kaitinimo temperatūrai.
- Išėmę iš mašinos, padėkite jas ant lygaus paviršiaus.
- Nepalikite nepanaudotų skaidrių popieriaus padėkle ilgam laikui. Ant jų gali prisirinkti dulkių ir nešvarumų, todėl spausdinant atsiras dėmių.
- Siekdami apsaugoti nuo sutepimo pirštų atspaudais, naudokite juos atsargiai.
- Kad neišbluktų, nelaikykite atspausdintų skaidrių saulės spinduliuose.
- Pasižiūrėkite, ar skaidrės nesusiraukšlėjusios, nesusuktos ar neįtrūkę jų kampai.
- Nenaudokite skaidrių, kurios atsiskiria nuo pagrindo.
- Kad išspausdintos skaidrės nesukibtų tarpusavyje, nepalikite išspausdintų skaidrių krūvoje.
- Rekomenduojama terpė: „Xerox“ skaidrė, skirta spalviniam lazeriniam spausdintuvui, pavyzdžiui, 3R 91331(A4), 3R 2780 („Letter“).

Terpė ir dėklas

Etiketės

Kad nesugestų įrenginys, naudokite tik lazeriniams spausdintuvams skirtas etiketes.

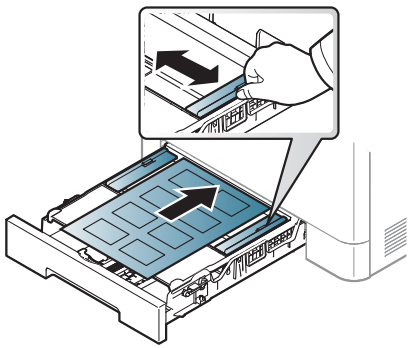

CLX-419x series
C186x series

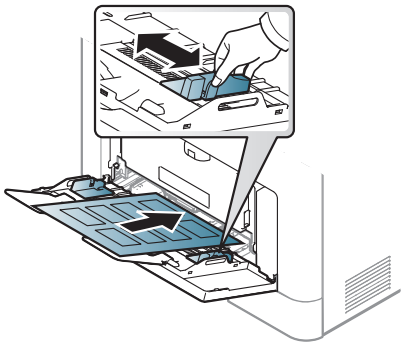

CLX-626x series

- Pasirinkdami etiketes įvertinkite šiuos faktorius:
  - **Klijai:** Turi būti atsparūs įrenginio kaitinimo temperatūrai apie 170°C (338°F).
  - **Išdėstymas:** naudokite etiketes, kurių pagrindas nėra pažeistas. Etiketės gali atsilupti nuo lakštų, kuriuose tarp etikečių yra tarpai, ir stipriai įstrigti.
  - **Užsilenkimas:** turi gulėti su mažesniu nei 13 mm išlinkiu bet kuria kryptimi.
  - **Būklė:** nenaudokite etikečių su raukšlėmis, pūslelėmis ar kitais išsiskyrimo požymiais.
- Patikrinkite, ar tarp etikečių nėra atviros lipniosios medžiagos. Dėl neuždengtų lipnių sričių spausdinimo metu etiketės gali nusilupti ir dėl to gali įstrigti popierius. Atvira lipnioji medžiaga taip pat gali sugadinti aparato sudėtines dalis.
- Spausdindami nenaudokite aparate lapo su etiketėmis daugiau kaip vieną kartą. Lipnus pagrindas yra skirtas praeiti pro aparatą tik vieną kartą.
- Nenaudokite etikečių, kurios yra atsiskyrusios nuo pagrindo arba susiraukšlėjusios, su pūslelėmis arba kitaip pažeistos.

Atvirukų žaliava/pritaikomo dydžio popierius

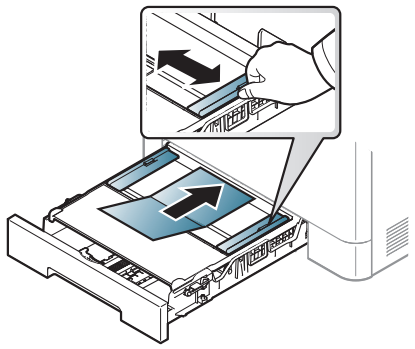

CLX-419x series
C186x series

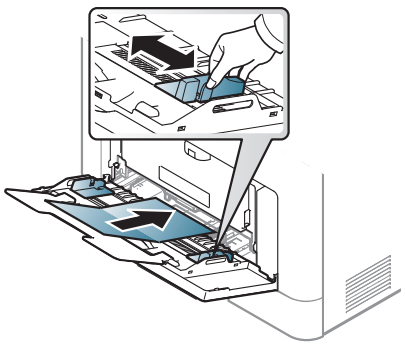

CLX-626x series

- Programoje nustatykite ne mažesnes kaip 6,4 mm paraštes nuo medžiagos kraštų.

Terpė ir dėklas

Jau spausdintas popierius

Kai dedate jau spausdintą popierių, spausdinta pusė turi būti nukreipta į viršų, neužriestu kraštu į priekį. Jei iškils popieriaus tiekimo problemų, apverskite popierių. Atminkite, kad spausdinimo kokybė negarantuojama.

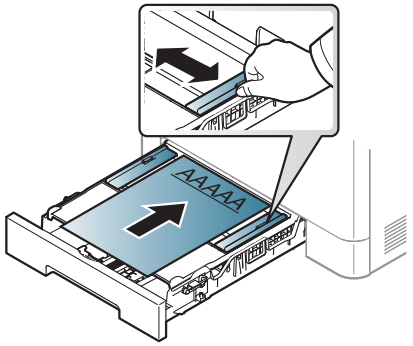

CLX-419x series
C186x series

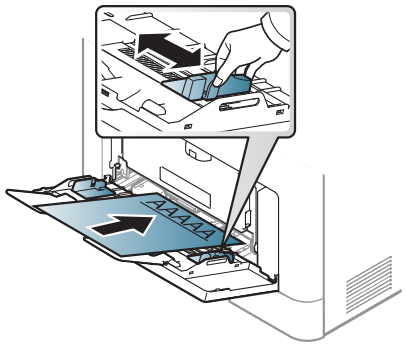

CLX-626x series

- Turi būti išspausdintas naudojant karščiui atsparų rašalą, kuris neištirps, neišgaruos ir neskleis kenksmingų medžiagų, kai 0,1 sek. bus veikiamas įrenginio kaitinimo temperatūros (apie 170 °C (338 °F)).
- Jau spausdinto popieriaus rašalas turi būti nedegus ir nedaryti neigiamo poveikio aparato voleliams.
- Prieš įdėdami jau atspausdintą popierių, patikrinkite, ar rašalas ant popieriaus išdžiuvęs. Kai vyksta kaitinimo procesas, drėgnas rašalas gali atsiskirti nuo jau spausdinto popieriaus ir pabloginti spausdinimo kokybę.

Blizgus fotopopierius

- Rekomenduojama terpė: tik blizgus (laiškinis) **HP Brochure Paper** popierius šiam įrenginiui (tik produktas: Q6611A).
- Rekomenduojama terpė: Blizgus (laiškinis) **HP Superior Paper 160 glossy** popierius šiam įrenginiui (produktas: Q6616A).

Terpė ir dėklas

Popieriaus dydžio ir tipo nustatymas

Įdėję popieriaus į dėklą, valdymo skydelio mygtukais nustatykite popieriaus dydį ir tipą.

Kad nebūtų dėl netinkamo popieriaus, popieriaus nuostatos prietaise ir tvarkyklėje turi sutapti.

Kad pakeistumėte popieriaus nuostatą prietaise, **Samsung Easy Printer Manager** pasirinkite **(perjunkite į papildomą režimą)**> **Device Settings**.

Arba jei jūsų įrenginyje yra paprastas arba jutiklinis ekranas, nuostatą galite pakeisti naudodamiesi valdymo skydeliu.

Tada nustatykite popieriaus tipą lango **Spausdinimo nuostatos** > kortelėje **Paper** > **Paper Type** (žr. „Spausdinimo nuostatų atidarymas“ p. 71).

- Aukščio reikšmę galite nustatyti **Device Settings** esančiuose programoje Samsung Easy Printer Manager.
  - „Windows“ ir „Mac“ naudotojai, tą gali nustatyti **Samsung Easy Printer Manager** > **(perjunkite į papildomą režimą)** > **Device Settings**, žr. „Device Settings“ p. 371.
- Kai kuriuose modeliuose norint pereiti į žemesnio lygmens meniu gali reikėti paspausti mygtuką **OK**.

1. Valdymo skydelyje paspauskite (**Menu**) > **System Setup** > **Paper Setup** > **Paper Size** arba **Paper Type**.

   Arba jutikliniame ekrane pasirinkite **Setup** > **Machine Setup** > **Next** > **Paper Setup** > pasirinkite dėklą > **Paper Size** arba **Paper Type**.

2. Pasirinkite dėklą ir norimą parinktį.
3. Paspauskite **OK**, kad išsaugotumėte pasirinkimą.
4. Paspauskite mygtuką (**Stop/Clear**) arba pradžios ( ) piktogramą, kad grįžtumėte į parengto naudoti režimą.

Jei norite naudoti specialaus dydžio popierių, pvz., popierių sąskaitoms, pasirinkite skirtuką **Paper** > **Size** > **Edit...** ir nustatykite **Custom Paper Size Settings** iš **Spausdinimo nuostatos** (žr. „Spausdinimo nuostatų atidarymas“ p. 71).

Terpė ir dėklas

Išvesties atramos naudojimas

Jei vienu metu spausdinate daug lapų, išvesties atramos paviršius gali įkaisti. Nelieskite šio paviršiaus ir neleiskite prie jo prisiartinti vaikams.

Išspausdinti lapai kaupiasi krūvoje ivesties atramoje, kuri padeda ilygiuoti ispausdintus lapus. Atlenkite išvesties atramą.

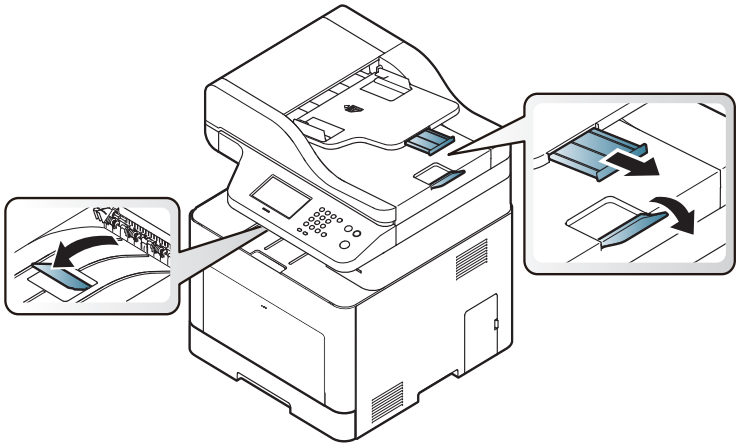

Paveikslėliai šiame vadove gali skirtis nuo jūsų įrenginio. Tai priklauso nuo funkcijų ir modelio. Patikrinkite įrenginio tipą (žr. „Vaizdas iš priekio“ p. 24).

Originalų paruošimas

- Negalima dėti popieriaus, mažesnio nei 142 x 148 mm (5,6 x 5,8 in) ar didesnio nei 216 x 356 mm (8,5 x 14 in).
- Nemėginkite dėti nurodyto tipo popieriaus, kad jis neįstrigtų, nebūtų prasta spausdinimo kokybė ir nesugestų įrenginys.
  - Kalkės arba popieriaus su kalkės pagrindu
  - Ritininio popieriaus
  - Plono lygaus ar plono popieriaus
  - Suraukšlėto ar suglamžyto popieriaus
  - Sulankstyto ar banguoto popieriaus
  - Įplyšusio popieriaus
- Prieš įdėdami nuimkite segtukus ir popieriaus sąvaržėles.
- Prieš įdėdami patikrinkite, ar klijai, rašalas ar koregavimo skystis visiškai išdžiuvo ant popieriaus.
- Nedėkite originalų, kuriuos sudaro skirtingo dydžio ar svorio popierius.
- Nedėkite bukletų, brošiūrų, skaidrių ar neįprastų charakteristikų dokumentų.

Terpė ir dėklas

Originalų uždėjimas

Jūs galite naudoti skenerio stiklą arba dokumentų tiektuvą, kad įdėtumėte originalą kopijuoti, skenuoti ar siųsti faksograma.

Paveikslėliai šiame vadove gali skirtis nuo jūsų įrenginio. Tai priklauso nuo funkcijų ir modelio. Patikrinkite įrenginio tipą (žr. „Vaizdas iš priekio“ p. 24).

Ant skaitytuvo stiklo

Naudodami skaitytuvo stiklą galite kopijuoti arba nuskaityti originalus. Galite gauti geriausią nuskaitymo kokybę, ypač spalvotiems arba pilkų atspalvių vaizdams. Patikrinkite, ar dokumentų tiektuve nėra originalių dokumentų. Jei dokumentų tiektuve bus aptiktas originalas, įrenginys prioritetą suteiks jam, o ne originalui ant skenerio stiklo.

1 Pakelkite ir atidarykite skaitytuvo dangtį.

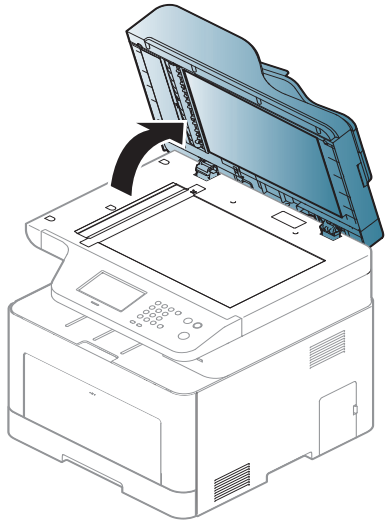

2 Padėkite originalą, nukreipę kopijuojamą pusę žemyn į skaitytuvo stiklą. Sulygiuokite su registracijos kreiptuvu viršutiniame kairiajame stiklo kampe.

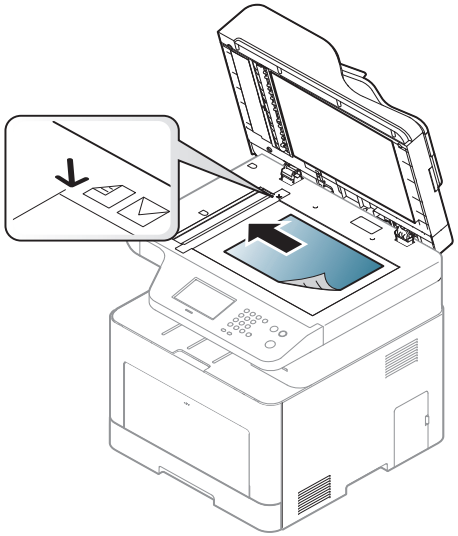

3 Uždarykite skaitytuvo dangtį.

- Jei kopijuodami paliksite skaitytuvo dangtį atidarytą, tai gali paveikti kopijavimo kokybę ir dažų sąnaudas.
- Dėl dulkių ant skenerio stiklo spaudinyje gali atsirasti juodų taškų. Pasirūpinkite, kad stiklas visada būtų švarus (žr. „Įrenginio valymas“ p. 115).
- Jei kopijuojate knygos arba žurnalo puslapį, pakelkite skaitytuvo dangtį, kol jo lankstus užfiksuos stabdiklis, po to dangtį uždarykite. Jei knyga arba žurnalas yra storesni kaip 30 mm, pradėkite kopijuoti pakėlę skaitytuvo dangtį.

- Saugokitės, kad nesudaužytumėte skaitytuvo stiklo. Galite susižeisti.
- Nedėkite rankų ant stiklo uždarydami skaitytuvo dangtį. Skaitytuvo dangtis gali nukristi ant rankų ir sužeisti.
- Nežiūrėkite į iš skaitytuvo vidaus kopijuojant arba nuskaitant sklindančią šviesą. Ji gali pažeisti akis.

Dokumentų tiektuve

Naudodami dokumento tiektuvą (arba dvigubą automatinį dokumento tiektuvą (DADF)), vienam darbui atlikti galite įdėti iki 50 popieriaus lapų (80 g/m^2, 21 lb kopijavimo popierius).

1 Suėmę palenkite popieriaus lapus arba papūskite į jų kraštus, kad atskirtumėte juos prieš įdėdami originalus.

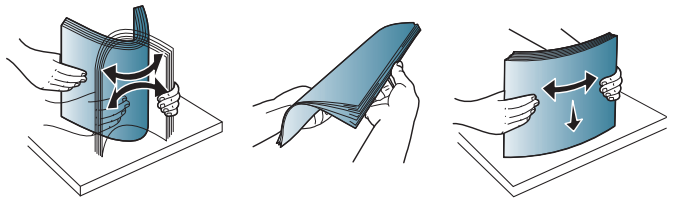

Terpė ir dėklas

2 Originalą į dokumentų tiektuvą įdėkite priekine puse į viršų. Patikrinkite, ar originalų krūvos apačia atitinka popieriaus dydį, pažymėtą dokumentų įvesties dėkle.

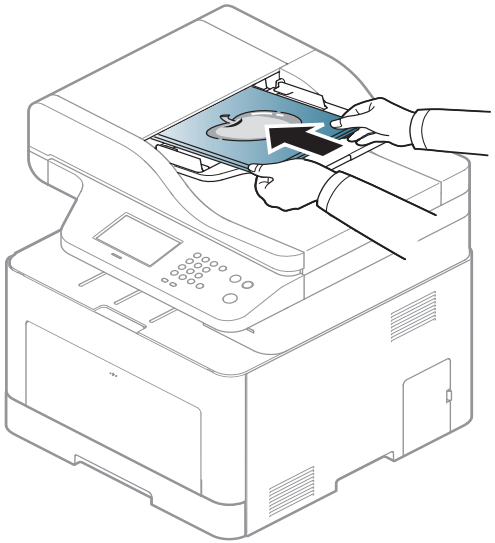

3 Sureguliuokite dokumentų tiektuvo pločio kreipiamąsias pagal popieriaus dydį.

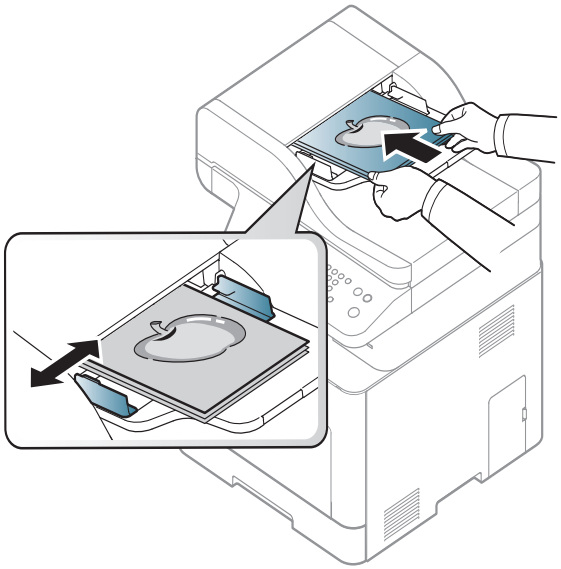

Dėl dulkių ant dokumentų tiektuvo stiklo spaudinyje gali atsirasti juodų linijų. Pasirūpinkite, kad stiklas visada būtų švarus (žr. „Įrenginio valymas“ p. 115).

Pagrindinis spausdinimas

Apie specialiąsias spausdinimo funkcijas skaitykite Papildomos informacijos vadove (žr. „Papildomų spausdinimo funkcijų naudojimas“ p. 318).

„Spausdinimas

Jeigu naudojate operacinę sistemą „Mac“, „Linux“ arba UNIX, skaitykite Papildomos informacijos vadovas (žr. „„Mac“ spausdinimas“ p. 329, „Spausdinimas operacinėje sistemoje „Linux““ p. 331 arba „„Unix“ spausdinimas“ p. 333).

Žemiau parodytas „Windows 7“ programos „Notepad“ langas **Spausdinimo nuostatos**.

1 Atidarykite dokumentą, kurį norite spausdinti.

2 Pasirinkite **Spausdinti** iš meniu **Failas**.

3 Sąraše **Pasirinkti spausdintuvą** pasirinkite įrenginį.

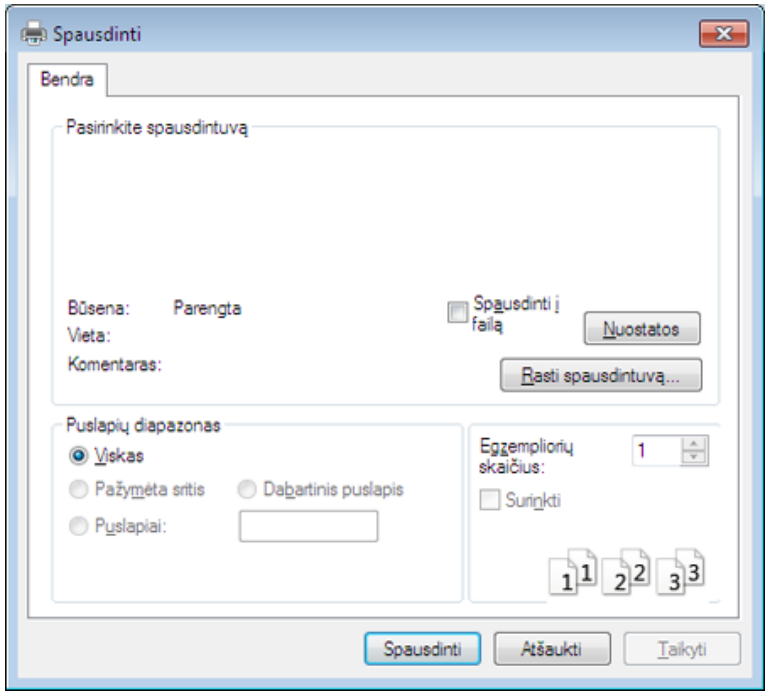

4 Pagrindiniai spausdinimo nustatymai, įskaitant kopijų skaičių ir spausdinimo intervalą, pasirenkami lange **Spausdinti**.

Jei norite pasinaudoti papildomomis spausdinimo funkcijomis, spustelėkite **Ypatybės** arba **Nuostatos** lange **Spausdinti** (žr. „Spausdinimo nuostatų atidarymas“ p. 71).

5 Norėdami pradėti spausdinimo darbą, spustelėkite **Gerai** arba **Spausdinti** lange **Spausdinti**.

Pagrindinis spausdinimas

Spausdinimo užduoties atšaukimas

Jei spausdinimo užduotis laukia spausdinimo eilėje arba spausdinimo kaupos programoje, užduotį galima atšaukti taip:

- Šį langą galite atverti du kartus spustelėdami įrenginio piktogramą ( ) „Windows“ užduočių juostoje.
- Taip pat spausdinimo darbą galite atšaukti valdymo skydelyje paspausdami (**Cancel** arba **Stop/Clear** mygtuką.

Spausdinimo nuostatų atidarymas

- Naudotojo vadove pavaizduotas langas **Spausdinimo nuostatos** gali skirtis priklausomai nuo naudojamo įrenginio.
- Kai pasirenkate parinktį **Spausdinimo nuostatos**, galite matyti įspėjimo ženklą arba . Ženklas reiškia, kad galite pasirinkti tam tikrą parinktį, tačiau tai nėra rekomenduojama, o ženklas reiškia, kad negalite pasirinkti tos parinkties dėl įrenginio nustatymo arba aplinkos.

1 Atidarykite dokumentą, kurį norite spausdinti.

2 Failo meniu pasirinkite **Spausdinti**. Atsiras langas **Spausdinti**.

3 Lange **Pasirinkti spausdintuvą** pasirinkite įrenginį.

4 Spustelėkite **Ypatybės** arba **Nuostatos**.

Ekrano vaizdas gali skirtis priklausomai nuo modelio.

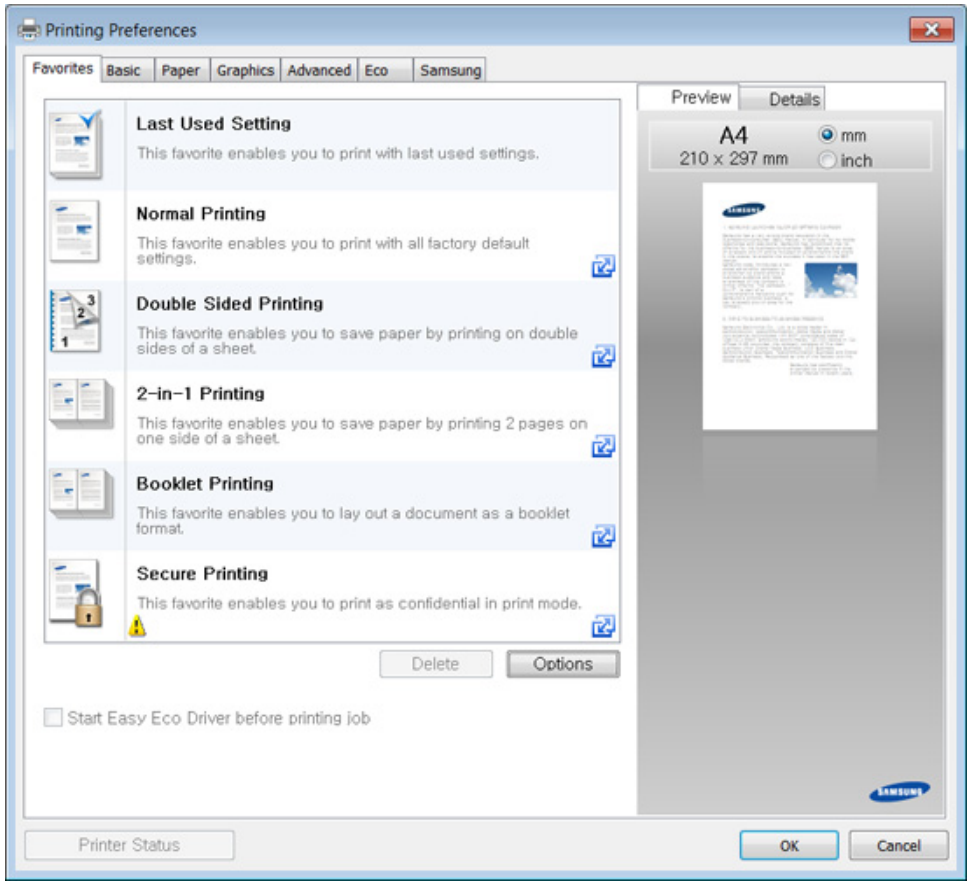

- Prieš spausdindami galite panaudoti **Eco** funkcijas, kad taupytumėte popierių ir dažus (žr. „Easy Eco Driver“ p. 363).
- Dabartinę įrenginio būseną galite patikrinti nuspausdami mygtuką **Printer Status** (žr. „„Samsung Printer Status“ naudojimas“ p. 372).

Parankinio nustatymo naudojimas

Parinktis **Favorites**, kuri matoma kiekviename nuostatų skirtuke, išskyrus skirtukus **Favorites** ir **Samsung**, leidžia išsaugoti dabartinius nuostatų nustatymus vėlesniam naudojimui.

Norėdami išsaugoti **Favorites** elementą, atlikite šiuos veiksmus:

1. Pagal poreikį pakeiskite nustatymus kiekviename skirtuke.
2. Įveskite elemento pavadinimą **Favorites** įvesties laukelyje.

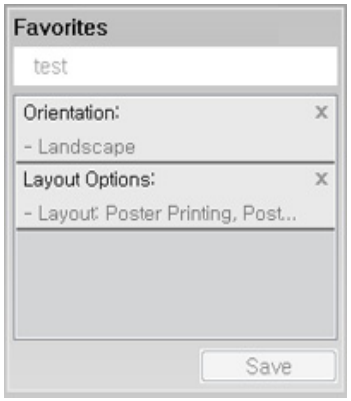

3. Spustelėkite **Save**.
4. Įveskite pavadinimą ir aprašymą ir pasirinkite norimą piktogramą.
5. Spustelėkite **OK**. Kai išsaugosite **Favorites**, bus išsaugoti esami tvarkyklės nustatymai.

Norėdami panaudoti išsaugotus nustatymus, pasirinkite juos skirtuke **Favorites**. Dabar įrenginys nustatytas spausdinti pagal pasirinktus nustatymus. Norėdami ištrinti išsaugotus nustatymus, pasirinkite juos skirtuke **Favorites** ir spustelėkite **Delete**.

Žinyno naudojimas

Spustelėkite parinktį, apie kurią norite sužinoti, lange **Spausdinimo nuostatos** ir paspauskite klavišą **F1** klaviatūroje.

Ekonomiškas spausdinimas

Funkcija **Eco** sumažina dažų ir popieriaus sąnaudas. Funkcija **Eco** leidžia taupyti spaudos išteklius ir ekonomiškai spausdinti.

Ekonomiškas režimas įjungiamas paspaudus **Eco** mygtuką valdymo skydelyje. Numatytasis „Eco“ režimo nustatymas yra dvipusis spausdinimas (tik CLX-626x series), keletas lapų vienoje pusėje („2-up“), praleisti tuščius puslapius.

Aukščio reikšmę galite nustatyti **Device Settings** esančiuose programoje Samsung Easy Printer Manager.

- „Windows“ ir „Mac“ naudotojai, tą gali nustatyti **Samsung Easy Printer Manager** > **(perjunkite į papildomą režimą)** > **Device Settings**, žr. „Device Settings“ p. 371.

Ekonominio režimo nustatymas valdymo skydeliu

- Meniu iškvietimas gali skirtis priklausomai nuo modelio (žr. „Meniu įjungimas“ p. 38 arba „Valdymo skydelio apžvalga“ p. 28).
- Kai kuriuose modeliuose norint pereiti į žemesnio lygmens meniu gali reikėti paspausti mygtuką **OK**.

1. Valdymo skydelyje paspauskite (**Menu**) > **System Setup** > **Machine Setup** > **Eco Settings**.

   Arba valdymo skydelyje paspauskite **Eco**.

   Arba jutikliniame ekrane pasirinkite **Eco** > **Settings** > **Next**.

2. Pasirinkite norimą parinktį ir paspauskite **OK**.

   - **Default Mode:** pasirinkite, jei norite įjungti arba išjungti ekonominį režimą.
     - **Off**: išjungia ekonominį režimą.
     - **On**: įjungia ekonominį režimą.

Jei įjungsite ekonominį režimą ir nustatysite slaptažodį naudodamiesi programa SyncThru™ Web Service (**Settings** kortelė> **Machine Settings** > **System** > **Eco Settings**) arba Samsung Easy Printer Manager (**Device Settings** > **Eco**), pasirodys **On force** pranešimas. Kad galėtumėte pakeisti ekonominio režimo būseną, reikės įvesti slaptažodį.

- **Change Template:** Taikykite nuostatas iš „Syncthru™ Web Service“ arba „Samsung Easy Printer Manager“. Prieš pasirinkdami šį elementą, turite nustatyti ekonominio režimo funkcijos nuostatas, esančias programoje SyncThru™ Web Service (**Settings** kortelė> **Machine Settings** > **System** > **Eco Settings**) arbaSamsung Easy Printer Manager (**Device Settings** > **Eco**).
  - **Select Template**

- **Default Eco**: Įrenginys veikia **Default Eco** režimu.
- **Custom Eco**: Pakeiskite visas reikiamas reikšmes.

3 Paspauskite **OK**, kad išsaugotumėte pasirinkimą.

Setting eco mode on the driver

Jei norite pasinaudoti papildomomis spausdinimo funkcijomis, spustelėkite **Ypatybės** arba **Nuostatos** lange **Spausdinti**(žr. „Spausdinimo nuostatų atidarymas“ p. 71).

Atverkite ekonominio režimo kortelę, kad galėtumėte nustatyti šį režimą. Jei matote ekonominio režimo paveikslėlį ( ), tai reiškia, jog šis režimas yra įjungtas.

Ekonomiško režimo parinktį

- **Printer Default:** vadovaujasi įrenginio valdymo skydeliu parinktais nustatymais.
- **None:** išjungia ekonominį režimą.
- **Eco Printing:** įjungia ekonominį režimą. Galite suaktyvinti pageidaujamus ekonominio režimo elementus.
- **Password:** jei administratorius įjungęs ekonominį režimą, kad galėtumėte pakeisti jo būseną, reikės įvesti slaptažodį.

Password mygtukas: Galite nustatyti iš SyncThru™ Web Service (**Settings** kortelė> **Machine Settings** > **System** > **Eco Settings**) arba Samsung Easy Printer Manager (**Device Settings** > **Eco**), suaktyvinamas slaptažodžio mygtukas. Kad pakeistumėte spausdintuvo nustatymus, spustelėkite šį mygtuką, įveskite slaptažodį, arba kreipkitės į administratorių.

Rezultatų modeliavimo programa

Result Simulator parodo sumažintos anglies dioksido emisijos, elektros sąnaudų ir sutaupyto popieriaus rezultatus atsižvelgiant į pasirinktus nustatymus.

- Rezultatai skaičiuojami remiantis duomenimis, kurie būtų gauti išspausdinus šimtą ne tuščių lapų, kai ekonominis režimas yra išjungtas.
- CO2, energijos ir popieriaus skaičiavimo koeficientas nustatytas remiantis **IEA**, Japonijos vidaus reikalų ir susisiekimo ministerijos indeksu ir www.remanufacturing.org.uk. Kiekvieno modelio indeksas skiriasi.
- Elektros energijos sąnaudos nustačius spausdinimo režimą reiškia vidutines šio įrenginio elektros energijos sąnaudas spausdinant.
- Faktinis sutaupytas ar sumažintas kiekis yra tik apytikslis, tikras kiekis gali skirtis priklausomai nuo naudojamos operacinės sistemos, kompiuterio našumo, programinės įrangos, prijungimo būdo, medijos tipo [storio] ir dydžio, užduoties sudėtingumo ir kitų veiksnių.

Pagrindinis spausdinimas

Saugus spausdinimas

- Atsižvelgiant į parinktis ar modelius kai kurių meniu ekrane gali ir nebūti. Tokiu atveju tai reiškia, kad jie netaikomi jūsų aparatui.
- Jums gali nepavykti spausdinti sudėtingų dokumentų, naudojant RAM diską. Norėdami spausdinti sudėtingus dokumentus, įdiekite pasirenkamą atmintinę.

Jei spausdintuvą naudojate biure, mokykloje ar kitoje viešoje vietoje, galite apsaugoti asmeninius dokumentus arba konfidencialią informaciją, naudodami apsaugoto spausdinimo funkciją.

Saugaus spausdinimo pradžia naudojant SyncThru™ Web Service

1. Pasirinkite žiniatinklio naršyklę, pavyzdžiui, „Internet Explorer“ iš „Windows“.

   Adreso lauke įveskite spausdintuvo IP adresą (http://xxx.xxx.xxx.xxx) ir paspauskite klavišą Enter arba spustelėkite **Eiti**.

2. Spustelėkite „Login“ viršutinėje dešinėje žiniatinklio svetainės „SyncThru™ Web Service“ dalyje (žr. „Prisijungimas prie SyncThru™ Web Service.“ p. 364).

3. **Settings** > **Machine Settings** > **System** > **RAM Disk**.

4. Įjunkite **RAM Disk**.

Atsižvelgiant į parinktis ar modelius šios funkcijos ekrane gali ir nebūti. Tokiu atveju tai reiškia, kad jie netaikomi jūsų aparatui.

Apsaugotų dokumentų spausdinimas naudojant valdymo skydelį

Meniu iškvietimas gali skirtis priklausomai nuo modelio (žr. „Meniu apžvalga“ p. 38 arba „Valdymo skydelio apžvalga“ p. 28).

1. Spausdintuvo valdymo skydelyje pasirinkite (**Menu**) > **Job Management** > **Secured Job**.

   ARBA

   Modeliuose su jutikliniu ekranu, jame spauskite (**Document Box**) > **System Boxes** > **Next** > **Secured Print**.

2. Pasirinkite dokumentą, kurį norite spausdinti.
3. Įveskite slaptažodį, kurį nustatėte tvarkyklėje.
4. Spausdinkite arba ištrinkite dokumentą.

Pagrindinis kopijavimas

- Apie specialiąsias spausdinimo funkcijas skaitykite Papildomos informacijos vadovas (žr. „kopijuoti“ p. 272).
- Meniu iškvietimas gali skirtis priklausomai nuo modelio (žr. „Meniu įjungimas“ p. 38 arba „Valdymo skydelio apžvalga“ p. 28).

Pagrindinis kopijavimas

1 Valdymo skydelyje paspauskite mygtuką (kopijuoti) > (**Menu**) > **Copy Feature**.

Arba valdymo skydelyje pasirinkite (**Menu**) > **Copy Feature**.

Arba jutikliniame ekrane pasirinkite **Copy** > **Basic Copy** > (nuostatos).

2 Padėkite vieną dokumentą ant dokumentų stiklo geraja puse žemyn arba padėkite dokumentus į dokumentų tiektuvą geraja puse aukštyn (žr. „Originalų uždėjimas“ p. 67).

3 Jei norite pritaikyti savo poreikiams kopijavimo nustatymus, įskaitant **Reduce/Enlarge**, **Darkness**, **Original Type** ir kitus, naudokite valdymo skydelio mygtukus (žr. „Kiekvienos kopijos nustatymų keitimas“ p. 77).

4 Jei reikia, naudodamiesi rodyklėmis arba skaičių klaviatūra, įveskite kopijų skaičių.

5 Paspauskite (**Start**).

Jei reikia atšaukti kopijavimo darbą veikimo metu, paspauskite (**Stop** arba **Stop/Clear**) mygtuką ir kopijavimas bus sustabdytas.

Pagrindinis kopijavimas

Kiekvienos kopijos nustatymų keitimas

Jūsų aparate yra numatytieji kopijavimo nustatymai, kad galėtumėte greitai ir lengvai kopijuoti.

- Jei nustatydami kopijavimo parinktis dukart paspaudžiate mygtuką (**Stop** arba **Stop/Clear**), visos parinktys, kurias buvote nustatę šiai kopijavimo užduočiai, bus atšauktos ir bus grąžinta numatytoji būsena. Arba, įrenginiui užbaigus vykdomą kopijavimo darbą, visoms parinktims automatiškai bus grąžinta numatytoji būsena.
- Meniu iškvietimas gali skirtis priklausomai nuo modelio (žr. „Meniu įjungimas“ p. 38).
- Kai kuriuose modeliuose norint pereiti į žemesnio lygmens meniu gali reikėti paspausti mygtuką **OK**.

Tamsumą

Jei turite originalą, kuriame yra blyškių užrašų ir tamsių vaizdų, galite sureguliuoti ryškumą, kad gautumėte kopiją, kurią būtų lengviau įskaityti.

1. Valdymo skydelyje paspauskite mygtuką (kopijuoti) > (**Menu**) > **Copy Feature** > **Darkness**.

   Arba valdymo skydelyje paspauskite **Darkness**.

   Arba jutikliniame ekrane pasirinkite **Copy** > **Basic Copy** > (nustatymai) >**Darkness**.

2. Pasirinkite norimą parinktį ir paspauskite **OK**.

   Pavyzdžiui, **Light+5** yra šviesiausia parinktis, o **Dark+5** – tamsiausia.

3. Paspauskite mygtuką (**Stop/Clear**) arba pradžios () piktogramą, kad grįžtumėte į parengto naudoti režimą.

Pagrindinis kopijavimas

Originalo tipo

Originalo nustatymas naudojamas pagerinti kopijos kokybę pasirinkus šiuo metu atliekamos kopijavimo užduoties dokumentą.

1 Valdymo skydelyje pasirinkite (kopijuoti) > (**Menu**) > **Copy Feature** > **Original Type**.

Arba valdymo skydelyje pasirinkite (**Menu**) > **Copy Feature** > **Original Type**.

Arba jutikliniame ekrane pasirinkite **Copy** > **Basic Copy** > (nustatymai) > **Original Type**.

2 Pasirinkite norimą parinktį ir paspauskite **OK**.

- **Text**: naudojama originalams, kurių didžiąją dalį sudaro tekstas.
- **Text/Photo**: naudojama originalams, kuriuose yra teksto ir nuotraukų.

Jei tekstas spausdinyje susiliejęs, pasirinkite **Text** kad gautumėte aiškesnį tekstą.

- **Photo**: naudojama, kai originalai yra nuotraukos.
- **Magazine**: Naudojama, kai originalai yra žurnalai.

3 Paspauskite mygtuką (**Stop/Clear**) arba pradžios () piktogramą, kad grįžtumėte į parengto naudoti režimą.

Sumažinta arba padidinta kopija

Iš dokumentų tiektuvo arba nuo skaitytuvo stiklo nukopijuoto vaizdo dydį galite sumažinti arba padidinti nuo 25 iki 400 proc.

- Šios funkcijos gali nebūti, priklausomai nuo modelio arba papildomų priedų (žr. „Įvairios savybės“ p. 11).
- Jeigu įrenginys veikia ekonominiu režimu, sumažinimo ir padidinimo funkcijų nėra.

Kaip pasirinkti iš anksto nustatytą kopijos dydį

1 Valdymo skydelyje paspauskite mygtuką (kopijuoti) > (**Menu**) > **Copy Feature** > **Reduce/Enlarge**.

Arba valdymo skydelyje pasirinkite (**Menu**) > **Copy Feature** > **Reduce/Enlarge**.

Arba jutikliniame ekrane pasirinkite **Copy** > **Custom Copy** > (nustatymai) > **Reduce/Enlarge**.

2 Pasirinkite norimą parinktį ir paspauskite **OK**.

3 Paspauskite mygtuką (**Stop/Clear**) arba pradžios () piktogramą, kad grįžtumėte į parengto naudoti režimą.

Kaip nustatyti kopijos dydį tiesiogiai įvedant mastelio reikšmę

1 Valdymo skydelyje paspauskite mygtuką (kopijuoti) > (**Menu**) > **Copy Feature** > **Reduce/Enlarge** > **Custom**.

Arba valdymo skydelyje pasirinkite (**Menu**) > **Copy Feature** > **Reduce/Enlarge**> **Custom**.

Arba jutikliniame ekrane pasirinkite **Copy** > **Custom Copy** > (nustatymai) > **Reduce/Enlarge** > **Custom**.

2 Skaitine klaviatūra įveskite norimą kopijos dydį.

3 Paspauskite **OK**, kad išsaugotumėte pasirinkimą.

4 Paspauskite mygtuką (**Stop/Clear**) arba pradžios ( ) piktogramą, kad grįžtumėte į parengto naudoti režimą.

Kai darote sumažintą kopiją, kopijos apačioje gali pasirodyti juodos linijos.

Asmens tapatybės kortelės kopijavimas

Jūsų aparatas gali spausdinti dvipusius originalus viename lape.

Aparatas spausdina vieną originalo pusę viršutinėje lapo dalyje, o kitą pusę – apatinėje dalyje, nesumažindamas originalo dydžio. Ši funkcija yra naudinga kopijuojant nedidelio dydžio dokumentus, pvz., vizitines korteles.

- Kad būtų galima naudoti šią funkciją originalas turi būti uždėtas ant skaitytuvo stiklo.
- Jei įrenginys nustatytas ekonominiu režimu, ši funkcija neprieinama.

Priklausomai nuo modelio, darbo procedūra gali skirtis.

1 Valdymo skydelyje paspauskite **ID Copy**.

Arba valdymo skydelyje pasirinkite (**Menu**) > **Copy Feature** > **Layout** > **ID Copy**.

Arba jutikliniame ekrane pasirinkite **Copy** > **ID Copy**.

Pagrindinis kopijavimas

2 Priekinę originalo pusę padėkite ant skenerio stiklo nukreiptą į apačią, kaip nurodo rodyklės. Tada uždarykite skaitytuvo dangtį.

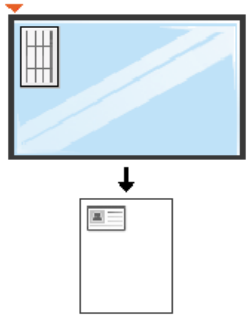

3 Ekrane pasirodo **Place Front Side and Press [Start]**.

4 Paspauskite (**Start**).

Jūsų aparatas pradeda priekinės pusės nuskaitymą ir rodo **Place Back Side and Press [Start]**.

5 Apverskite originalą ir padėkite jį ant skaitytuvo stiklo ten, kur nurodo rodyklės, kaip pavaizduota. Tada uždarykite skaitytuvo dangtį.

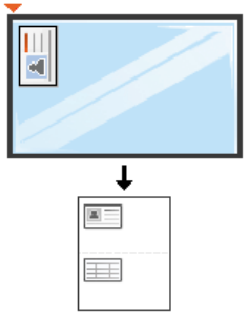

6 Paspauskite (**Start**) mygtuką.

- Jei nepaspausite mygtuko (**Start**), nukopijuota bus tik priekinė pusė.
- Jei originalas yra didesnis, nei spausdinimo sritis, tam tikros dalys gali būti neatspausdintos.

Bendrai apie skenavimą

Apie specialiąsias nuskaitymo funkcijas skaitykite Papildomos informacijos vadovas (žr. „Nuskaitymo funkcija“ p. 335).

Paprastas nuskaitymas

Tai yra įprasta ir paprasta procedūra, skirta originalams nuskaityti.

Tai yra pagrindinis nuskaitymo būdas, kurį naudoja USB laidu prijungtas aparatas.

- Meniu iškvietimas gali skirtis priklausomai nuo modelio.
- Kai kuriuose modeliuose norint pereiti į žemesnio lygmens meniu gali reikėti paspausti mygtuką **OK**.
- Jei norite nuskaityti naudodami tinklą, žr. Papildomos informacijos vadovą (žr. „Nuskaitymas prie tinklo prijungtu įrenginiu“ p. 336).

1 Padėkite vieną dokumentą ant dokumentų stiklo geraja puse žemyn arba padėkite dokumentus į dokumentų tiektuvą geraja puse aukštyn (žr. „Originalų uždėjimas“ p. 67).

2 Valdymo skydelyje pasirinkite (nuskaitymas) > **Scan To PC**.

Arba jutikliniame ekrane pasirinkite **Scan** > **Local PC**.

Jei pamatysite pranešimą **Not Available**, patikrinkite prievado jungtį arba pasirinkite **Enable Scan from Device Panel** iš „**Samsung Easy Printer Manager**“ > Perjunkite į papildomą režimą > **Scan to PC Settings**.

3 Pasirinkite pageidaujamą nuskaitymo paskirties vietą ir paspauskite **OK**.

Numatytasis nustatymas yra **My Documents**.

- Galite sukurti ir išsaugoti dažnai naudojamus nustatymus kaip profilių sąrašą. Taip pat galite įtraukti arba pašalinti profilį ir išsaugoti kiekvieną profilį kitu adresu.
- Kad pakeistumėte „**Samsung Easy Printer Manager**“ > Perjunkite į papildomą režimą > **Scan to PC Settings**.

4 Pasirinkite norimą parinktį ir paspauskite **OK**.

5 Nuskaitymas prasideda.

Nuskaitytas vaizdas išsaugomas kompiuteryje, **C:\Vartotojai\naudotojo pavadinimas\Mano dokumentai**. Išsaugotas aplankas gali skirtis atsižvelgiant į naudojamą operacinę sistemą ar programą.

Faksogramų siuntimo pagrindai

- Ši funkcija nepalaikoma CLX-419xN/CLX-626xND (žr. „Įvairios savybės“ p. 11).
- Apie specialiąsias faksogramų siuntimo funkcijas skaitykite Papildomos informacijos vadovas (žr. „Fakso funkcija“ p. 344).
- Meniu iškvietimas gali skirtis priklausomai nuo modelio (žr. „Meniu įjungimas“ p. 38 arba „Valdymo skydelio apžvalga“ p. 28).

- Jūs negalėsite naudoti šio įrenginio kaip fakso aparato su internetiniu telefonu. Dėl išsamesnės informacijos kreipkitės į interneto paslaugų teikėją.
- Rekomenduojame naudoti įprastas analogines telefono paslaugas (PSTN: viešasis perjungiamasis telefono tinklas), kai prijungiate telefono linijas fakso aparatui naudoti. Jei naudojatės kitomis interneto paslaugomis (DSL, ISDN, VoIP), ryšio kokybę galite pagerinti naudodami mikrofiltrą. Mikrofiltras pašalina nereikalingus triukšmo signalus ir pagerina ryšio arba interneto kokybę. Kadangi DSL mikrofiltras nėra pridedamas prie įrenginio, dėl mikrofiltro naudojimo kreipkitės į interneto paslaugų teikėją.

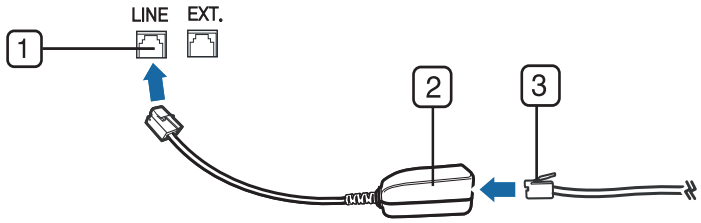

1 Linijos prievadas
2 Mikrofiltras
3 DSL modemas / telefono linija (žr. „Vaizdas iš galo“ p. 26).

Paruošimas siųsti faksogramą

Prieš siunčiant arba priimant faksogramą, reikia prijungti komplekte esantį linijos laidą prie telefono sieninio lizdo (žr. „Vaizdas iš galo“ p. 26). Žr. Trumpoji įrengimo instrukcija apie ryšio užmezgimą. Telefono ryšio užmezgimo būdas skiriasi priklausomai nuo šalies.

Faksogramų siuntimo pagrindai

Faksogramos siuntimas

Dokumentams padėti galite naudoti dokumentų tiektuvą arba skenerio stiklą. Jei originalai padedami ir ant dokumentų tiektuvo, ir skenerio stiklo, pirmiausiai įrenginys nuskaitys tuos dokumentų tiektuve esančius originalus, kuriems suteikiamas didesnis skenavimo prioritetas.

1. Padėkite vieną dokumentą ant dokumentų stiklo geraja puse žemyn arba padėkite dokumentus į dokumentų tiektuvą geraja puse aukštyn (žr. „Originalų uždėjimas“ p. 67).
2. Paspauskite (Faksas) valdymo skydelyje.

   Arba jutikliniame ekrane pasirinkite **Fax** > **Memory Send** > (nustatymai).
3. Sureguliuokite raišką ir tamsumą, kad faksograma atitiktų jūsų poreikius (žr. „Dokumento nustatymų reguliavimas“ p. 85).
4. Įveskite adresato fakso numerį (žr. „Raidžių ir skaičių klaviatūra“ p. 311).
5. Valdymo skyde paspauskite (**Start**). Įrenginys pradės skenuoti ir nusiųs faksogramą į paskirties vietas.

- Jei faksogramą norite siųsti tiesiai iš kompiuterio, naudokite Samsung Network PC Fax (žr. „Faksogramos siuntimas iš kompiuterio“ p. 345).
- Jei norite atšaukti faksogramą, paspauskite (**Stop** arba **Stop/Clear**) prieš įrenginiui pradedant siuntimą.
- Jei naudojote skenerio stiklą, įrenginys parodys pranešimą, kuriuo nurodoma padėti kitą lapą.

Rankinis faksogramos siuntimas

Kad faksogramą išsiųstumėte naudodamiesi valdymo skydelyje esančiu (**On Hook Dial**), atlikite šiuos veiksmus.

1. Padėkite vieną dokumentą ant dokumentų stiklo geraja puse žemyn arba padėkite dokumentus į dokumentų tiektuvą geraja puse aukštyn (žr. „Originalų uždėjimas“ p. 67).
2. Paspauskite (Faksas) valdymo skydelyje.

   Arba jutikliniame ekrane pasirinkite **Fax** > **On Hook Dial** > (nustatymai).
3. Sureguliuokite raišką ir tamsumą, kad faksograma atitiktų jūsų poreikius (žr. „Dokumento nustatymų reguliavimas“ p. 85).

Faksogramų siuntimo pagrindai

4 Valdymo skydelyje paspauskite (**On Hook Dial**) arba pakelkite ragelį.

5 Naudodamiesi valdymo skydelio skaičių klaviatūra, įveskite fakso numerį.

6 Valdymo skydelyje paspauskite (**Start**), kai išgirsite rėžiantį fakso signalą iš nuotolinio fakso įrenginio.

Faksogramos siuntimas į kelias paskirties vietas

Galima naudoti siuntimo keliems adresatams funkciją, kuri suteikia galimybę faksogramą siųsti keliems adresatams. Originalai atmintyje išsaugomi automatiškai ir siunčiami į nuotolinę stotelę. Nusiuntus originalai automatiškai ištrinami iš atminties.

Su šia funkcija negalite siųsti faksogramų, jeigu esate pasirinkę „super fine" raišką arba jeigu faksograma yra spalvota.

1 Padėkite vieną dokumentą ant dokumentų stiklo geraja puse žemyn arba padėkite dokumentus į dokumentų tiektuvą geraja puse aukštyn (žr. „Originalų uždėjimas“ p. 67).

2 Paspauskite (Faksas) valdymo skydelyje.

Arba jutikliniame ekrane pasirinkite **Fax** > **SpeedDial Send** arba **Group Dial Send** > (nustatymai).

3 Sureguliuokite raišką ir tamsumą, kad faksograma atitiktų jūsų poreikius (žr. „Dokumento nustatymų reguliavimas“ p. 85).

4 Valdymo skydelyje paspauskite mygtuką (**Menu**) > **Fax Feature** > **Multi Send**.

Arba jutikliniame ekrane pasirinkite **Next**.

5 Įveskite pirmo faksogramą gaunančio įrenginio numerį ir paspauskite **OK**.

Galite paspausti sparčiojo rinkimo numerius arba pasirinkti grupės rinkimo numerį naudodami mygtuką (**Address book**).

6 Įveskite antrojo fakso numerį ir paspauskite **OK**.

Ekrane paprašys įvesti kitą fakso numerį dokumentui siųsti.

7 Norėdami įvesti daugiau fakso numerių, paspauskite **OK**, kai pasirodo **Yes**, ir kartokite 5 ir 6 veiksmus.

- Galite įvesti iki 10 adresatų.
- Įvedus grupės rinkimo numerį, kitos grupės rinkimo numerio įvesti negalėsite.

8 Įvedę fakso numerius, paspauskite rodyklę į kairę / į dešinę, pasirinkite **No** prie raginimo **Another No.?** ir paspauskite **OK**.

Įrenginys pradės siųsti faksogramas įvestais numeriais pagal numerių įvedimo tvarką.

Išsiuntus faksogramas išspausdinama kelių siuntimų ataskaita.

Faksogramų siuntimo pagrindai

Faksogramos priėmimas

Gamykloje jūsų įrenginiui iš anksto nustatytas faksogramų režimas. Kai gaunate faksogramą, įrenginys atsiliepia į skambutį pagal nurodytą skambėjimo signalo skaičių ir automatiškai priima faksogramą.

Dokumento nustatymų reguliavimas

Prieš siųsdami faksogramą, pakeiskite šiuos nustatymus pagal originalo būseną, kad būtų užtikrinta geriausia kokybė.

- Meniu iškvietimas gali skirtis priklausomai nuo modelio (žr. „Meniu įjungimas“ p. 38 arba „Valdymo skydelio apžvalga“ p. 28).
- Kai kuriuose modeliuose norint pereiti į žemesnio lygmens meniu gali reikėti paspausti mygtuką **OK**.

Resolution

Numatytieji dokumento nustatymai užtikrina gerus rezultatus, kai naudojamas įprasto teksto originalas. Tačiau, jei siunčiate prastos kokybės originalą arba originale yra nuotraukų, galite sureguliuoti raišką geresnei faksogramos kokybei.

Raiškos nustatymas taikomas dabartiniam fakso darbui. Jei norite pakeisti numatytąjį nustatymą (žr. Papildoma informacija).

1 Valdymo skydelyje paspauskite mygtuką (faksas) > (**Menu**) > **Fax Feature** > **Resolution**.

Arba jutikliniame ekrane pasirinkite **Fax** > pasirinkite fakso siuntimo tipą, pvz. **Memory Send**, **On Hook Dial**, **Delayed Send** ir kt. > (nustatymai) > **Resolution**.

2 Pasirinkite norimą parinktį ir paspauskite **OK**.

- **Standard**: originalas su įprasto dydžio ženklais.
- **Fine**: originalas su mažais ženklais arba plonomis linijomis, arba originalas, atspausdintas taškinės matricos spausdintuvu.
- **Super Fine**: originalas su ypač tiksliomis detalėmis. **Super Fine** režimas įjungiamas, jei įrenginys, su kuriuo užmezgate ryšį, taip pat palaiko „Super Fine“ raišką.

- Su siuntimu į atmintį **Super Fine** režimas neveikia. Raiškos nustatymas automatiškai pakeičiamas į **Fine**.
- Kai jūsų įrenginiui nustatyta **Super Fine** raiška, o įrenginys, su kuriuo užmezgate ryšį, nepalaiko **Super Fine** raiškos, įrenginys faksogramą siųs naudodamas didžiausios raiškos režimą, palaikomą kito fakso įrenginio.

- **Photo Fax**: originalai su pilkais šešėliais arba nuotraukos.
- **Color Fax**: Spalvotas originalas.

- Atminties persiuntimas šiame režime negalimas.
- Spalvotą faksogramą siųsti galite tik tuo atveju, jei įrenginys, su kuriuo užmezgate ryšį, palaiko spalvotos faksogramos priėmimą ir faksogramą siunčiate rankiniu būdu.

3 Paspauskite mygtuką (**Stop/Clear**) arba pradžios ( ) piktogramą, kad grįžtumėte į parengto naudoti režimą.

Darkness

Jūs galite pasirinkti originalo dokumento tamsumo laipsnį.

Tamsumo nustatymas taikomas dabartiniam fakso darbui. Jei norite pakeisti numatytąjį nustatymą (žr. „Faksas“ p. 278).

1 Valdymo skydelyje paspauskite mygtuką (faksas) > (**Menu**) > **Fax Feature** > **Darkness**.

Arba jutikliniame ekrane pasirinkite **Fax** > pasirinkite fakso siuntimo tipą, pvz., **Memory Send**, **On Hook Dial**, **Delayed Send** ir kt. > (nustatymai) > **Darkness**.

2 Pasirinkite norimą tamsumo lygį.

3 Paspauskite mygtuką (**Stop/Clear**) arba pradžios ( ) piktogramą, kad grįžtumėte į parengto naudoti režimą.

USB atminties įtaiso naudojimas

Šiame skyriuje aprašoma, kaip naudotis USB raktu kartu su jūsų aparatu.

Apie USB atmintuką

USB atminties įtaisai būna įvairios talpos, kad turėtumėte daugiau vietos dokumentams, prezentacijoms, parsisiųstai muzikai ir vaizdo įrašams, didelės raiškos nuotraukoms ar bet kokiems kitiems failams, kuriuos norite išsaugoti arba perkelti.

Jūs galite atlikti tokias užduotis savo aparate, naudodamiesi USB atminties įtaisu.

- Nuskaityti dokumentus ir išsaugoti juos USB atminties įtaise.
- Išspausdinti informaciją, patalpintą USB atminties įtaise.
- Atkurti atsargines failų kopijas į aparato atmintį
- Suformatuoti USB atminties įtaisą
- Patikrinti esamos atminties talpą

USB atminties įtaiso įdėjimas

USB atminties portas jūsų aparato priekyje sukurtas USB V1.1 ir USB V2.0 tipo atminties įtaisams. Įrenginys palaiko USB atminties įtaisus, kurių failų išdėstymo sistema FAT16 / FAT32, o sektoriaus dydis 512 bitai.

USB atminties įtaiso failų išdėstymo sistemą sužinokite iš pardavėjo.

Galima naudoti tik patvirtintą USB atminties įtaisą su A kištuko jungtimi.

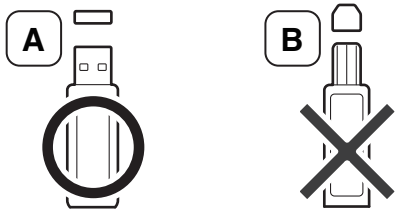

Naudokite tik USB atminties įtaisą, kurio jungtis su metaliniu skydeliu.

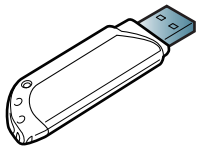

Naudokite tik suderinamumo sertifikatą gavusį USB atminties įtaisą, priešingu atveju įrenginys gali jo neatpažinti.

- Neištraukite USB atminties įtaiso, kol aparatas apdoroja / arba įrašo į / arba skaito iš USB įtaiso. Įrenginio garantija netaikoma, jei žala padaryta dėl netinkamo naudojimo.
- Jei USB atminties įtaisas turi tam tikrų funkcijų, pvz., saugos ir slaptažodžio nustatymų, įrenginys gali jo automatiškai neaptikti. Išsamesnės informacijos apie šias funkcijas ieškokite USB atminties įtaiso naudotojo vadove.

USB atminties įtaiso naudojimas

Nuskaitymas į USB atminties įrenginį

- Meniu iškvietimas gali skirtis priklausomai nuo modelio (žr. „Meniu įjungimas“ p. 38 arba „Valdymo skydelio apžvalga“ p. 28).
- Kai kuriuose modeliuose norint pereiti į žemesnio lygmens meniu gali reikėti paspausti mygtuką **OK**.

Galite nuskaityti dokumentą ir išsaugoti nuskaitytą vaizdą USB atminties įtaise.

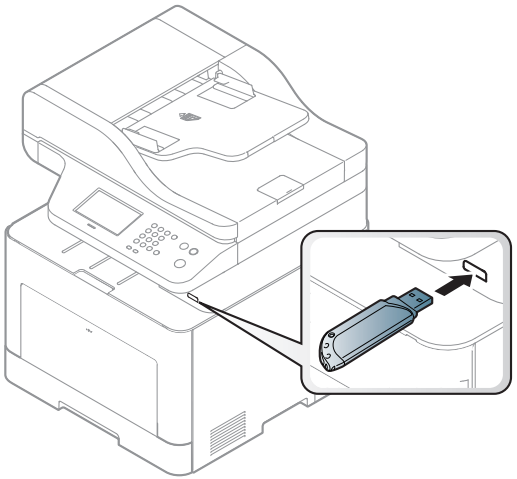

Nuskaitymas

1. Įstatykite USB atmintį į įrenginio USB lizdą.
2. Padėkite vieną dokumentą ant dokumentų stiklo geraja puse žemyn arba padėkite dokumentus į dokumentų tiektuvą geraja puse aukštyn (žr. „Originalų uždėjimas“ p. 67).
3. Valdymo skydelyje pasirinkite (nuskaitymas) > **Scan To USB** > **OK**.

   Arba valdymo skydelyje pasirinkite **Scan** > **USB** > **Next** > **Start**.

   Aparatas pradės nuskaityti.

Kai nuskaitymas baigtas, jūs galite ištraukti USB atminties įtaisą iš aparato.

USB atminties įtaiso naudojimas

Nuskaitymo į USB atminties įtaisą pritaikymas

Jūsų galite nustatyti vaizdo dydį, failo formatą arba spalvos režimą kiekvienam nuskaitymo į USB darbui.

1 Valdymo skydelyje paspauskite mygtuką (nuskaitymas) > (**Menu**) > **Scan Feature** > **USB Feature**.

Arba valdymo skydelyje pasirinkite **Scan to** > (**Menu**) > **Scan Feature** > **USB Feature**.

Arba jutikliniame ekrane pasirinkite **Direct USB** > **Scan to USB** > (nustatymai).

2 Pasirinkite nustatymo būdą.

- **Original Size:** nustatomas vaizdo dydis.
- **Original Type:** Nustatoma originalaus dokumento.
- **Resolution:** nustatoma vaizdo raiška.
- **Color Mode:** nustatomas spalvotas režimas. Jeigu renkatės parinktį **Mono**, jūs negalite pasirinkti JPEG parinktyje **File Format**.
- **File Format:** Nustatomas failo formatas, kuriuo isaugomas vaizdas. Kai pasirenkate **TIFF** arba **PDF**, jūs galite pasirinkti kelių puslapių iš eilės nuskaitymą. Jeigu šioje parinktyje pasirinksite **JPEG**, jūs negalėsite pasirinkti **Mono** parinktyje **Color Mode**.
- **Duplex:** Nustatomas duplekso režimas.
- **Darkness:** Nustato ryškumo lygį nuskaitomam originalui.
- **File Name:** Nustato failo pavadinimą.
- **File Policy:** Nustato taisyklę saugoti failus tarp perrašymo arba pervadinimo.
- **PDF Encryption:** Nustato šifruotus **PDF** failus.

3 Pasirinkite norimą statusą ir spauskite **OK**.

4 Pakartokite 2 ir 3 žingsnius norėdami nustatyti kitas parinktis.

5 Paspauskite mygtuką (**Stop/Clear**) arba pradžios () piktogramą, kad grįžtumėte į parengto naudoti režimą.

Jūs galite keisti numatytąsias nuskaitymo nuostatas. Jei norite rasti daugiau informacijos, žr. Papildoma informacija vadovą.

USB atminties įtaiso naudojimas

Spausdinimas iš USB atminties įtaiso

Galite tiesiogiai spausdinti failus, išsaugotus USB atminties įtaise.

Failas yra atpažįstamas tiesioginio spausdinimo funkcijos.

- PRN: tinka tik tie failai, kurie sukurti su įrenginiu pateikiama tvarkykle.

Jei spausdinsite kitu įrenginiu sukurtus PRN failus, spaudiniai skirsis.

- TIFF: TIFF 6.0 Baseline
- JPEG: JPEG Baseline
- PDF: PDF 1.7 arba ankstesnė versija.

Norėdami išspausdinti dokumentą iš USB atminties įtaiso

1. Įstatykite USB atmintį į įrenginio USB lizdą ir paspauskite **Direct USB**.
2. Pasirinkite **USB Print**.
3. Pasirinkite norimą aplanką arba failą ir spauskite **OK**.

   Jei prieš aplanko pavadinimą matote [+] arba [D], tai reiškia, kad pasirinktame aplanke yra vienas ar keli failai.
4. Pasirinkite, kiek kopijų norite išspausdinti arba įveskite skaičių.
5. Kad pradėtų spausdinti pasirinktą failą, spauskite **OK**, **Start** arba **Print**.

   Po to, kai failas bus išspausdintas, ekranas paklaus, ar norėtumėte spausdinti kitą uždavinį.
6. Spauskite **OK**, jeigu **Yes** atsiranda, kad paleistumėte naujos užduoties spausdinimą, ir pakartokite nuo 2 žingsnio.

   Priešingu atveju, spauskite kairiąją / dešiniąją rodykles, norėdami pasirinkti **No** , ir paspauskite **OK**.
7. Paspauskite mygtuką (**Stop/Clear**) arba pradžios ( ) piktogramą, kad grįžtumėte į parengto naudoti režimą.

USB atminties įtaiso naudojimas

Atsarginės duomenų kopijos kūrimas

Įrenginio atmintyje esantys duomenys gali būti atsitiktinai ištrinti dėl maitinimo ar duomenų laikmenos trikties. Atkūrimo funkcija leidžia apsaugoti jūsų sistemos nuostatas, išsaugodama jas kaip atsargines kopijas USB atminties įtaise.

Atsarginės duomenų kopijos kūrimas

1. Įstatykite USB atmintį į įrenginio USB lizdą savo aparate.
2. Valdymo skydelyje paspauskite (**Menu**) > **System Setup** > **Machine Setup** > **Export Setting**.

   Arba jutikliniame ekrane pasirinkite **Setup** > **Machine Setup** > **Next** > **Initial Setup** > **Export Setting**.
3. Pasirinkite **Setup Data**, **Address Book** ir spauskite **OK**.

   Duomenys išsaugomi USB atmintinėje.
4. Paspauskite mygtuką (**Stop/Clear**) arba pradžios ( ) piktogramą, kad grįžtumėte į parengto naudoti režimą.

Duomenų atkūrimas

1. Įdėkite USB atminties įtaisą, kuriame saugomi atsarginiai duomenys, į USB atminties lizdą.
2. Valdymo skydelyje paspauskite (**Menu**) > **System Setup** > **Machine Setup** > **Import Setting**.

   Arba jutikliniame ekrane pasirinkite **Setup** > **Machine Setup** > **Next** > **Initial Setup** > **Import Setting**.
3. Pasirinkite **Setup Data**, **Address Book** ir spauskite **OK**.
4. Pasirinkite norimą atkurti failą ir paspauskite **OK**.
5. Spauskite **OK**, kai atsiranda **Yes** , norėdami atkurti atsarginį failą iš aparato.
6. Paspauskite mygtuką (**Stop/Clear**) arba pradžios ( ) piktogramą, kad grįžtumėte į parengto naudoti režimą.

USB atminties įtaiso naudojimas

USB atmintinės tvarkymas

USB atminties įtaise išsaugotus vaizdo failus galite ištrinti po vieną arba visus kartu, suformatuodami įtaisą iš naujo.

Jei prieš aplanko pavadinimą matote [+] arba [D], tai reiškia, kad pasirinktame aplanke yra vienas ar keli failai.

Ištrynus failus arba suformatavus USB atminties įtaisą iš naujo, failų atkurti nebegalima. Todėl prieš trindami duomenis įsitikinkite, ar jų jums nebereikės.

Vaizdo failo ištrynimas

Modeliuose su jutikliniu ekranu jame pasirinkite **Direct USB** > **File Manage** > **Next** > pasirinkite failą > (nustatymai) > **Delete**.

1. Įstatykite USB atmintį į įrenginio USB lizdą ir paspauskite **Direct USB**.
2. Pasirinkite **File Manage** > **Delete** ir spauskite **OK**.
3. Pasirinkite norimą ištrinti failą ir paspauskite **OK**.
4. Pasirinkite **Yes**.
5. Paspauskite mygtuką (**Stop/Clear**) arba pradžios () piktogramą, kad grįžtumėte į parengto naudoti režimą.

USB atminties įtaiso formatavimas

Modeliuose su jutikliniu ekranu jame pasirinkite **Direct USB** > **File Manage** > **Next** > pasirinkite failą> (nustatymai) > **Format**.

1. Įstatykite USB atmintį į įrenginio USB lizdą ir paspauskite **Direct USB**.
2. Pasirinkite **File Manage** > **Format**ir spauskite **OK**.
3. Pasirinkite **Yes**.
4. Paspauskite mygtuką (**Stop/Clear**) arba pradžios () piktogramą, kad grįžtumėte į parengto naudoti režimą.

USB atminties įtaiso naudojimas

USB atmintinės būsenos peržiūra

Galite patikrinti, kiek atminties liko dokumentams skenuoti ir saugoti.

Modeliuose su jutikliniu ekranu jame pasirinkite **Direct USB** > **Show Space** > **Next**.

1. Įstatykite USB atmintį į įrenginio USB lizdą ir paspauskite **Direct USB**.
2. Pasirinkite **Check Space**.
3. Ekrane rodoma galima atmintis.
4. Paspauskite mygtuką (**Stop/Clear**) arba pradžios ( ) piktogramą, kad grįžtumėte į parengto naudoti režimą.

3. Techninė priežiūra

Šiame skyriuje pateikiama informacija apie įrenginiui skirtų priedų, reikmenų įsigijimą ir eksploatacines dalis.

- Eksploatacinių medžiagų ir priedų užsakymas 95
- Galimos eksploatacinės medžiagos 96
- Galimi priedai 98
- Eksploatacinių dalių keitimas 99
- Dažų kasetės laikymas 100
- Dažų paskirstymas 102
- Dažų kasetės keitimas 104
- Panaudotų dažų talpyklos keitimas 107
- Priedųįdėjimas 109
- Priedų eksploatavimo trukmės stebėjimas 113
- Įspėjimo apie mažą dažų lygį nustatymas 114
- Įrenginio valymas 115
- Įrenginio perkėlimo ir laikymo patarimai 121

Eksploatacinių medžiagų ir priedų užsakymas

Tinkami priedai įvairiose šalyse gali skirtis. Kreipkitės į pardavimų atstovą, kuris pateiks galimų eksploatacinių medžiagų ir dalių sąrašą.

Norėdami užsisakyti originalių Samsung dalių, priedų ir eksploatacinių dalių, kreipkitės į vietinį Samsung atstovą ar mažmenininką, iš kurio pirkote įrenginį. Taip pat galite apsilankyti svetainėje **www.samsung.com/supplies** ir nurodyti savo šalį / regioną, kad gautumėte kontaktinę aptarnavimo tarnybos informaciją.

Galimos eksploatacinės medžiagos

Pasibaigus eksploatacinių medžiagų naudojimo trukmei, savo įrenginiui galite užsisakyti šių tipų eksploatacines medžiagas:

Tipas	Modelis	Vidutinė išeiga[a]	Dalies pavadinimas
Dažų kasetė	• **CLX-419x series** • **C186x series**	• Vidutinė nuolat naudojamos juodos spalvos kasetės ieiga: 2.500 standartinių puslapių (juodų) • Vidutinė nuolat naudojamos spalvotos kasetės išeiga: 1.800 standartinių puslapių (geltona/raudona/mėlyna)	• CLT-K504S: juoda • CLT-Y504S: geltona • CLT-M504S: raudona • CLT-C504S: mėlyna
	• **CLX-626x series**	• Vidutinė nuolat naudojamos juodos spalvos kasetės ieiga: 2.000 standartinių puslapių (juodų) • Vidutinė nuolat naudojamos spalvotos kasetės išeiga: 1.500 standartinių puslapių (geltona/raudona/mėlyna)	• CLT-K506S: juoda • CLT-Y506S: geltona • CLT-M506S: raudona • CLT-C506S: mėlyna
		• Vidutinė nuolat naudojamos juodos spalvos kasetės ieiga: 6.000 standartinių puslapių (juodų) • Vidutinė nuolat naudojamos spalvotos kasetės išeiga: 3.500 standartinių puslapių (geltona/raudona/mėlyna)	• CLT-K506L: juoda • CLT-Y506L: geltona • CLT-M506L: raudona • CLT-C506L: mėlyna
Panaudotų dažų talpykla	• **CLX-419x series** • **C186x series**	• 14.000 standartinių puslapių (juodų) • 3.500 standartinių puslapių (geltona/raudona/mėlyna)	CLT-W504
	• **CLX-626x series**		CLT-W506

a. Deklaruotas našumas pagal ISO/IEC 19798. Lapų skaičių gali įtakoti darbo aplinka, spausdinimo intervalas, grafika, medijos tipas ir dydis.

Galimos eksploatacinės medžiagos

Atsižvelgiant į parinktis, paveikslėlių ploto procentinę dalį ir naudojamą darbo režimą, dažų kasetės eksploatavimo trukmė gali skirtis.

Kai perkate naujas dažų kasetes ar kitas susinaudojančias dalis, jos turi būti perkamos toje pačioje šalyje, kur buvo pirktas naudojamas aparatas. Priešingu atveju naujos dažų kasetės ar kitos susinaudojančios dalys bus nesuderinamos su aparatu dėl skirtingos dažų kasetės ir kitų susinaudojančių dalių konfigūracijos, priklausančios nuo konkrečių šalies sąlygų.

„Samsung“ nerekomenduoja naudoti neoriginalių „Samsung“ dažų kasečių, pvz., užpildytų arba rekonstruotų. Samsung negali garantuoti neoriginalių Samsung dažų kasečių kokybės. Jei dėl naudojamos ne originalios „Samsung“ dažų kasetės prireikia atlikti techninės priežiūros arba remonto darbus, įrenginio garantija šiems darbams negalios.

Galimi priedai

Galite įsigyti ir įrengti priedus bei pagerinti įrenginio eksploatacines savybes ir našumą.

- Kai kurių funkcijų ir papildomų priedų gali nebūti, priklausomai nuo modelio arba šalies (žr. „Funkcijos pagal modelius“ p. 8).

Priedai	Funkcija	Dalies pavadinimas
Atminties modulis	Išplečia įrenginio atmintį.	• CLX-419x series/C186x series: ML-MEM370 (512 MB) • CLX-626x series: ML-MEM380 (1.024 MB)
Papildomas dėklas	Jei dažnai susiduriate su problema dėl popieriaus tiekimo, galite pritvirtinti papildomą 520 [a] lapų dėklą.	• CLX-626x series: CLP-S680A
IEEE 1284B lygiagretusis prievadas[b]	Leidžia naudoti įvairias sąsajas. • Diegiant spausdintuvą, kuris prijungtas IEEE1284B lygiagrečiuoju prievadu, įrenginys gali būti nerastas. Tokiu atveju, įdiegus spausdintuvo tvarkyklę, galimos tik pagrindinės spausdinimo funkcijos. • Jei norite patikrinti įrenginio būseną ar keisti nustatymus, įrenginį prie kompiuterio prijunkite USB kabeliu arba tinklu. • Jei naudojate IEEE 1284B lygiagretųjį prievadą, USB kabelio naudoti negalima.	• CLX-626x series: ML-PAR100

a. Paprastas popierius 80 g/m2 (20 lb kopijavimo popierius).
b. Papildomą IEEE 1284B lygiagrečią jungtį galima panaudoti prijungiant abu USB prievadus ir 5 V išvestį.

Eksploatacinių dalių keitimas

Norėdami įsigyti techninės priežiūros metu keičiamų dalių kreipkitės į pardavėją, iš kurio įsigijote aparatą. Techninės priežiūros metu keičiamas dalis gali keisti tik įgaliotas aptarnavimo paslaugų teikėjas, platintojas arba pardavėjas, iš kurio aparatas buvo įsigytas. Garantija nėra taikoma keičiant bet kurias eksploatacines dalis, kurios jau pasiekė vidutinę išeigą.

Siekiant išvengti su spausdinimo kokybe ir popieriaus tiekimu susijusių problemų, kurios atsiranda dėl susidėvėjusių dalių, eksploatacinės dalys keičiamos nustatytais intervalais; žr. lentelę toliau. To tikslas – palaikyti tinkamą įrenginio darbinę būseną. Toliau išvardytas eksploatacines dalis reikia keisti pasibaigus kiekvieno elemento eksploatavimo trukmei.

Dalys	Vidutinė išeiga[a]	
	CLX-419x series/C186x series	CLX-626x series
Padavimo ritinys	Maždaug 100.000 puslapių	Maždaug 100.000 puslapių
Kaitinimo blokas	Maždaug 50.000 puslapių	Maždaug 100.000 puslapių
Paėmimo volelis	Maždaug 200.000 puslapių	Maždaug 300.000 puslapių
Stabdantysis volelis	Maždaug 100.000 puslapių	Maždaug 100.000 puslapių
Tarpinis perdavimo prietaisas (ITB)	Maždaug 100.000 puslapių	Maždaug 100.000 puslapių

a. Tam įtakos turi naudojama operacinė sistema, kompiuterio našumas, programinė įranga, prijungimo būdas, medija, medijos dydis ir užduoties sudėtingumas.

Dažų kasetės laikymas

Dažų kasetėse yra dalių, kurios jautriai reaguoja į šviesą, temperatūrą ir drėgmę. „Samsung“ pataria naudotojams laikytis šių rekomendacijų, kad būtų užtikrintas optimalus naujos „Samsung“ dažų kasetės veikimas, aukščiausia kokybė ir ilgiausia naudojimo trukmė.

Laikykite kasetę toje pat aplinkoje, kurioje bus naudojamas spausdintuvas. Ji turi atitikti reguliuojamas temperatūros ir drėgmės sąlygas. Dažų kasetė turi likti savo originalioje ir neatidarytoje pakuotėje, kol ją prireiks įdėti – jei originalios pakuotės nėra, viršutinę kasetės angą uždenkite popieriumi ir laikykite tamsioje vietoje.

Jei pakuotė bus atidaryta gerokai anksčiau, dėl to sutrumpės kasetės naudojimo trukmė. Nelaikykite ant grindų. Jei dažų kasetė išimta iš spausdintuvo, laikykitės žemiau pateikiamų tinkamo dažų kasetės saugojimo instrukcijų.

- Laikykite kasetę apsauginiame originalios pakuotės maišelyje.
- Horizontalioje padėtyje (o ne vertikaliai), ta pačia puse į viršų, lyg būtų įdėta į spausdintuvą.
- Nelaikykite eksploatacinių medžiagų, esant bet kuriai iš paminėtų sąlygų:
  - aukštesnėje kaip 40 °C temperatūroje;
  - Kai drėgnis mažesnis nei 20 % arba didesnis nei 80 %.
  - aplinkoje, kurioje stipriai keičiasi drėgmė arba temperatūra;
  - tiesioginiuose saulės spinduliuose arba kambario apšvietime;
  - dulkėtose vietose;
  - ilgą laiką automobilyje;
  - aplinkoje, kurioje yra ėsdinančiųjų dujų;
  - aplinkoje, kurioje yra druskingas oras.

Naudojimo instrukcijos

- Nelieskite fotolaidaus būgno paviršiaus kasetėje.
- Saugokite kasetę nuo nereikalingos vibracijos ar smūgių.
- Niekada rankiniu būdu nesukite būgno, ypač priešinga kryptimi; dėl to gali įvykti vidiniai pažeidimai ir išsilieti dažai.

„Dažų kasetės naudojimas

„Samsung Electronics“ nerekomenduoja ir nepatvirtina neoriginalių ne „Samsung“ prekės ženklo dažų kasečių naudojimo spausdintuve, įskaitant bendrąsias, parduotuvės prekės ženklo, užpildytas arba rekonstruotas dažų kasetes.

> ⚠ „Samsung“ spausdintuvo garantija netaikoma atsiradus įrenginio pažeidimams dėl pakartotinai užpildytų, perdirbtų ar ne „Samsung“ gamintų dažų kasečių naudojimo.

Dažų kasetės laikymas

Apytikris kasetės tinkamumo naudoti laikas

Apytikris kasetės tinkamumo naudoti laikas (dažų kasetės išeiga) priklauso nuo dažų kiekio, reikalingo spausdinimo užduotims. Tikroji spaudinių išeiga gali skirtis atsižvelgiant į spausdinti naudojamų lapų tankį, eksploatavimo aplinką, paveikslėlių ploto procentinę dalį, spausdinimo intervalą, medijos tipą ir (arba) dydį. Pavyzdžiui, jei spausdinsite daug paveikslėlių, dažų sąnaudos bus didesnės ir keisti kasetę turėsite dažniau.

Dažų paskirstymas

Kai dažų kasetė netrukus baigsis:

- Šonuose bus balti dryželiai arba bus spausdinima šviesiau ir (arba) skirsis spausdinimo tankis.
- Šviesos diodas **Status** mirksi raudonai. Ekrane gali pasirodyti pranešimas, kad baigiasi rašalo kasetė.
- Atsivers programos „Samsung Printing Status“ langas, rodantis, kuri kasetė baigiasi (žr.„„Samsung Printer Status“ naudojimas“ p. 372).

Jei taip nutinka, galite laikinai pagerinti spausdinimo kokybę paskirstydami likusius dažus kasetėje. Kai kuriais atvejais net paskirsčius dažus baltos juostos arba šviesus spausdinimas nepradingsta.

Paveikslėliai šiame vadove gali skirtis nuo jūsų įrenginio. Tai priklauso nuo funkcijų ir modelio. Patikrinkite įrenginio tipą (žr. „Vaizdas iš priekio“ p. 24).

- Siekiant apsaugoti dažų kasetę nuo pažeidimo, jos negalima palikti šviesoje net kelioms minutėms. Jei reikia, uždenkite ją popieriaus lapu.
- Nelieskite dažų kasetės žalios srities. Kad neliestumėte šios srities naudokitės kasetės rankenėle.
- Nenaudokite aštrių daiktų, pavyzdžiui, peilio ar žirklių, dažų kasetės pakuotei atidaryti. Jie gali subraižyti kasetės būgną.
- Jei dažų patenka jums ant drabužių, nušluostykite juos sausu skudurėliu ir išskalbkite šaltu vandeniu. Karštame vandenyje dažai prisitvirtina prie audinio.

Dažų paskirstymas

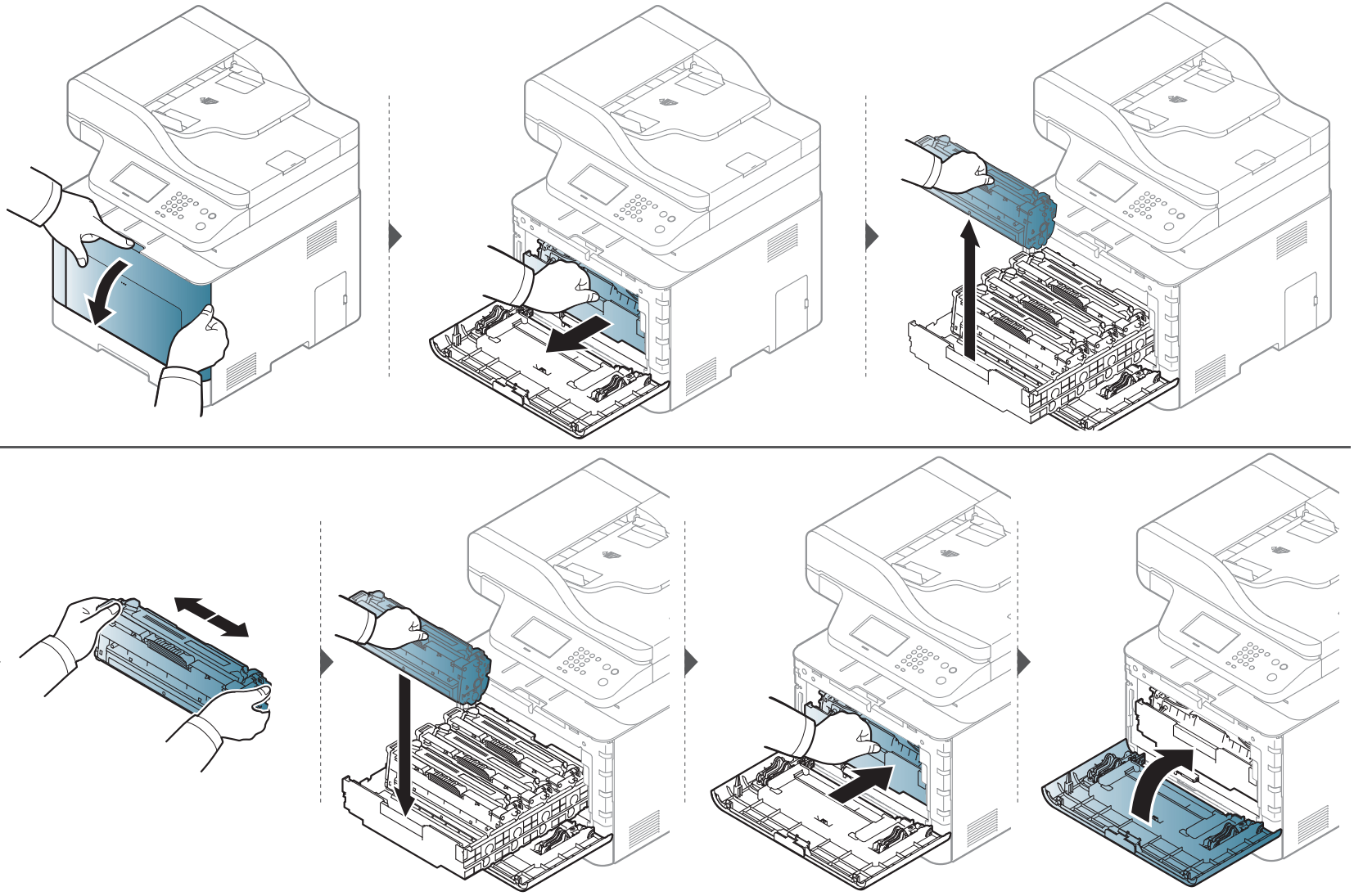

Dažų kasetės keitimas

Įrenginys naudoja keturias spalvas, o kiekvienai spalvai skirta atskira dažų kasetė: geltona (Y), raudona (M), mėlyna (C) ir juoda (K).

- Būsenos šviesos diodas ir kasečių pranešimai ekrane rodo, kada reikia pakeisti kurią nors kasetę.
- Atsivers programos „Samsung Printing Status“ langas, rodantis, kuri kasetė tuščia (žr.„„Samsung Printer Status“ naudojimas“ p. 372).

Patikrinkite, ar dažų kasetės tipas tinka jūsų įrenginiui (žr. „Galimos eksploatacinės medžiagos“ p. 96).

- Gerai papurtykite dažų kasetę – taip pagerinsite pradinę spausdinimo kokybę.
- Paveikslėliai šiame vadove gali skirtis nuo jūsų įrenginio. Tai priklauso nuo funkcijų ir modelio. Patikrinkite įrenginio tipą (žr. „Vaizdas iš priekio“ p. 24).

- Siekiant apsaugoti dažų kasetę nuo pažeidimo, jos negalima palikti šviesoje net kelioms minutėms. Jei reikia, uždenkite ją popieriaus lapu.
- Nelieskite dažų kasetės žalios srities. Kad neliestumėte šios srities naudokitės kasetės rankenėle.
- Nenaudokite aštrių daiktų, pavyzdžiui, peilio ar žirklių, dažų kasetės pakuotei atidaryti. Jie gali subraižyti kasetės būgną.
- Jei dažų patenka jums ant drabužių, nušluostykite juos sausu skudurėliu ir išskalbkite šaltu vandeniu. Karštame vandenyje dažai prisitvirtina prie audinio.

Dažų kasetės keitimas

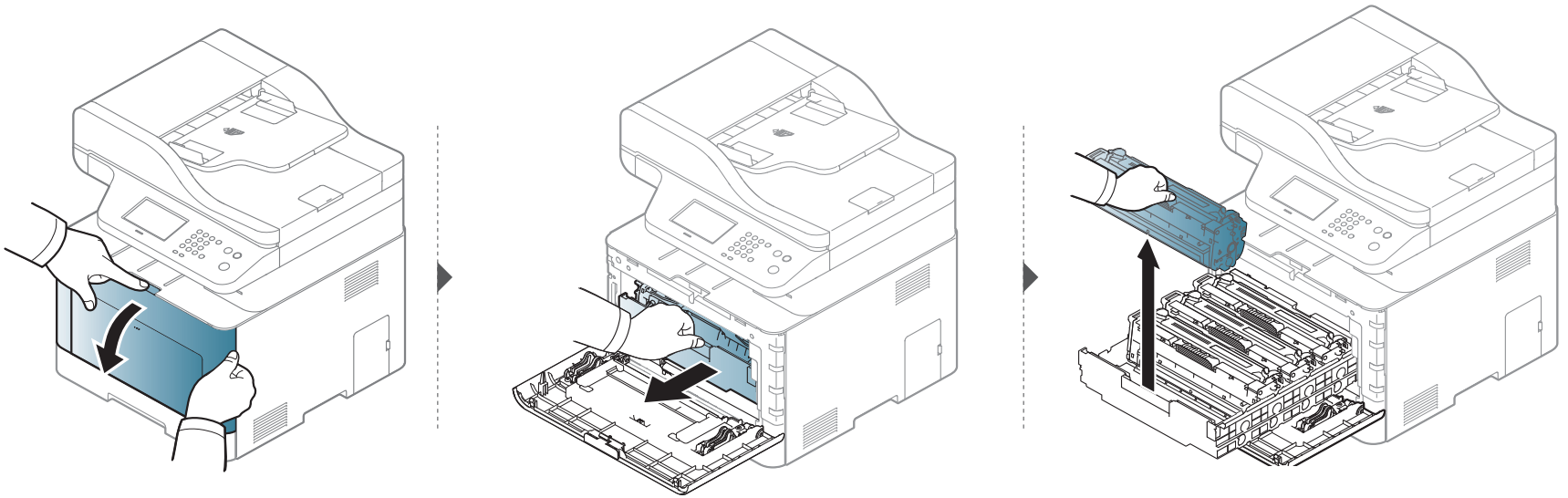

CLX-419x series/C186x series

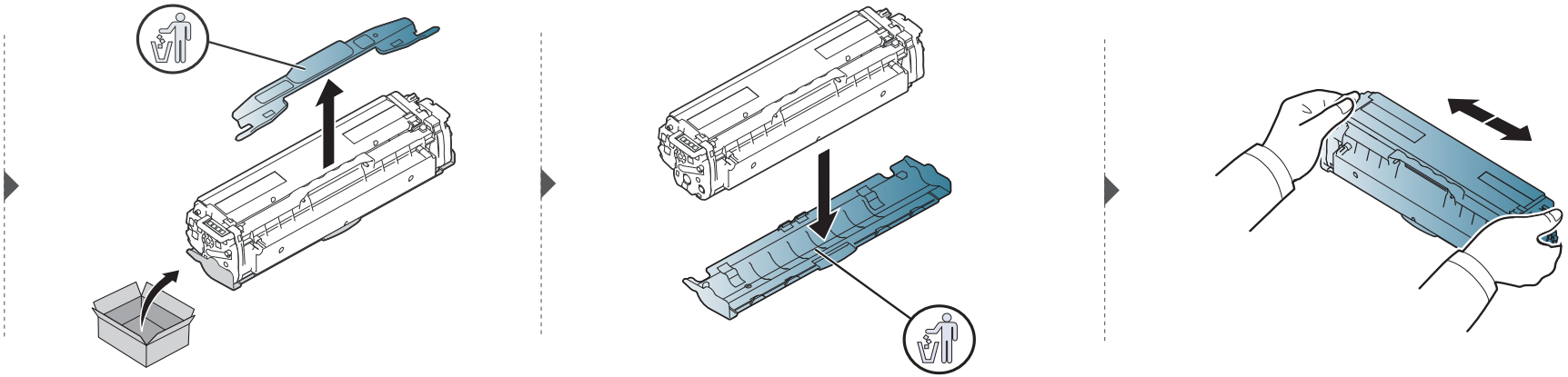

Dažų kasetės keitimas

CLX-626x series

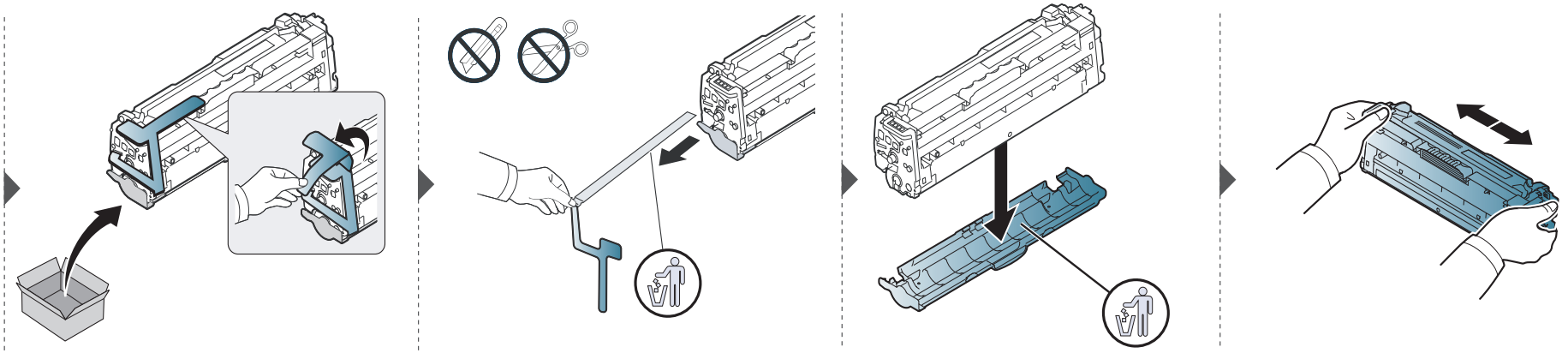

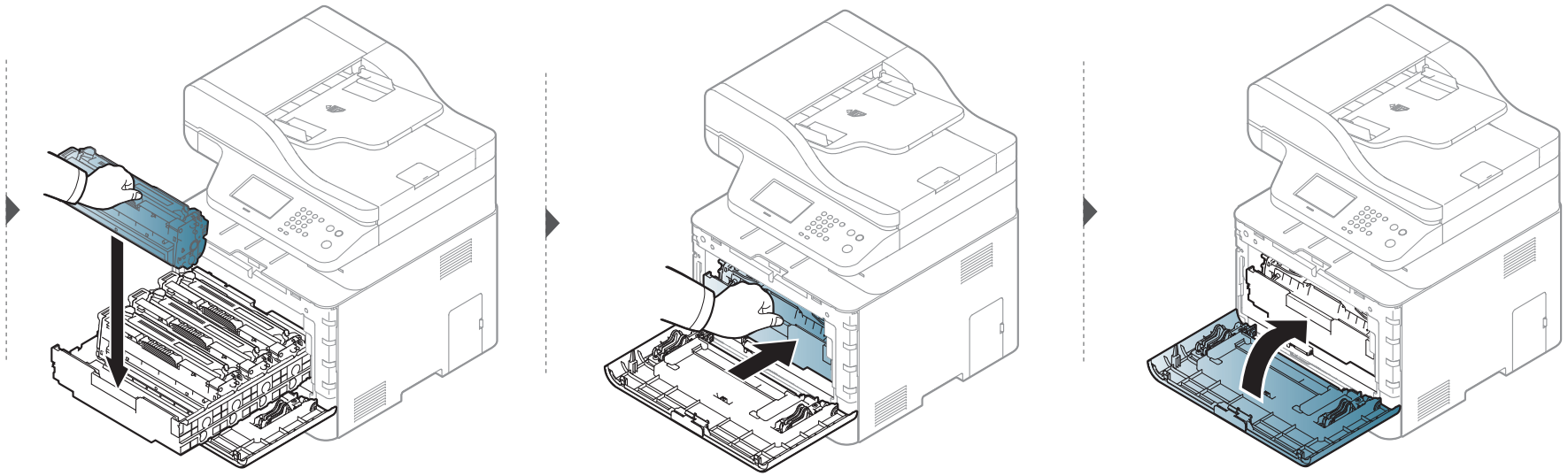

Panaudotų dažų talpyklos keitimas

Kai panaudotų dažų talpyklos galiojimo laikas pasibaigia, ekrane pasirodys valdymo skydelio pranešimas, rodantis kad panaudotų dažų talpyklą reikia pakeisti. Patikrinkite įrenginio panaudotų dažų talpyklą (žr. „Galimos eksploatacinės medžiagos“ p. 96).

- Dažų dalelės gali pasklisti įrenginyje, tačiau tai nereiškia, kad įrenginys apgadintas. Jei kils spausdinimo kokybės problemų, kreipkitės į aptarnavimo atstovą.
- Kai iš spausdintuvo ištraukiate panaudotų dažų talpyklą, stenkitės jo neišmesti.
- Panaudotų dažų talpyklą būtina padėti ant lygaus paviršiaus, kad neišsipiltų dažai.

Nepakreipkite ir nepaverskite talpyklos.

Panaudotų dažų talpyklos keitimas

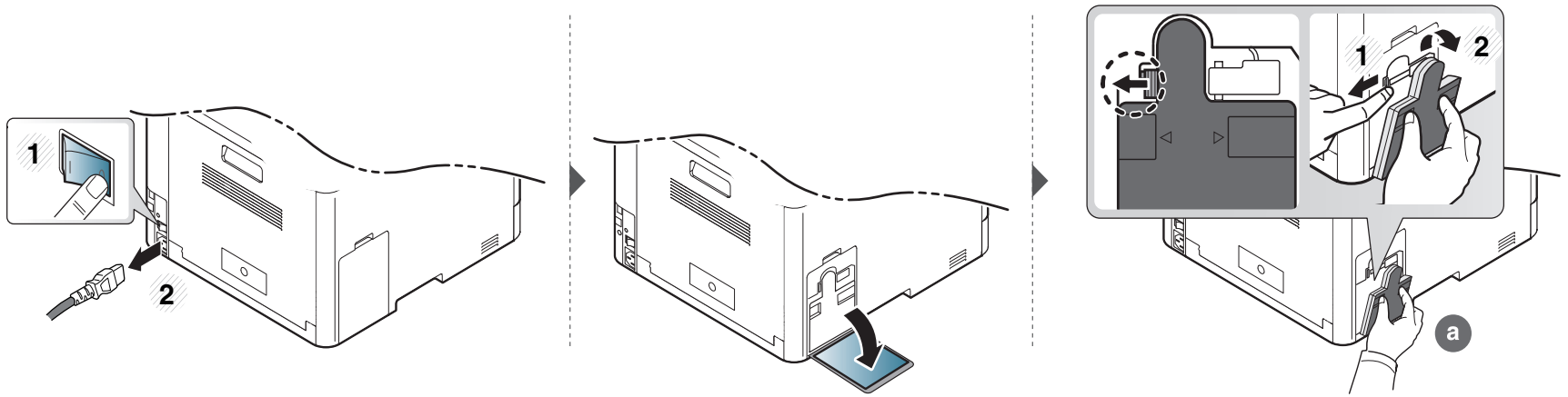

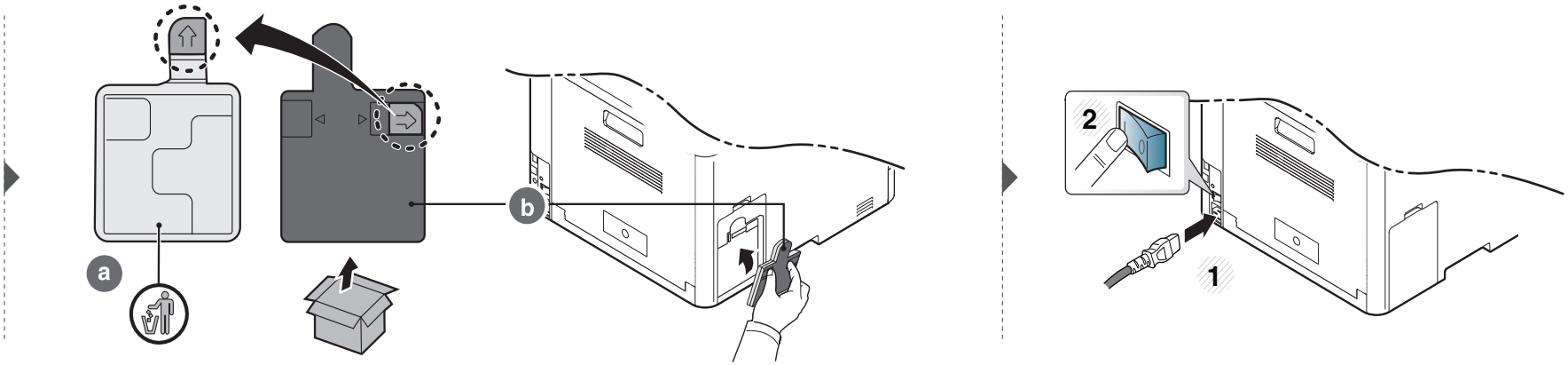

Priedų įdėjimas

Atsargumo priemonės

- Atjunkite maitinimo laidą

  Niekada nenuimkite valdymo plokštės dangčio, jei prijungtas maitinimo laidas.

  Kad išvengtumėte galimo elektros smūgio, visuomet atjunkite maitinimo laidą, kai montuojate arba išimate bet kuriuos vidinius arba išorinius priedus.

- Statinė elektros iškrova

  Valdymo plokštė ir vidiniai priedai (tinklo sąsajos plokštė arba atminties modulis) yra jautrūs statiniam krūviui. Prieš įdiegdami arba išimdami vidinius priedus, iškraukite kūno elektrostatinį krūvį, paliesdami kokį nors metalinį daiktą, pvz., metalinę plokštelę įrenginio užpakalinėje dalyje, prijungtą prie įžeminimo. Jei prieš užbaigdami montavimą vaikščiojote aplink, dar kartą panaudokite iškrovos procedūrą.

Kai montuojate priedus, baterija esanti viduje yra aptarnaujamas komponentas. Neįkraukite jos patys. Parinkus neteisingo tipo bateriją, ji gali sprogti. Panaudotas baterijas išmeskite pagal instrukcijas.

Device Options nustatymas

Kai įdiegiate papildomus įrenginius, pvz., papildomą dėklą, atmintį ir t. t., šis įrenginys automatiškai aptinka ir nustato papildomus įrenginius. Jei tvarkyklėje įdiegtais papildomais įrenginiais naudotis nepavyksta, galite nustatyti juos **Device Options**.

1. Spustelėkite „Windows“ meniu **Pradėti**.
   - „Windows 8“: iš **Charms(Pagrindiniai mygtukai)**, pasirinkite **Ieškoti** > **Parametrai**.
2. „Windows XP / 2003“: pasirinkite **Spausdintuvai ir faksai**.
   - „Windows 2008 / Vista“: pasirinkite **Valdymo skydas** > **Aparatūra ir garsas** > **Spausdintuvai**.
   - „Windows 7“: pasirinkite **Valdymo skydas** > **Aparatūra ir garsas** > **Įrenginiai ir spausdintuvai**.
   - „Windows 8“, suraskite **Įrenginiai ir spausdintuvai**.
   - „Windows Server 2008 R2“: pasirinkite **Valdymo skydas** > **Aparatūra** > **Įrenginiai ir spausdintuvai**.
3. Dešiniuoju pelės klavišu spustelėkite savo įrenginį.
4. „Windows XP/2003/2008/Vista“: paspauskite **Ypatybės**.

   „Windows 7“ / „Windows 8“ ir “Windows Server 2008 R2“: kontekstiniame meniu pasirinkite **Spausdintuvo ypatybės**.

Jei elementas **Spausdintuvo ypatybės** turi ► ženklą, su pasirinktu spausdintuvu jūs galite pasirinkti kitas spausdintuvo tvarkykles.

5 Pasirinkite **Device Options**.

Langas **Ypatybės** gali skirtis priklausomai nuo naudojamos tvarkyklės ar operacinės sistemos.

6 Pasirinkite tinkamą parinktį.

Atsižvelgiant į parinktis ar modelius kai kurių meniu ekrane gali ir nebūti. Tokiu atveju tai reiškia, kad jie netaikomi jūsų aparatui.

- **Tray Options:** Pasirinkite įdiegtą papildomą dėklą. Galite pasirinkti dėklą.
- **Storage Options:** Pasirinkite įdiegtą papildomą atmintį. Jei ši funkcija pažymėta, galite pasirinkti **Print Mode**.
- **Printer Configuration:** Pasirinkite spausdintuvo kalbą spausdinimui.
- **Administrator Settings:** Galite pasirinkti **Printer Status** ir **EMF Spooling**.
- **Admin Job Accounting:** Leidžia susieti naudotojo ir paskyros atpažinimo informaciją su kiekvienu spausdinamu dokumentu.
  - **User permission:** Jei pažymėsite šią parinktį, spausdinti galės tik naudotojai turintys naudotojų leidimus.
  - **Group permission:** Jei pažymėsite šią parinktį, spausdinti galės tik grupė turinti grupės leidimus.

Jei norite užšifruoti darbų apskaitos slaptažodį, pažymėkite **Job Accounting Password Encryption**.

- **Pasirinktinio popieriaus dydžio nustatymas:** Galite nurodyti pasirinktinį popieriaus dydį.

7 Spustelėkite **OK**, kol uždarysite **Ypatybės** arba **Spausdintuvo ypatybės** langą.

Priedųįdėjimas

Atminties modulio didinimas

Įrenginyje yra dviejų eilių atminties modulis (DIMM). Šią atminties modulio angą naudokite papildomai atminčiai įdiegti. Rekomenduojame naudoti originalias Samsung DIMM. Jei bus nustatyta, kad įrenginio problemos kilo dėl trečiųjų šalių DIMM, galite netekti garantijos.

Pateikiama priedų užsakymo informacija (žr. „Galimi priedai“ p. 98).

Įdėję papildomą atmintį, galite naudoti papildomas spausdinimo funkcijas, pvz., spausdinti bandomąją užduoties versiją arba spausdintuvo parinkčių lange nurodyti spausdinti apsaugotą užduotį. **Job Manage.** meniu galite valdyti aktyvių darbų eilę ir failų politiką (žr. „Pasirinktinių įrenginio funkcijų naudojimas“ p. 356).

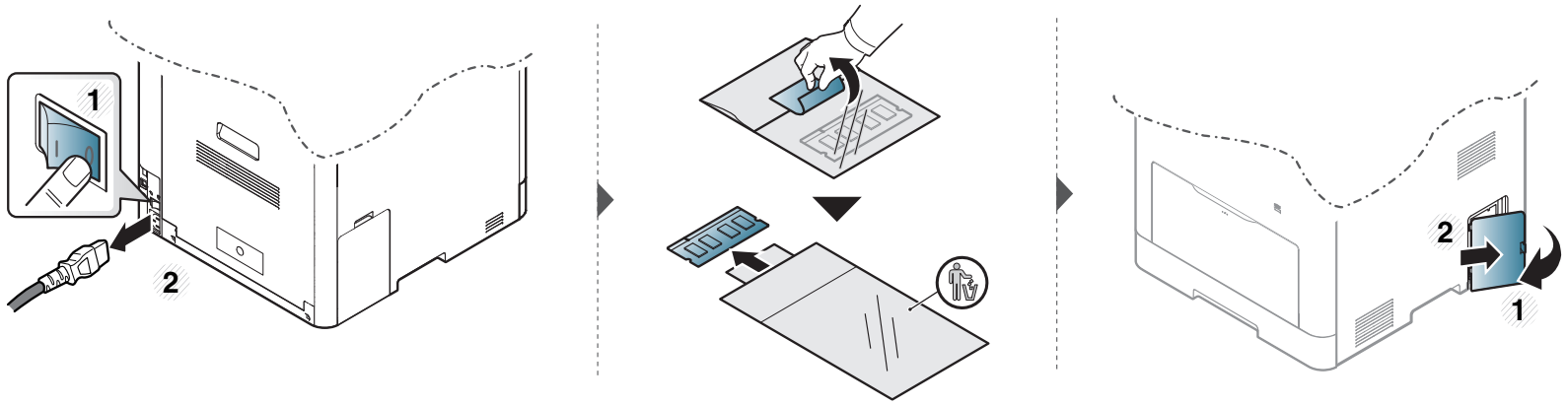

Priedų įdėjimas

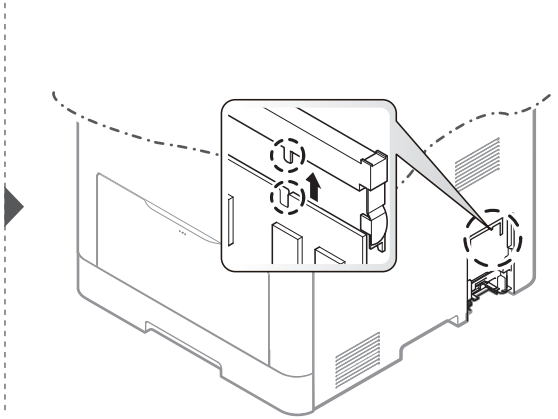

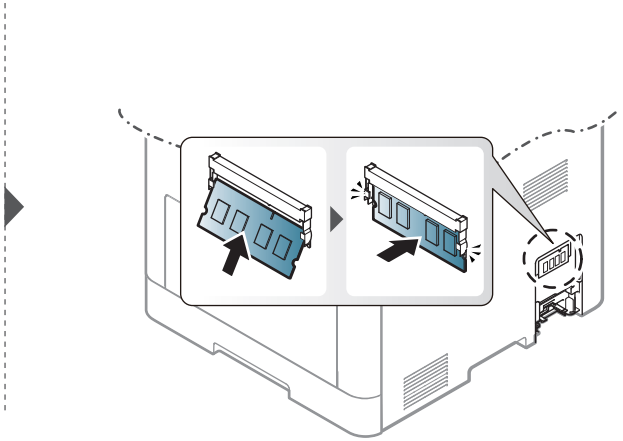

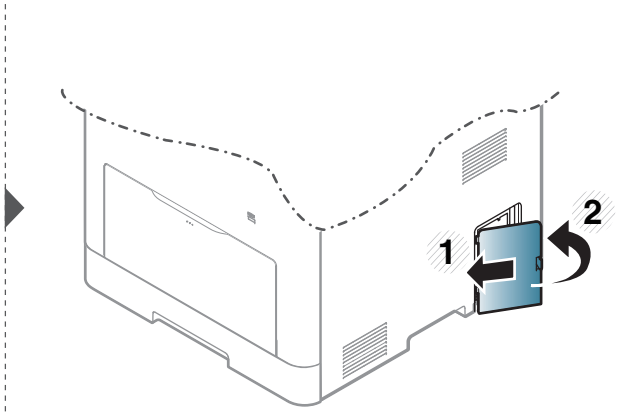

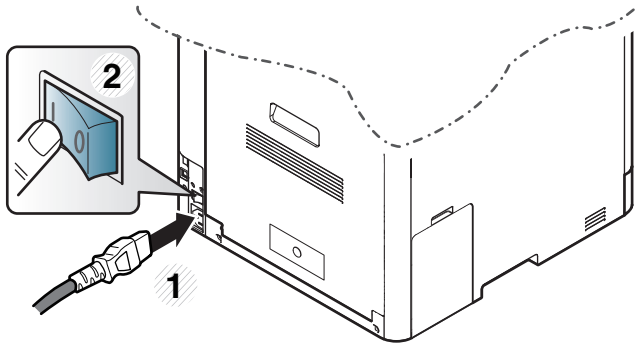

Priedų eksploatavimo trukmės stebėjimas

Jei dažnai stringa popierius arba susiduriate su kitomis spausdinimo problemomis, patikrinkite, kiek puslapių įrenginys jau atspausdino ar nuskenavo. Jei reikia, pakeiskite atitinkamas dalis.

- Meniu iškvietimas gali skirtis priklausomai nuo modelio (žr. „Meniu įjungimas“ p. 38).
- Kai kurie meniu gali būti nerodomi ekrane, priklausomai nuo parinkčių ar modelių. Tokiu atveju tai reiškia, kad jie netaikomi jūsų aparatui.
- Kai kuriuose modeliuose norint pereiti į žemesnio lygmens meniu gali reikėti paspausti mygtuką **OK**.

1 Valdymo skydelyje paspauskite (**Menu**) > **System Setup** > **Maintenance** > **Supplies Life**.

Arba jutikliniame ekrane pasirinkite **Setup** > **Machine Setup** > **Next** > **Report** > **Supplies Information**.

2 Pasirinkite norimą parinktį ir paspauskite **OK**.

3 Paspauskite mygtuką (**Stop/Clear**) arba pradžios ( ) piktogramą, kad grįžtumėte į parengto naudoti režimą.

Įspėjimo apie mažą dažų lygį nustatymas

Jei kasetėje liko nedaug dažų, bus parodytas pranešimas arba šviesos diodo indikacija, kuri informuos naudotoją, jog reikia pakeisti dažų kasetę. Galite nustatyti parinktį, kuria kontroliuojama ar rodomas šis pranešimas arba šviesos diodo indikacija.

- Meniu iškvietimas gali skirtis priklausomai nuo modelio (žr. „Meniu įjungimas“ p. 38).
- Kai kuriuose modeliuose norint pereiti į žemesnio lygmens meniu gali reikėti paspausti mygtuką **OK**.
- Įrenginio nustatymus galite nustatyti **Device Settings** esančiuose programoje Samsung Easy Printer Manager.
  - „Windows“ ir „Mac“ naudotojai, tą gali nustatyti **Samsung Easy Printer Manager** > **(perjunkite į papildomą režimą)** > **Device Settings**, žr. „Device Settings“ p. 371.

1 Valdymo skydelyje paspauskite (**Menu**) > **System Setup** > **Maintenance** > **TonerLow Alert**.

Arba jutikliniame ekrane pasirinkite **Setup** > **Machine Setup** > **Next** > **Initial Setup** > **Toner Status Alert**.

Modelyje su jutikliniu ekranu galite nustatyti mažo dažų lygio klaidos įspėjimą **Warning Level** parinktyje **Toner Status Alert**. **Warning Level** reiškia likusį dažų kiekį (%) kasetėje.

2 Pasirinkite norimą parinktį.

3 Paspauskite **OK**, kad išsaugotumėte pasirinkimą.

Įrenginio valymas

Jei iškilo spausdinimo kokybės problemų arba įrenginys eksploatuojamas dulkinoje aplinkoje, jį būtina reguliariai valyti, kad būtų užtikrinta geriausia spausdinimo kokybė ir įrenginį galėtumėte eksploatuoti ilgiau.

- Jei įrenginio korpusui valyti naudosite medžiagas, kurių sudėtyje yra didelis kiekis alkoholio, tirpiklių ar kitų stiprių medžiagų, gali deformuotis korpusas arba pasikeisti jo spalva.
- Jei įrenginys ar vieta apie jį užteršta dažais, rekomenduojama juos nuvalyti drėgnu skudurėliu ar servetėle. Jei naudojate dulkių siurblį, dažai pakyla į orą ir gali būti žalingi jums.

Išorinių paviršių valymas

Įrenginio korpusą valykite minkštu medvilniniu audiniu. Šiek tiek sudrėkinkite skudurėlį vandenyje, bet saugokitės, kad vanduo nelašėtų ant aparato arba į jį.

Įrenginio valymas

Vidaus valymas

Spausdinant įrenginio viduje gali susikaupti popieriaus, dažų ir dulkių dalelių. Dėl šių sankaupų gali iškilti su spausdinimu susijusių problemų, pavyzdžiui, atsirasti dažų taškelių ar dėmių. Išvalius aparato vidų šios problemos panaikinamos arba sumažėja.

- Siekiant apsaugoti dažų kasetę nuo pažeidimo, jos negalima palikti šviesoje net kelioms minutėms. Jei reikia, uždenkite ją popieriaus lapu.
- Nelieskite dažų kasetės žalios srities. Kad neliestumėte šios srities naudokitės kasetės rankenėle.
- Įrenginio vidų valykite minkštu nepūkuotu skudurėliu ir būkite atsargūs, kad nepažeistumėte perdavimo velenėlio ar kurios nors kitos vidinės dalies. Nenaudokite tokių tirpiklių, kaip benzenas, ar skiediklio. Dėl to gali iškilti spausdinimo problemų arba įrenginys gali sugesti.

- Aparatą valykite sausu nepūkuotu skudurėliu.
- Išjunkite aparatą ir atjunkite maitinimo laidą. Palaukite, kol aparatas atvės. Jei aparatas turi maitinimo jungiklį, prieš valydami aparatą, išjunkite maitinimą.
- Paveikslėliai šiame vadove gali skirtis nuo jūsų įrenginio. Tai priklauso nuo funkcijų ir modelio. Patikrinkite įrenginio tipą (žr. „Vaizdas iš priekio“ p. 24).

Įrenginio valymas

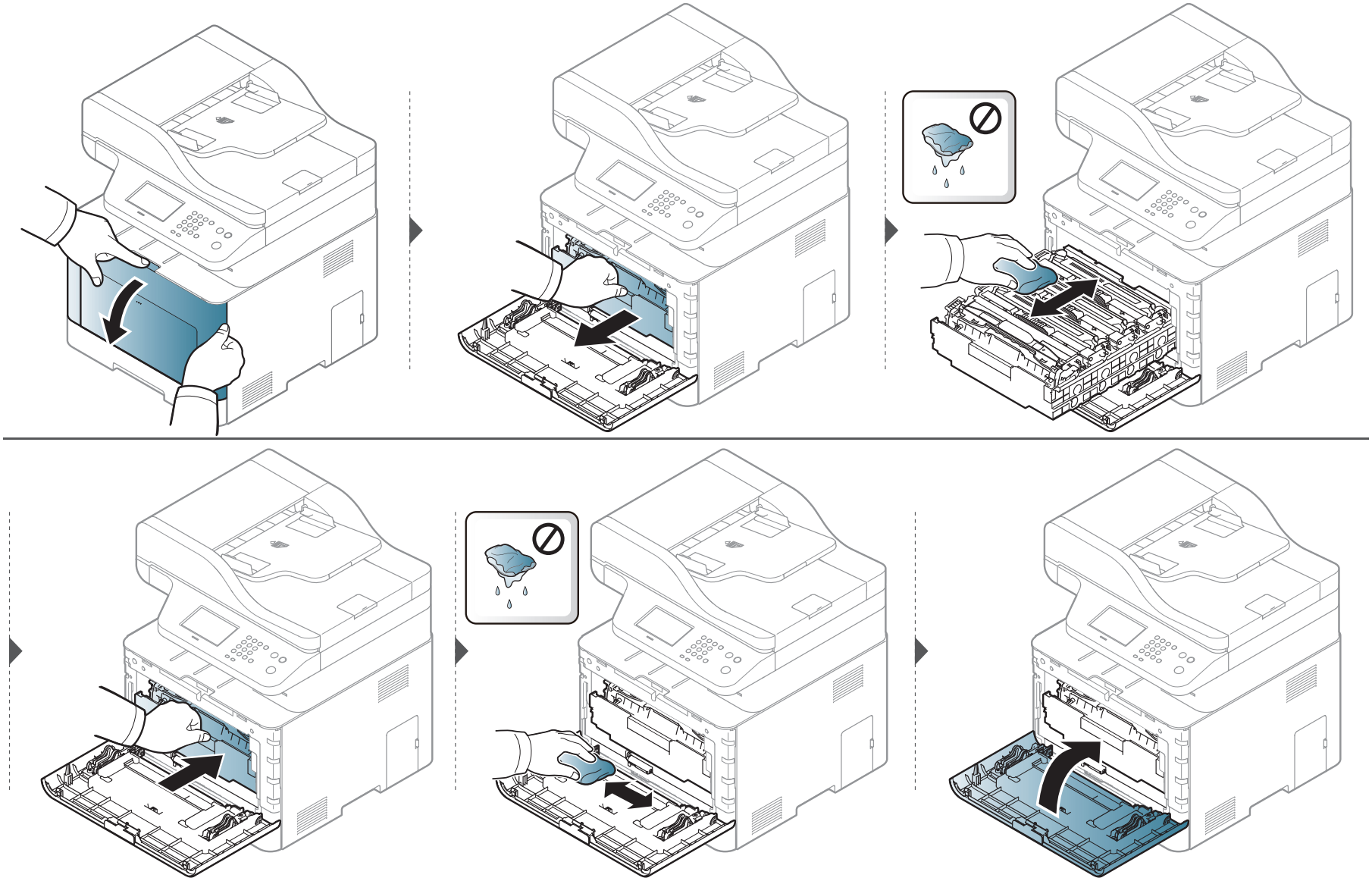

Įrenginio valymas

Paėmimo volelio valymas

- Išjunkite aparatą ir atjunkite maitinimo laidą. Palaukite, kol aparatas atvės. Jei aparatas turi maitinimo jungiklį, prieš valydami aparatą, išjunkite maitinimą.
- Paveikslėliai šiame vadove gali skirtis nuo jūsų įrenginio. Tai priklauso nuo funkcijų ir modelio. Patikrinkite įrenginio tipą (žr. „Vaizdas iš priekio“ p. 24).

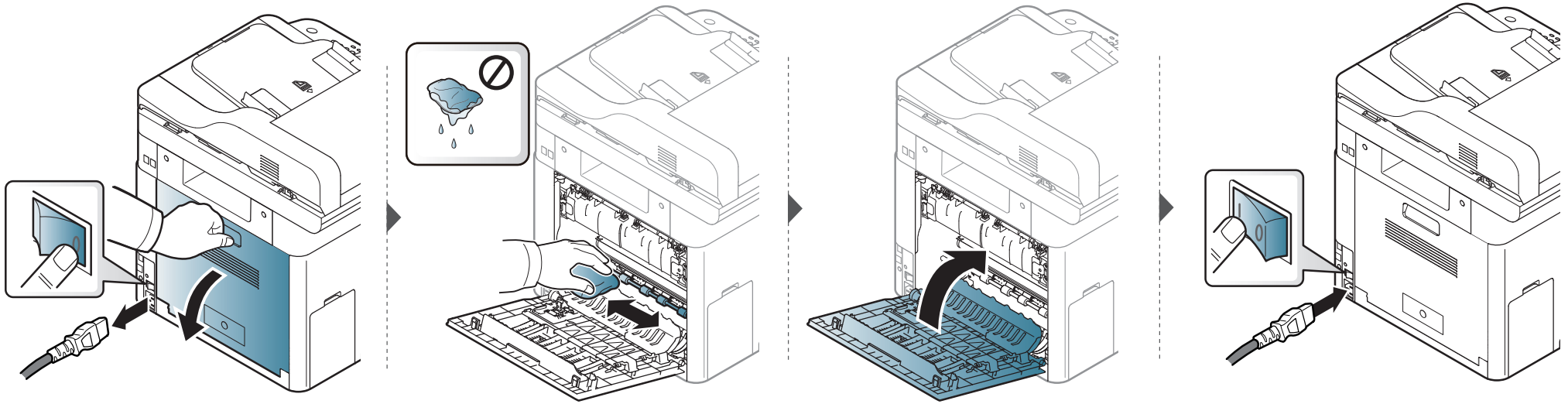

Įrenginio valymas

Skaitytuvo bloko valymas

Geriausia įmanoma nuskaitymo kokybė užtikrinama, jei skaitytuvo blokas visada švarus. Patariame valyti skaitytuvą kiekvienos dienos pradžioje ir, pagal poreikį, dienos eigoje.

- Išjunkite aparatą ir atjunkite maitinimo laidą. Palaukite, kol aparatas atvės. Jei aparatas turi maitinimo jungiklį, prieš valydami aparatą, išjunkite maitinimą.
- Paveikslėliai šiame vadove gali skirtis nuo jūsų įrenginio. Tai priklauso nuo funkcijų ir modelio. Patikrinkite įrenginio tipą (žr. „Vaizdas iš priekio“ p. 24).

1 Šiek tiek sudrėkinkite minkštą, nepūkuotą skudurėlį arba popierinį rankšluostį vandeniu.

2 Pakelkite ir atidarykite skaitytuvo dangtį.

3 Nušluostykite skaitytuvo paviršių, kol jis taps švarus ir sausas.

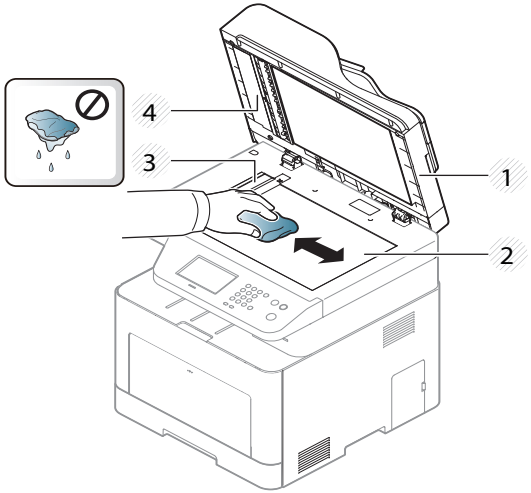

1 Skaitytuvo dangtis
2 Skaitytuvo stiklas
3 Dokumentų tiektuvo stiklas
4 Balta juosta

4 Uždarykite skaitytuvo dangtį.

Įrenginio perkėlimo ir laikymo patarimai

- Kai perkeliate aparatą jo nekelkite ir neapverskite. Kitu atveju įrenginio vidų gali užteršti dažai, kurie jį gali sugadinti arba dėl jų spausdinimo kokybė gali tapti prastesnė.
- Kai perkeliate aparatą įsitikinkite, kad jį tvirtai laiko bent du asmenys.

4. Trikčių šalinimas

Šiame skyriuje pateikiama naudinga informacija apie tai, ką daryti trikties atveju.

- **Patarimai, ką daryti, kad neįstrigtų popierius** **123**
- **Įstrigusio originalaus dokumento išėmimas** **124**
- **Įstrigusio popieriaus ištraukimas** **129**
- **Būsenos šviesos diodo supratimas** **141**
- **Ekrane pateikiamų pranešimų aiškinimas** **144**

Šiame skyriuje pateikiama naudinga informacija apie tai, ką daryti trikties atveju. Jei įrenginys turi ekraną, pirmiausia peržiūrėkite jame rodomą pranešimą, kad galėtumėte išspręsti problemą. Jei nerasite problemos sprendimo šiame skyriuje, žr. skyrių **Trikčių šalinimas**, esantį Papildomos informacijos vadovas (žr. „Trikčių šalinimas“ p. 381). Jei nerasite sprendimo Naudotojo vadovas arba problema išliks, kreipkitės į paslaugų centrą.

Patarimai, ką daryti, kad neįstrigtų popierius

Pasirinkus tinkamo tipo mediją, daugeliu atvejų galima išvengti situacijų, kai įstringa popierius. Jei norite išvengti popieriaus strigčių, vadovaukitės šiais nurodymais:

- Pasirūpinkite, kad reguliuojami kreiptuvai būtų tinkamose padėtyse (žr. „Dėklo apžvalga“ p. 54).
- Neišimkite popieriaus iš dėklo, kai aparatas spausdina.
- Prieš įdėdami popierių jį sulenkite, pamosuokite ir ištiesinkite.
- Nenaudokite suglamžyto, drėgno ar užlankstytais kampais popieriaus.
- Nedėkite į dėklą skirtingo tipo ar dydžio popieriaus.
- Naudokite tik rekomenduojamą spausdinimo mediją (žr. „Spausdinimo terpės specifikacijos“ p. 156).

Įstrigusio originalaus dokumento išėmimas

Jei originalus dokumentas įstringa dokumentų tiektuve, ekrano lange atsiras įspėjimo pranešimas.

Kad įstrigęs dokumentas nebūtų suplėšytas, traukite jį iš lėto ir atsargiai.

Kad dokumentai neįstrigtų, storo, plono ar mišraus popieriaus originalui naudokite skaitytuvo stiklą.

Įstrigusio originalaus dokumento išėmimas

Originalus dokumentas įstrigęs skaitytuvo priekyje

- Paveikslėliai šiame vadove gali skirtis nuo jūsų įrenginio. Tai priklauso nuo funkcijų ir modelio. Patikrinkite įrenginio tipą (žr. „Vaizdas iš priekio“ p. 24).
- Šio trikties šalinimo būdo gali nebūti, priklausomai nuo modelio arba papildomų priedų (žr. „Įvairios savybės“ p. 11).

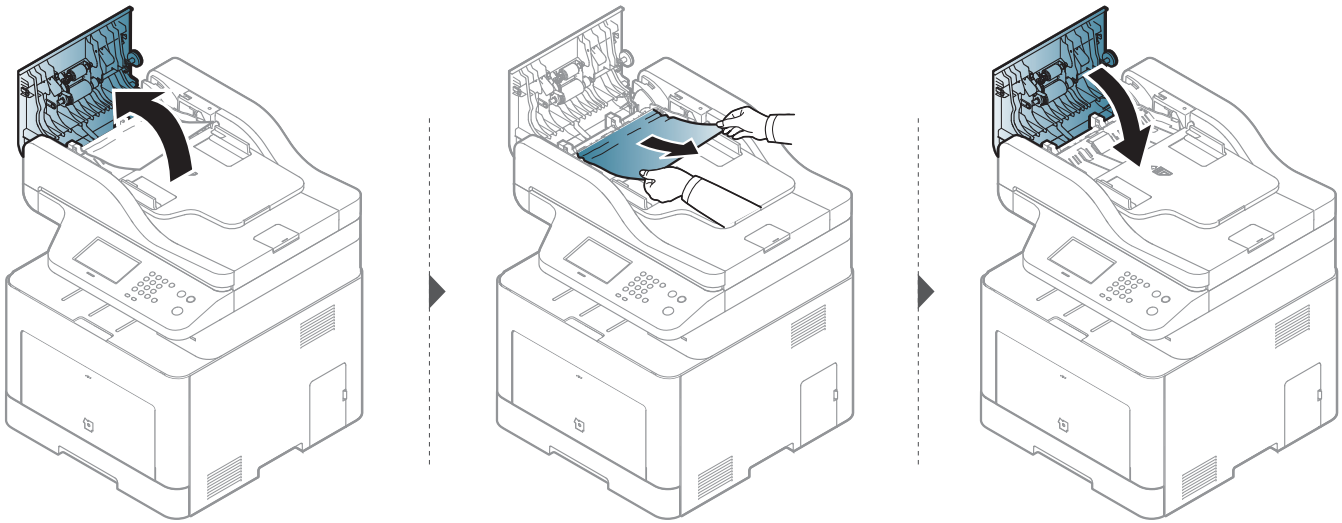

Įstrigusio originalaus dokumento išėmimas

Originalus dokumentas įstrigęs skaitytuvo viduje

- Paveikslėliai šiame vadove gali skirtis nuo jūsų įrenginio. Tai priklauso nuo funkcijų ir modelio. Patikrinkite įrenginio tipą (žr. „Vaizdas iš priekio“ p. 24).
- Šio trikties šalinimo būdo gali nebūti, priklausomai nuo modelio arba papildomų priedų (žr. „Įvairios savybės“ p. 11).

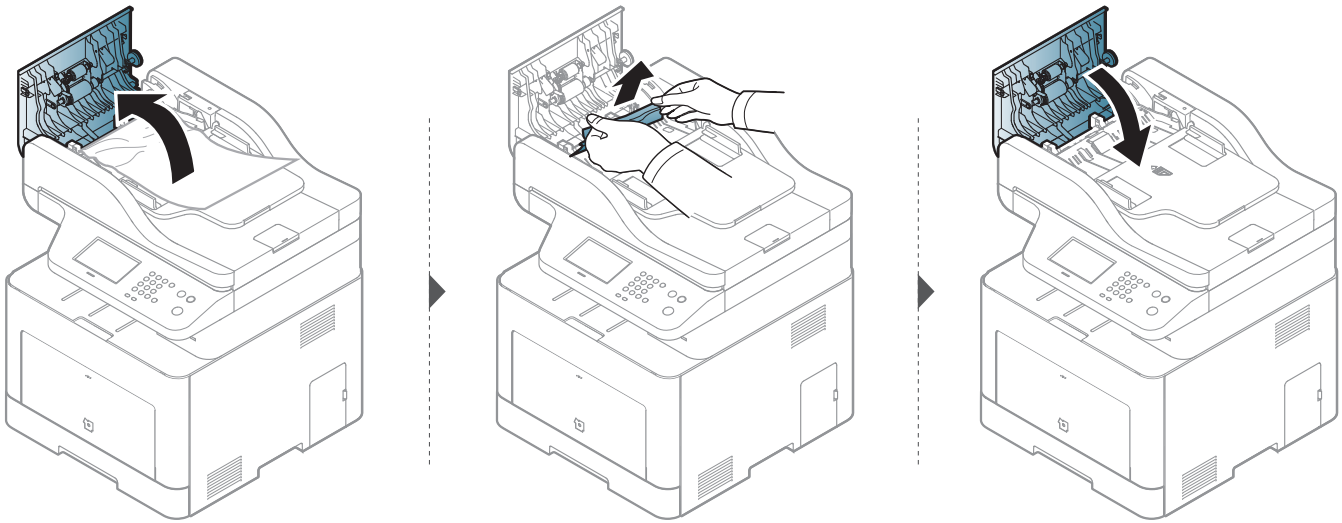

Įstrigusio originalaus dokumento išėmimas

Originalus dokumentas įstrigęs skaitytuvo išvesties srityje

- Paveikslėliai šiame vadove gali skirtis nuo jūsų įrenginio. Tai priklauso nuo funkcijų ir modelio. Patikrinkite įrenginio tipą (žr. „Vaizdas iš priekio“ p. 24).
- Šio trikties šalinimo būdo gali nebūti, priklausomai nuo modelio arba papildomų priedų (žr. „Vaizdas iš priekio“ p. 24).

1 Iš dokumentų tiektuvo išimkite visus likusius lapus.

2 Atsargiai išimkite įstrigusį popierių iš dokumentų tiektuvo.

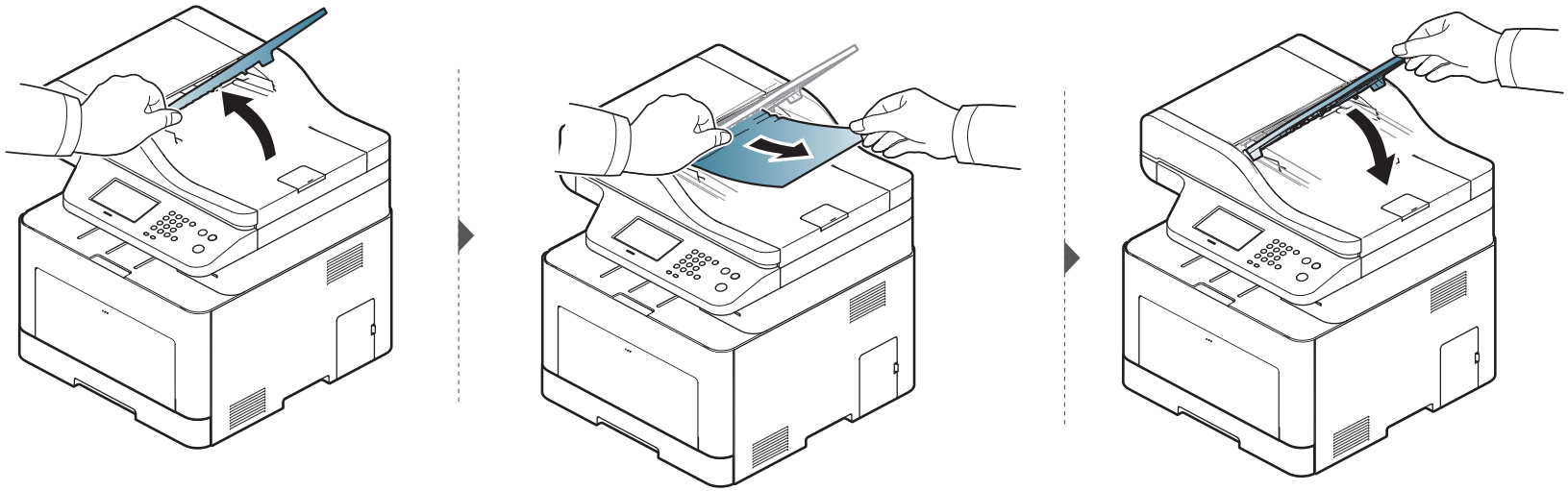

Įstrigusio originalaus dokumento išėmimas

Originalus dokumentas įstrigęs skaitytuvo dvipusio spausdinimo takelyje

- Tikai CLX-626xFR/CLX-626xFW.
- Paveikslėliai šiame vadove gali skirtis nuo jūsų įrenginio. Tai priklauso nuo funkcijų ir modelio. Patikrinkite įrenginio tipą (žr. „Vaizdas iš priekio“ p. 24).
- Šio trikties šalinimo būdo gali nebūti, priklausomai nuo modelio arba papildomų priedų (žr. „Vaizdas iš priekio“ p. 24).

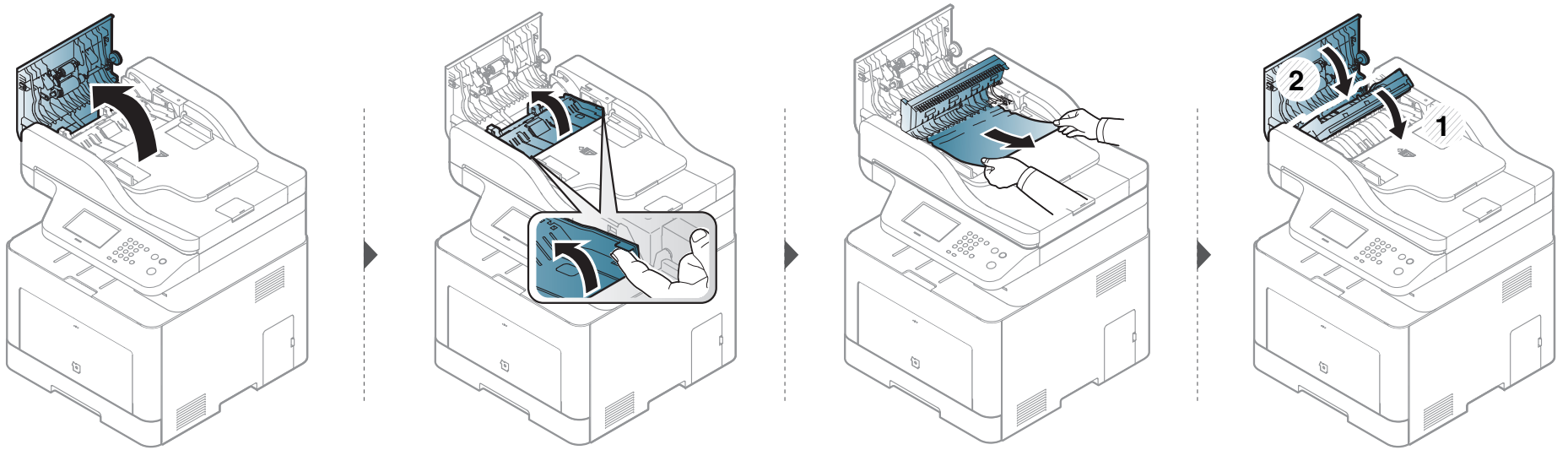

Įstrigusio popieriaus ištraukimas

Siekiant išvengti popieriaus plyšimo, traukite įstrigusį popierių lėtai ir atsargiai.

1 dėkle

Paveikslėliai šiame vadove gali skirtis nuo jūsų įrenginio. Tai priklauso nuo funkcijų ir modelio. Patikrinkite įrenginio tipą (žr. „Vaizdas iš priekio“ p. 24).

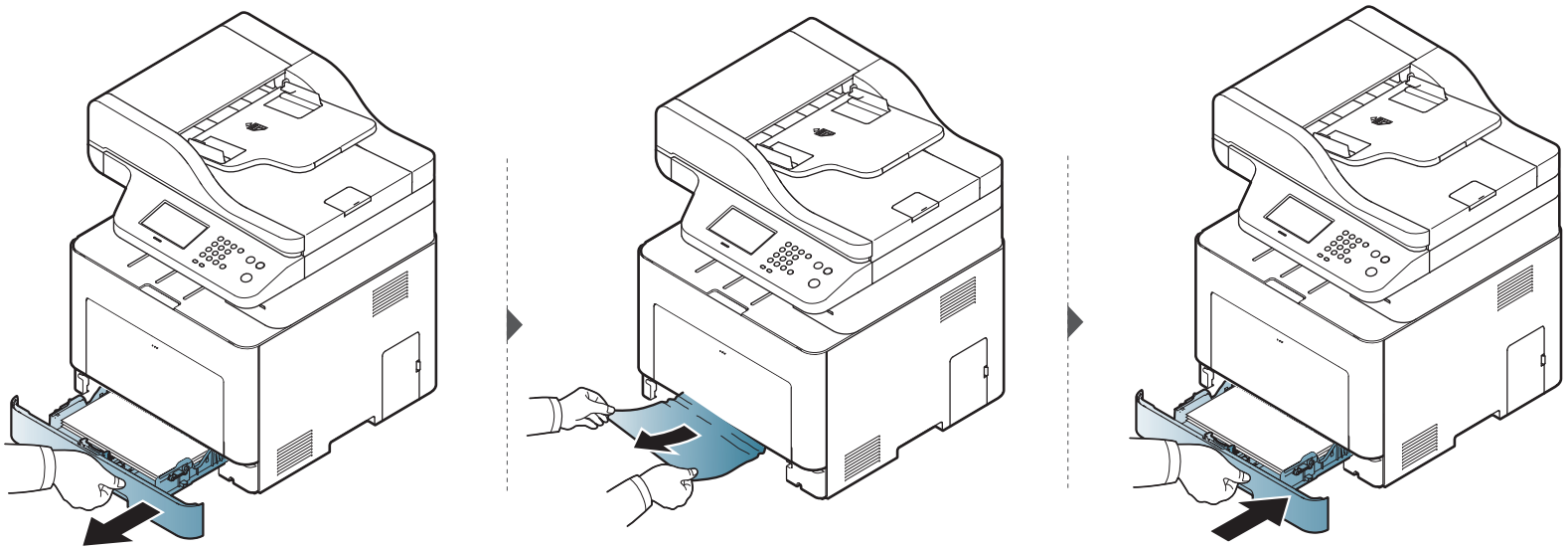

Įstrigusio popieriaus ištraukimas

Papildomame dėkle

Tikai CLX-626x series.

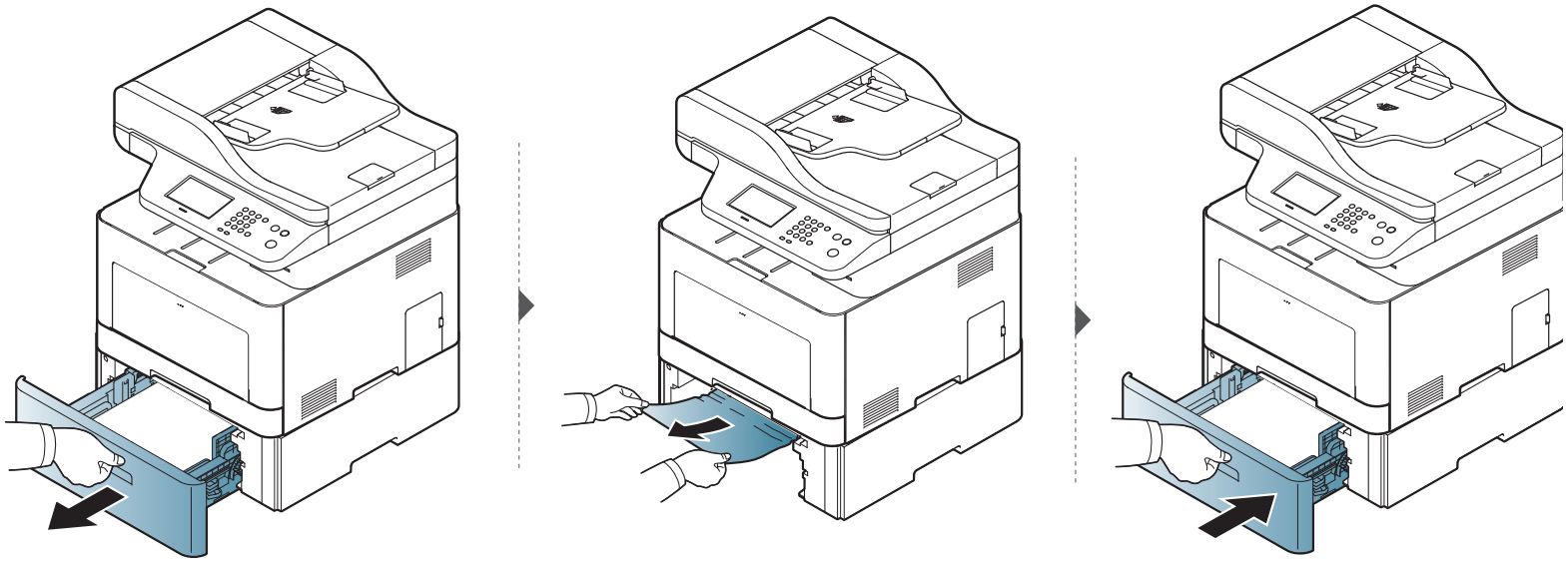

Įstrigusio popieriaus ištraukimas

Jei nematote popieriaus šioje srityje, sustokite ir pereikite prie kito veiksmo:

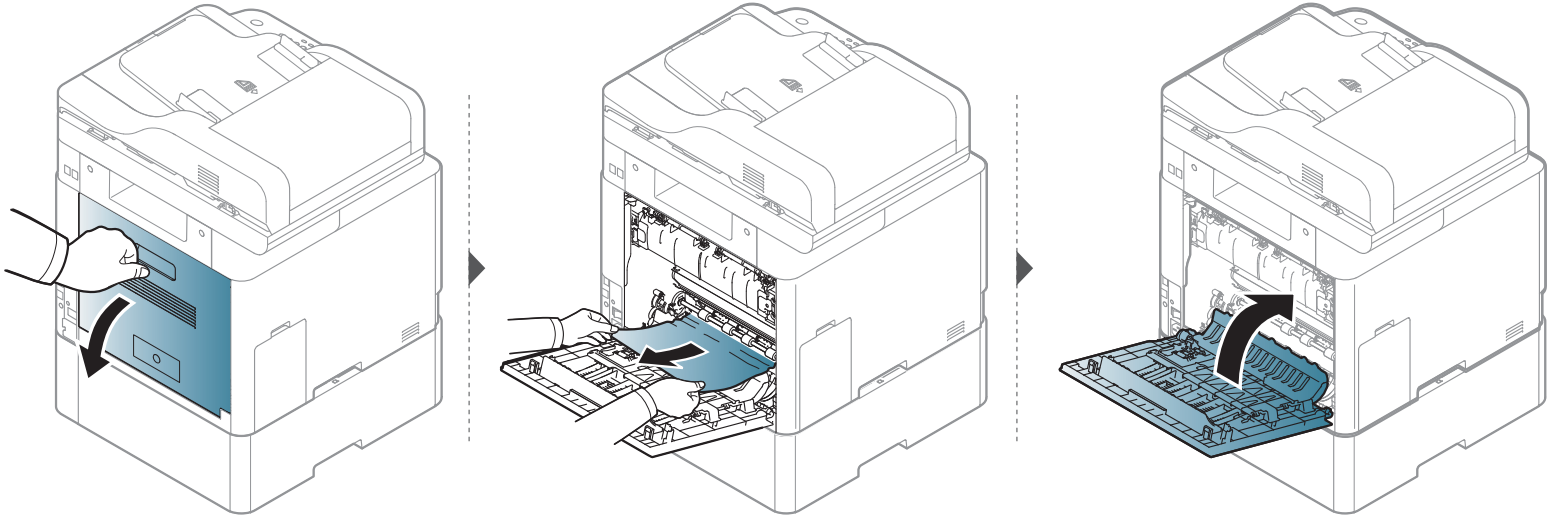

Įstrigusio popieriaus ištraukimas

Rankiniame tiektuve / daugiafunkciame dėkle

CLX-419x series/C186x series

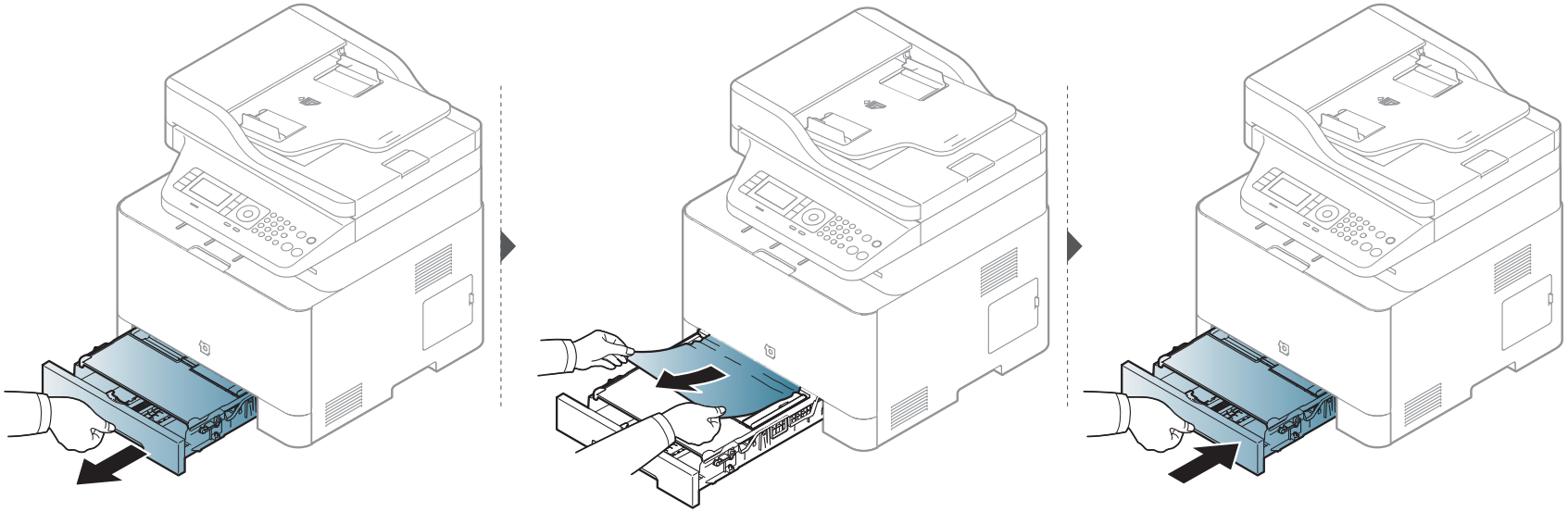

Įstrigusio popieriaus ištraukimas

CLX-626x series

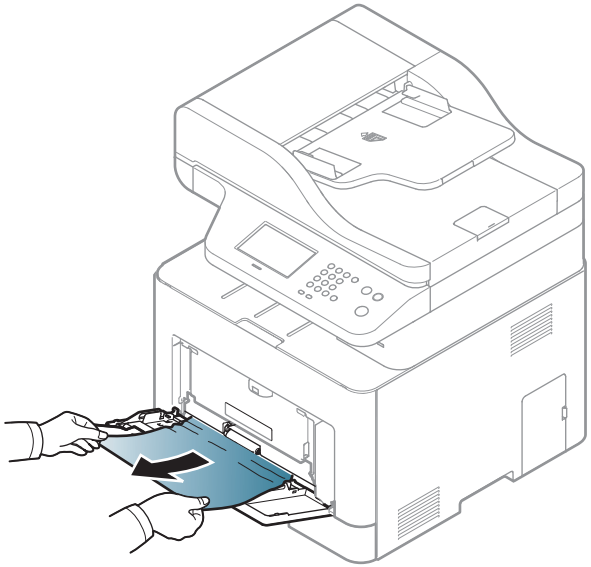

Įstrigusio popieriaus ištraukimas

Jei nematote popieriaus šioje srityje, sustokite ir pereikite prie kito veiksmo:

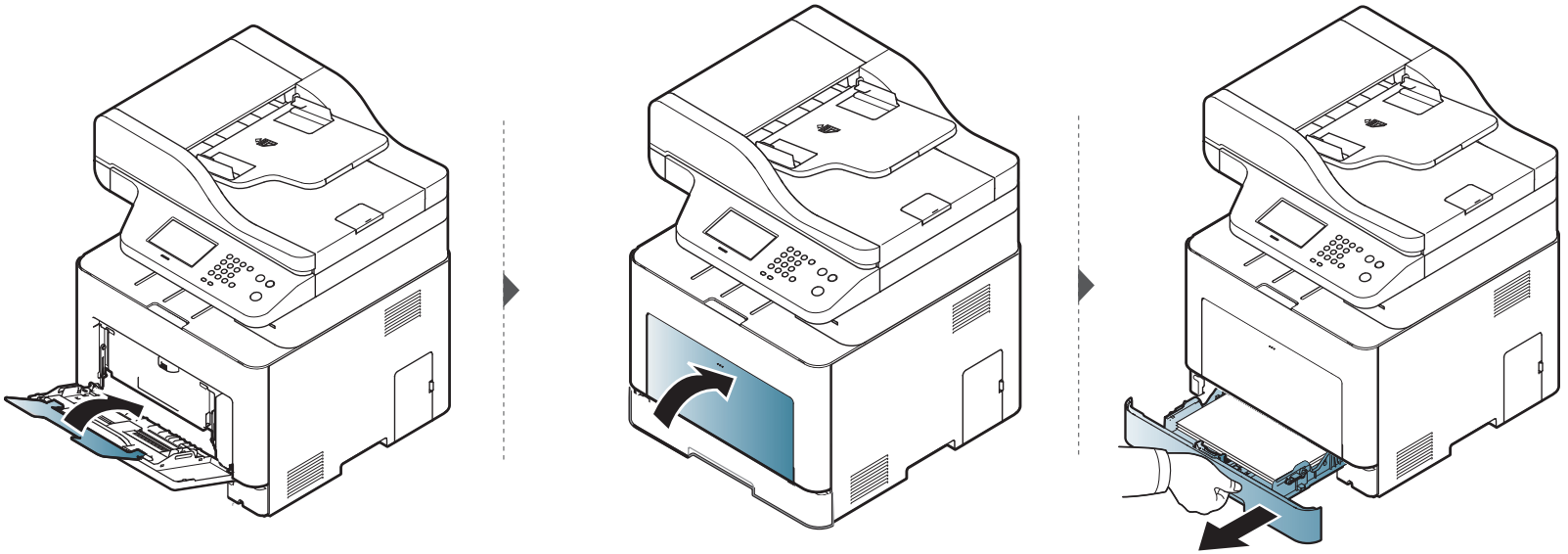

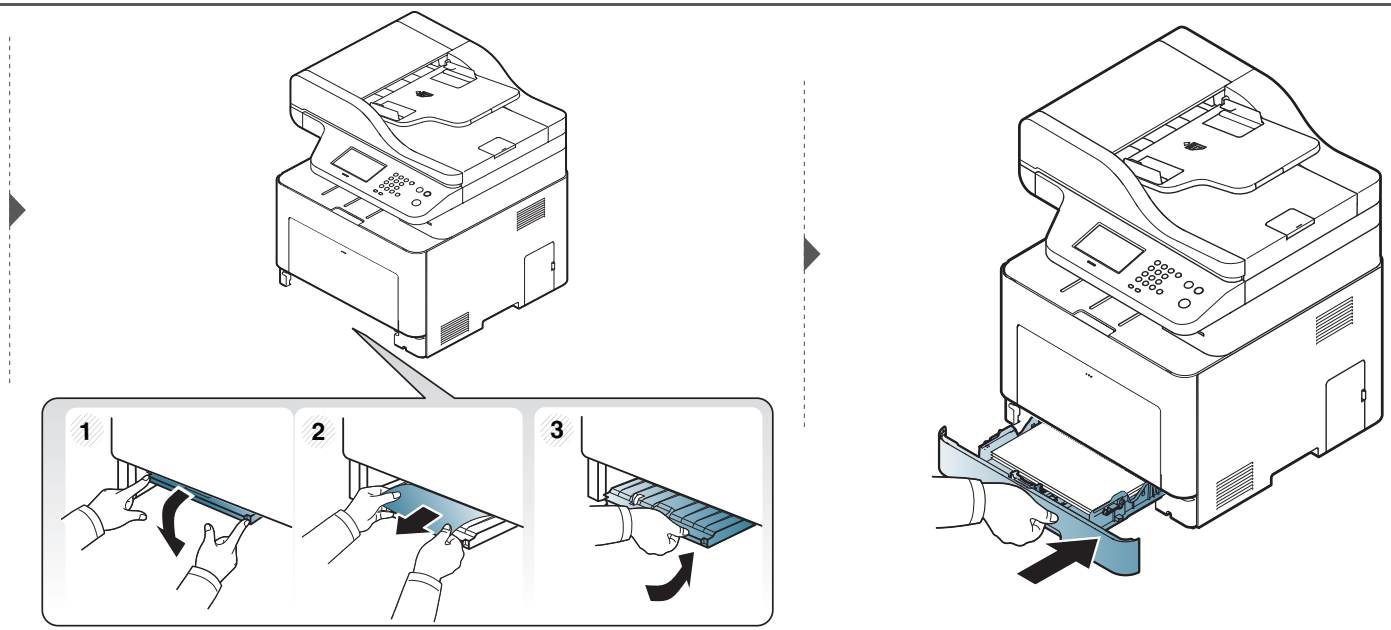

Įstrigusio popieriaus ištraukimas

Aparato viduje

Terminio įtaiso sritis yra įkaitusi. Išimdami popierių iš aparato būkite atsargūs.

Paveikslėliai šiame vadove gali skirtis nuo jūsų įrenginio. Tai priklauso nuo funkcijų ir modelio. Patikrinkite įrenginio tipą (žr. „Vaizdas iš priekio“ p. 24).

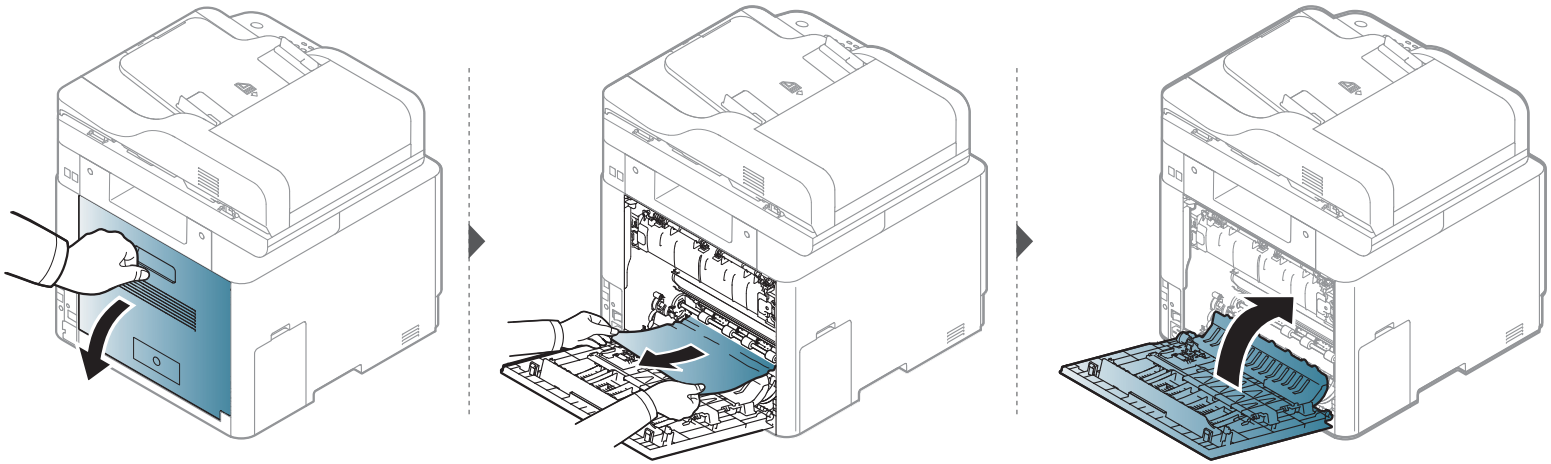

Įstrigusio popieriaus ištraukimas

Išvesties srityje

CLX-419x series/C186x series

Terminio įtaiso sritis yra įkaitusi. Išimdami popierių iš aparato būkite atsargūs.

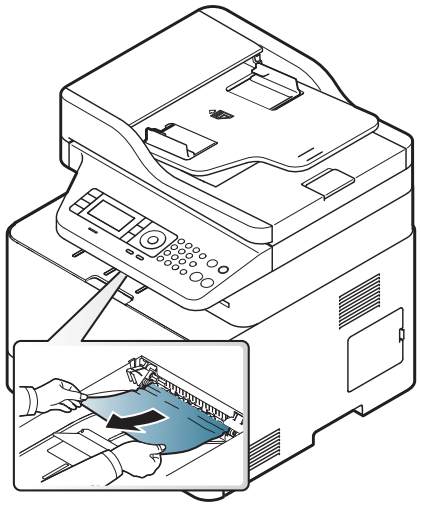

Įstrigusio popieriaus ištraukimas

Jei nematote popieriaus šioje srityje, sustokite ir pereikite prie kito veiksmo:

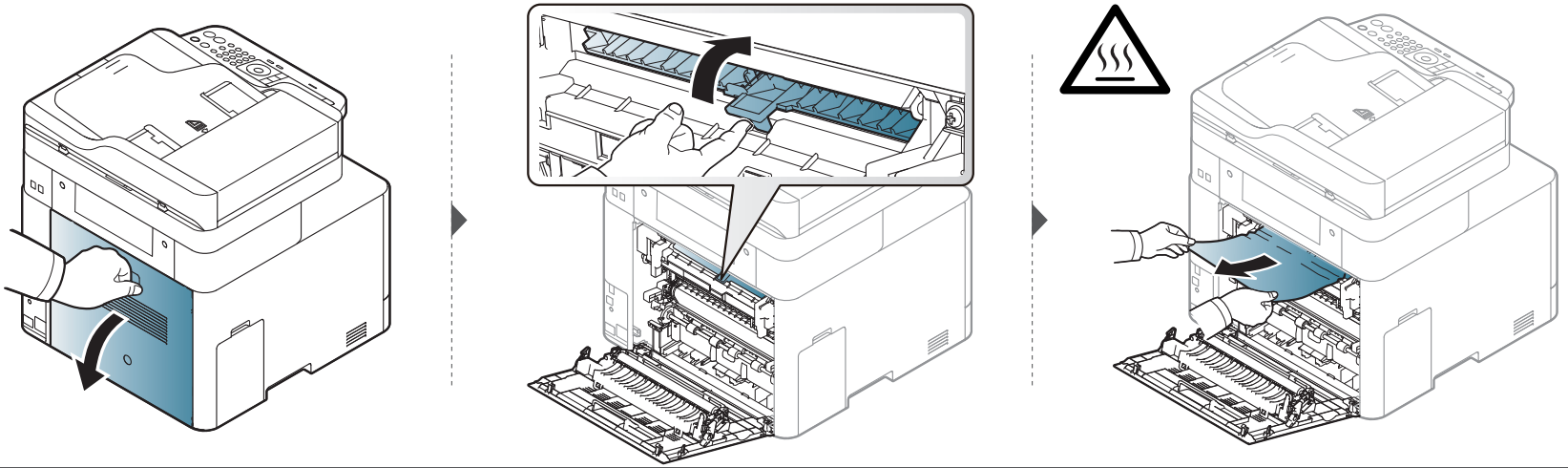

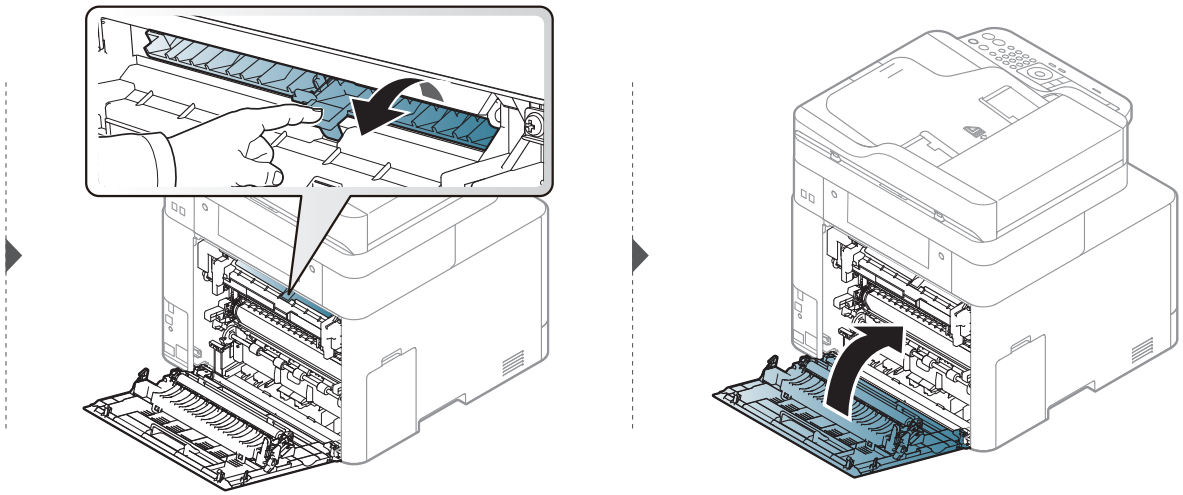

Įstrigusio popieriaus ištraukimas

CLX-626x series

Terminio įtaiso sritis yra įkaitusi. Išimdami popierių iš aparato būkite atsargūs.

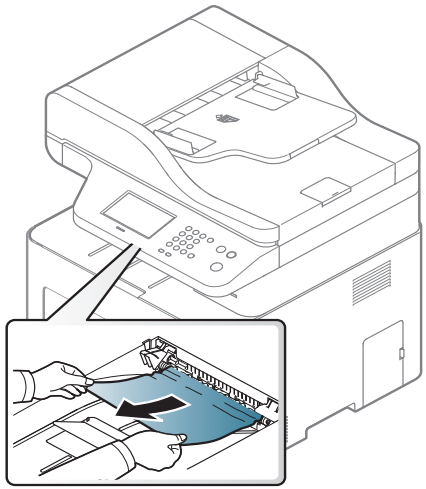

Įstrigusio popieriaus ištraukimas

Jei nematote popieriaus šioje srityje, sustokite ir pereikite prie kito veiksmo:

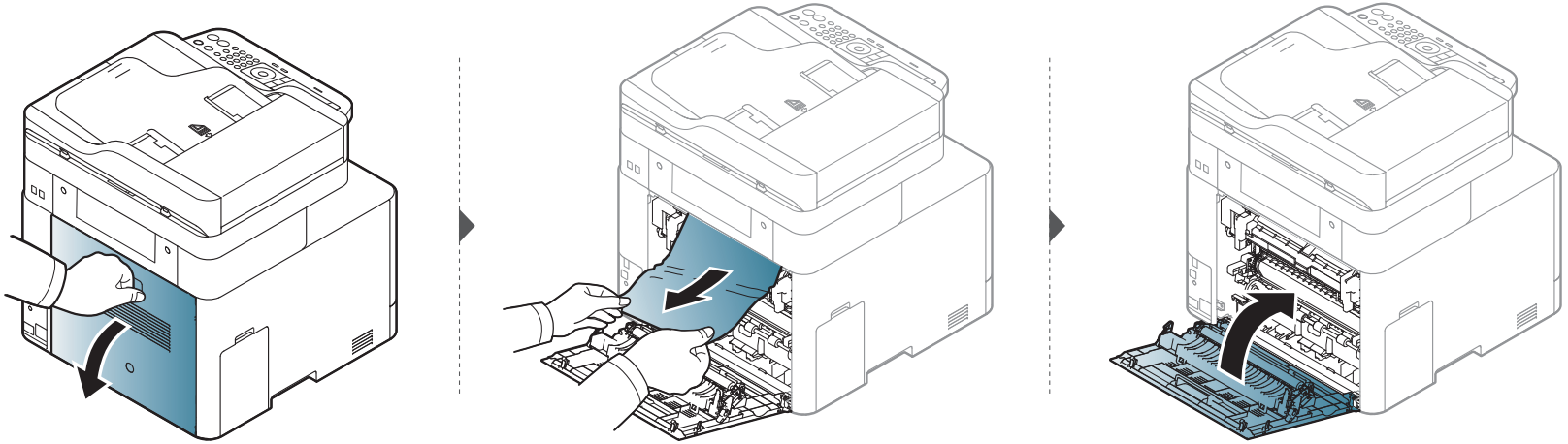

Įstrigusio popieriaus ištraukimas

Dvipusio spausdinimo įtaiso srityje

Tikai CLX-626x series.

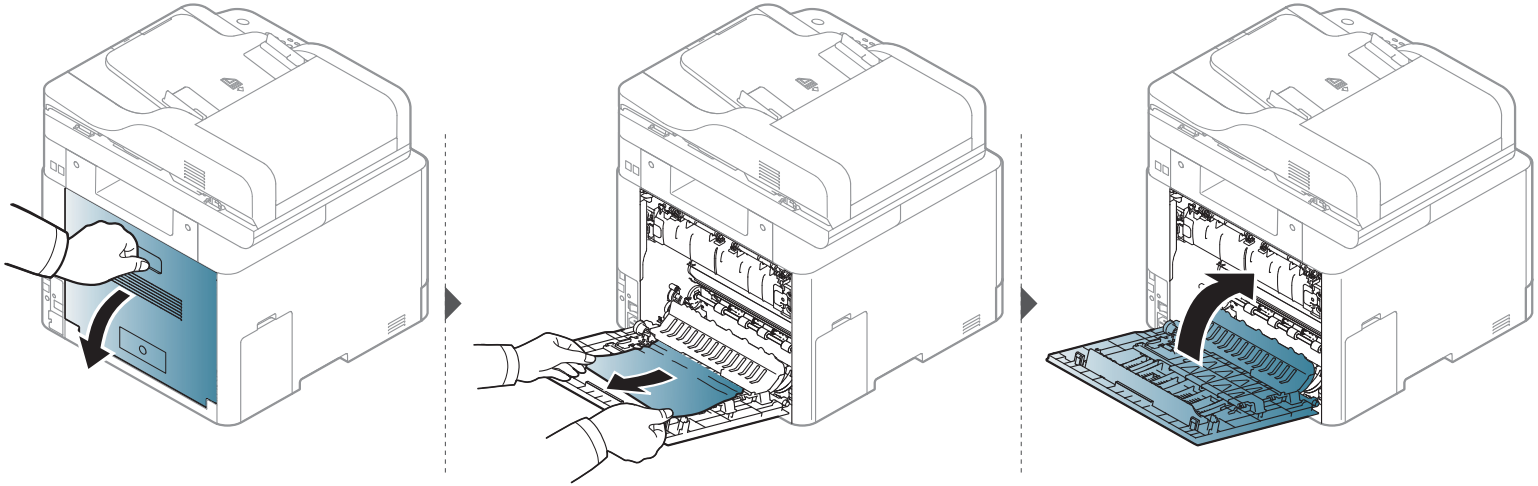

Būsenos šviesos diodo supratimas

Šviesos diodo spalva nurodo esamąją įrenginio būseną.

- Priklausomai nuo modelio arba šalies, kai kurių šviesos diodų gali nebūti (žr. „Valdymo skydelio apžvalga“ p. 28).
- Jei norite išspręsti problemą, pažvelkite į klaidos pranešimą ir jo instrukcijas trikčių šalinimo dalyje (žr. „Ekrane pateikiamų pranešimų aiškinimas“ p. 144).
- Problemas taip pat galite spręsti vadovaudamiesi nurodymais, kurie pateikiami lange „Samsung Printing Status“ (žr. „„Samsung Printer Status“ naudojimas“ p. 372).
- Jei ši problema nepašalinama, skambinkite techninės priežiūros skyriaus atstovui.

Būsenos šviesos diodo supratimas

Šviesos diodas	Būsena		Aprašymas
Status	Išjungta		Aparatas yra išjungtas.
	Žalias	Mirksi	Kai foninis apšvietimas mirksi, įrenginys gauna spausdinimo duomenis.
		Šviečia	• Aparatas veikia ir gali būti naudojamas.
	Raudonas	Mirksi	• Įvyko nedidelė triktis ir aparatas laukia, kol ji bus išspręsta. Perskaitykite ekrane rodomą pranešimą. Išsprendus problemą, įrenginys veiks toliau. • Kasetėje liko nedaug dažų. Artėja apytikslio kasetės eksploatavimo laiko[a] pabaiga. Paruoškite naują kasetę pakeitimui. Pakartotinai paskirstydami dažus galite laikinai pagerinti spausdinimo kokybę (žr. „Dažų paskirstymas“ p. 102).[b]
		Šviečia	• Tuoj baigsis dažų kasetės eksploatavimo laikas[a]. Rekomenduojama pakeisti dažų kasetę (žr. „Dažų kasetės keitimas“ p. 104). • Atidarytas dangtelis. Uždarykite dangtelį. • Dėkle nėra popieriaus. Įdėkite į dėklą popieriaus. • Aparatas išsijungė dėl rimto sutrikimo. Perskaitykite ekrane rodomą pranešimą (žr. „Ekrane pateikiamų pranešimų aiškinimas“ p. 144). • Įstrigo popierius (žr. „Įstrigusio popieriaus ištraukimas“ p. 129).
Wireless[b]	Mėlynas	Mirksi	Įrenginys jungiasi prie belaidžio tinklo.
		Šviečia	Įrenginys prijungtas prie belaidžio tinklo (žr. „Belaidžio tinklo sąranka“ p. 210).
		Išjungta	Įrenginys atsijungė nuo belaidžio tinklo.

Būsenos šviesos diodo supratimas

Šviesos diodas	Būsena		Aprašymas
( ) Power/ WakeUp	Mėlynas	Šviečia	Įrenginys veikia energijos taupymo režimu.
		Išjungta	Aparatas veikia parengties režimu arba jo maitinimas išjungtas.
Eco	Žalias	Šviečia	Įjungtas „Eco“ režimas (žr. „Ekonomiškas spausdinimas“ p. 73).
		Išjungta	Ekonomiško spausdinimo režimas išjungtas.

a. Apytikslis kasetės eksploatavimo laikas reiškia numatytą arba apskaičiuotą dažų kasetės eksploatavimo laiką, kurį nurodo vidutinį spaudinių skaičių ir kuris atitinka ISO/IEC 19798. Puslapių skaičių gali įtakoti eksploatavimo aplinka, paveikslėlių ploto procentinė dalis, spausdinimo intervalas, grafika, medija ir jos dydis. Šiek tiek dažų gali likti kasetėje, net jei šviesos diodas šviečia raudonai, o spausdintuvas nustoja spausdinti.

b. Priklausomai nuo modelio arba šalies, kai kurių šviesos diodų gali nebūti (žr. „Valdymo skydelio apžvalga“ p. 28).

Ekrane pateikiamų pranešimų aiškinimas

Valdymo skydelio ekrane atsirandantys pranešimai nurodo įrenginio būseną arba klaidas. Informacija apie pranešimus ir jų reikšmes, problemų sprendimą pateikta lentelėje toliau.

- Problemas galite spręsti vadovaudamiesi nurodymais, kurie pateikiami kompiuterio lange „Printing Status“ (žr. „„Samsung Printer Status“ naudojimas“ p. 372).
- Jei pranešimo lentelėje nėra, atjunkite ir vėl prijunkite elektros srovę ir pamėginkite spausdinti iš naujo. Jei ši problema nepašalinama, skambinkite techninės priežiūros skyriaus atstovui.
- Kai kreipiatės techninės priežiūros, nurodykite remonto dirbtuvių atstovui ekrane pateikiamo pranešimo turinį.
- Atsižvelgiant į parinktis ar modelius kai kurių pranešimų ekrane gali ir nebūti.
- [trikties numeris] nurodo trikties numerį.
- [dėklo tipas] nurodo dėklo numerį.
- [medijos tipas] nurodo medijos tipą.
- [medijos dydis] nurodo medijos dydį.
- [spalva] nurodo dažų kasetės spalvą.
- [vieneto tipas] nurodo vieneto tipą.

Su popieriaus strigtimi susiję pranešimai

Pranešimas	Reikšmė	Siūlomi sprendimai
• **Original paper jam inside of scanner. Remove jam** • **Original paper jam in front of scanner. Remove jam**	Įdėtas originalus dokumentas įstrigo dokumentų tiektuve.	Pašalinkite strigtį (žr. „Įstrigusio originalaus dokumento išėmimas“ p. 124).
• **Paper Jam in Tray1**	Popierius įstrigo dėkle.	Pašalinkite strigtį (žr. „1 dėkle“ p. 129).
• **Paper Jam in Tray2**	Popierius įstrigo papildomame dėkle.	Pašalinkite strigtį (žr. „Papildomame dėkle“ p. 130).
• **Paper Jam in MP Tray**	Popierius įstrigo daugiafunkciniame dėkle.	Pašalinkite strigtį (žr. „Rankiniame tiektuve / daugiafunkciame dėkle“ p. 132).
• **Jam inside machine**	Popierius įstrigo įrenginio viduje.	Pašalinkite strigtį (žr. „Aparato viduje“ p. 135).
• **Jam inside of duplex**	Popierius įstrigo dvipusio spausdinimo srityje.	Pašalinkite strigtį (žr. „Dvipusio spausdinimo įtaiso srityje“ p. 140).

Ekrane pateikiamų pranešimų aiškinimas

Pranešimas	Reikšmė	Siūlomi sprendimai
• **Jam in exit area**	Popierius įstrigo popieriaus išvesties srityje.	Pašalinkite strigtį (žr. „Išvesties srityje“ p. 136).

Su dažais susiję pranešimai

Pranešimas	Reikšmė	Siūlomi sprendimai
• **Error** [klaidos numeris] **Toner Failure:** [klaidos numeris [spalva] **Install**[spalva] **toner again**	Neįdėta dažų kasetė.	Iš naujo įdėkite dažų kasetę.
	Dažų kasetė neatpažįstama.	Du ar tris kartus įdėkite dažų kasetę, kad įsitikintumėte kad ji įdėta teisingai. Jei ši problema išlieka, kreipkitės į aptarnavimo atstovą.
• [spalva] **toner not installed** **Install** [spalva] **toner cartridge**	Nuo kasetės nenuimta apsauginė kasetė.	Nuimkite nuo kasetės apsauginė plėvelę. Žr. trumpojoje įrengimo instrukcijoje patiektą su įrenginiu.
• [spalva]**toner Not compatible** [spalva]**toner cartridge is not compatible. Check guide**	Nurodyta dažų kasetė netinkama jūsų įrenginiui.	Įdėkite tinkamą originalią Samsung dažų kasetę (žr. „Dažų kasetės keitimas“ p. 104).

Ekrane pateikiamų pranešimų aiškinimas

Pranešimas	Reikšmė	Siūlomi sprendimai
• **Prepare new** [spalva] **toner** **Prepare new** [spalva] **toner cartridge**	Nurodytoje kasetėje liko nedaug dažų. Artėja teorinio kasetės tinkamumo naudoti laiko pabaiga.	Paruoškite naują kasetę pakeitimui. Pakartotinai paskirstydami dažus galite laikinai pagerinti spausdinimo kokybę (žr. „Dažų paskirstymas“ p. 102).

Pranešimas	Reikšmė	Siūlomi sprendimai
• **Replace new**[spalva] **toner** **Replace with new** [spalva] **toner cartridge**	Beveik baigėsi nurodytos dažų kasetės tarnavimo laikas[a].	• Galite pasirinkti **Stop** arba **Continue**, kaip parodyta valdymo skydelyje. Jei pasirinksite **Stop**, spausdintuvas nustos spausdinti. Jei pasirinksite **Continue**, spausdintuvas tęs spausdinimą, tačiau spausdinimo kokybė nebus užtikrinama. • Norėdami gauti geriausius spausdinimo rezultatus, pasirodžius šiam pranešimui pakeiskite dažų kasetę. Naudojant kasetę po šio etapo galimi spausdinimo kokybės sutrikimai (žr. „Dažų kasetės keitimas“ p. 104).
	Nurodytos dažų kasetės apytikslis eksploatavimo laikas pasibaigė[a].	Pakeiskite dažų kasetę (žr. „Dažų kasetės keitimas“ p. 104).

a. Apytikslis kasetės tinkamumo naudoti laikas nurodo tikėtiną arba apytikslį dažų kasetės eksploatavimo laiką, kuris nurodo vidutinį spaudinių kiekį ir atitinka ISO/IEC 19798 (žr. „Galimos eksploatacinės medžiagos“ p. 96). Puslapių skaičių gali įtakoti eksploatavimo aplinka, paveikslėlių ploto procentinė dalis, spausdinimo intervalas, medija ir jos dydis. Šiek tiek dažų gali likti kasetėje, net jei rodomas kasetės pakeitimo pranešimas ir įrenginys nustoja spausdinti.

Ekrane pateikiamų pranešimų aiškinimas

Samsung nerekomenduoja naudoti neoriginalių Samsung dažų kasečių, taip pat tų, kurios yra užpildomos arba perdirbamos. „Samsung“ negali garantuoti neoriginalios „Samsung“ dažų kasetės kokybės. Jei dėl naudojamos ne originalios „Samsung“ dažų kasetės prireikia atlikti techninę priežiūrą arba remonto darbus, aparato garantija šiems darbams negalios.

Su dėklais susiję pranešimai

Pranešimas	Reikšmė	Siūlomi sprendimai
• **Output bin full** **Output bin full. Remove printed paper**	Išvesties dėklas užsipildė.	Išimkite popierių iš išvesties dėklo. Įrenginys ims spausdinti toliau.
• **Paper jam or empty in tray**	• Popierius įstrigo popieriaus tiekimo srityje. • Dėkle nėra popieriaus.	• Pašalinkite strigtį (žr. „CLX-419x series/C186x series“ p. 132). • Įdėkite popieriaus į dėklą (žr. „Daugiafunkcį dėklą (arba rankinį tiektuvą)“ p. 58).
• **Paper Empty in tray 1** **Paper is empty in tray 1.** **Load paper**	1 dėkle nėra popieriaus.	Įdėkite popieriaus į 1 dėklą (žr. „1 dėklas / papildomas dėklas“ p. 55).
• **Paper Empty in tray 2** **Paper is empty in tray 2.** **Load paper**	2 dėkle nėra popieriaus.	Įdėkite popieriaus į 2 dėklą (žr. „1 dėklas / papildomas dėklas“ p. 55).
• **Paper Empty in MP** **Paper is empty in MP tray.** **Load paper**	Daugiafunkciniame dėkle nėra popieriaus.	Įdėkite popieriaus į daugiafunkcinį dėklą (žr. „Daugiafunkcį dėklą (arba rankinį tiektuvą)“ p. 58).

Ekrane pateikiamų pranešimų aiškinimas

Su tinklu susiję pranešimai

Pranešimas	Reikšmė	Siūlomi sprendimai
• **IP Conflict** **This IP address conflicts with that of other system**	Tinklo IP adresą, kurį nustatėte, naudoja kitas įrenginys.	Patikrinkite IP adresą ir, jei reikia, nustatykite kitą (žr. Papildoma informacija vadovą).
• **802.1x Network Error** **802.1x Network Error** **Contact the Admin.**	Autentifikavimas nepavyko.	Patikrinkite tinkle naudojamą autentifikavimo protokolą. Jei problema išlieka, kreipkitės į tinklo administratorių.

Įvairūs pranešimai

Pranešimas	Reikšmė	Siūlomi sprendimai
• **Adjusting Color Registration**	Įrenginys reguliuoja spalvų registraciją.	Palaukite kelias minutes.
• **Calibrating image density…**	Įrenginys kalibruoja vaizdo tankumą.	Palaukite kelias minutes.
• **Door is open.** **Close it**	Priekinis arba galinis dangtelis nėra gerai uždarytas.	Uždarykite dangtelį, kad jis užsifiksuotų.
• **Scanner door open** **Door of scanner is open.** **Close the door**	Dokumentų tiektuvo dangtelis užfiksuotas netinkamai.	Uždarykite dangtelį, kad jis užsifiksuotų.

Ekrane pateikiamų pranešimų aiškinimas

Pranešimas	Reikšmė	Siūlomi sprendimai
• **Error:** [klaidos numeris] **Actuator**[vieneto tipas] **Failure:** [klaidos numeris] **Call for service** • **Error:** [klaidos numeris] [vieneto tipas] **Failure:** [klaidos numeris] **Turn off then on** • **Error:** [klaidos numeris] [vieneto tipas] **Unit Failure:** [klaidos numeris] **Turn off then on** • [vieneto tipas] **Unit Failure:** [klaidos numeris] **Please turn off then on**	Nepavyksta kontroliuoti įrenginio bloko.	Iš naujo įjunkite įrenginio maitinimą ir pakartokite spausdinimą. Jei problema išlieka, kreipkitės į paslaugų centrą.
• **Not Proper room temp** **Not Proper room temperature.** **Change room temperature**	Patalpoje, kurioje yra įrenginys, yra netinkama temperatūra.	Perkelkite įrenginį į kitą patalpą, kurioje temperatūra tinkama (žr. „Specifikacijos“ p. 153).
• **Prepare TR. belt** **Prepare new image transfer belt unit**	Perdavimo juostos tarnavimo laikas greitai baigsis.	Pakeiskite perdavimo juostą nauja.

Pranešimas	Reikšmė	Siūlomi sprendimai
• **Replace TR. belt** **Replace with new image transfer belt uint**	Perdavimo juostos tarnavimo laikas pasibaigė.	Pakeiskite perdavimo juostą nauja. Kreipkitės į paslaugų pardavimo vadybininką.
• **Replace Fuser uint** **Replace with new fuser uint**	Terminio įtaiso tarnavimo laikas baigėsi.	Pakeiskite terminį įtaisą nauju. Kreipkitės į paslaugų pardavimo vadybininką.
• **Install TR. belt unit** **Install image transfer belt unit**	Neįstatyta perdavimo juosta.	Įstatykite originalią Samsung perdavimo juostą. Kreipkitės į paslaugų pardavimo vadybininką.
• **TR Not compatible** **Image transfer belt unit is not compatible.** **Check guide**	Įstatyta perdavimo juosta nėra skirta jūsų įrenginiui.	Įdėkite originalią „Samsung“ dalį, skirtą jūsų įrenginiui. Kreipkitės į paslaugų pardavimo vadybininką.

Ekrane pateikiamų pranešimų aiškinimas

Pranešimas	Reikšmė	Siūlomi sprendimai
• **Waste toner Full** **Waste toner container is almost full.** **Replace with new one**	Panaudotų dažų talpyklos galiojimo laikas pasibaigė; spausdintuvas nustos spausdinęs tol, kol nauja dažų talpykla nebus įdėta į aparatą.	Pakeiskite panaudotų dažų talpyklą „Samsung“ gamybos panaudotų dažų talpykla.
• **Waste Not Installed** **Waste toner tank is not installed. install it**	Panaudotų dažų talpykla neįdėta.	Įdėkite panaudotų dažų talpyklą. Jeigu ji jau įdėta, pabandykite išimti ir įdėti iš naujo. Jei problema neišnyksta, kreipkitės į paslaugų centrą.
• **Replace pickup roller** **Replace with new** [dėklo tipas] **pickup roller**	1 dėklo, 2 dėklo ar MP dėklo paėmimo volelio tarnavimo laikas greitai baigsis.	Pakeiskite dėklo paėmimo volelį nauju. Kreipkitės į paslaugų pardavimo vadybininką.
• **Replace retard roller** **End of life, Replace with new** [dėklo tipas] **retard roller**	1 dėklo arba 2 dėklo stabdančio volelio tarnavimo laikas baigėsi.	Pakeiskite dėklo stabdantį volelį naujuoju. Kreipkitės į paslaugų pardavimo vadybininką.

Pranešimas	Reikšmė	Siūlomi sprendimai
• **Memory Full** **Fax memory is almost full.** **Print or remove received fax job** • **Memory Full** **Fax memory is full.** **Print or remove received fax job**	Atmintis pilna. Faksas nebegali priimti jokios informacijos.	Išspausdinkite arba pašalinkite gautų faksų duomenis iš atminties.
• **Scanner Locked** **Scanner locking switch is locked.** **Release it**	Skaitytuvas užblokuotas.	Išjunkite ir vėl įjunkite maitinimą. Jei problema išlieka, kreipkitės į paslaugų centrą.
• **Error:** [klaidos numeris] **Fax System Failure:** [klaidos numeris] **Install fax modem card again**	Iškilo fakso sistemos problema.	Įdėkite fakso kortelę. Jeigu ji jau įdėta, pabandykite išimti ir įdėti iš naujo. Jei problema neišnyksta, kreipkitės į paslaugų centrą.
• **Error:** [klaidos numeris] **UI System Failure:** [klaidos numeris] **Call for service**	Iškilo UI sistemos problema.	Ištraukite maitinimo lizdą ir įkiškite jį vėl. Jeigu problema išliks, kreipkitės į paslaugų centrą.

Ekrane pateikiamų pranešimų aiškinimas

Pranešimas	Reikšmė	Siūlomi sprendimai
• **Error:** [klaidos numeris] **EngineSystem Failure:** [klaidos numeris] **Call for service**	Iškilo sisteminės programos problema.	Ištraukite maitinimo lizdą ir įkiškite jį vėl. Jeigu problema išliks, kreipkitės į paslaugų centrą.

5. Priedas

Šiame skyriuje pateikiamos produkto specifikacijos ir informacija apie taikomas nuostatas.

- **Specifikacijos** 153
- **Teisinė informacija** 168
- **Autorių teisės** 182

Specifikacijos

Bendrieji techniniai duomenys

Toliau pateiktos techninių duomenų reikšmės gali būti keičiamos be išankstinio įspėjimo. Dėl galimų informacijos pakeitimų žr. **www.samsung.com**.

Elementai		Aprašymas
Matmenys[a]	**Plotis x ilgis x aukštis**	• **CLX-419x series/C186x series:** 448 x 417 x 423 mm (17,64 x 16,42 x 16,65 col.) • **CLX-626xND/CLX-626xFD:** 420 x 452,5 x 476,8 mm (16,54 x 17,81 x 18,77 col.) • **CLX-626xFR/CLX-626xFW:** 469 x 452,5 x 504,3 mm (18,46 x 17,81 x 19,85 col.)
Svoris[a]	**Įrenginys su vartojimo reikmenimis**	• **CLX-419x series/C186x series:** 21,44 Kg (47,27 svaro) • **CLX-626xND/CLX-626xFD:** 24,8 Kg (54,68 svaro) • **CLX-626xFR/CLX-626xFW:** 26,7 Kg (58,86 svaro)

Specifikacijos

Elementai			Aprašymas
Triukšmo lygis[bc]	**Parengties režimas**		Mažiau nei 32 dB (A)
	Spausdinimo režimas		• **CLX-419x series/C186x series:** Mažiau nei 50 dB (A) • **CLX-626x series:** Mažiau nei 52 dB (A)
	Kopijavimo režimas	Skaitytuvo stiklas	• **CLX-419x series/C186x series:** Mažiau nei 52 dB (A) • **CLX-626x series:** Mažiau nei 54 dB (A)
		Dokumentų tiektuvas	• **CLX-419x series/C186x series:** Mažiau nei 52 dB (A) • **CLX-626xND/CLX-626xFD:** Mažiau nei 54 dB (A) • **CLX-626xFR/CLX-626xFW:** Mažiau nei 54 dB (A)
	Nuskaitymo režimas	Skaitytuvo stiklas	• **CLX-419x series/C186x series:** Mažiau nei 52 dB (A) • **CLX-626x series:** Mažiau nei 54 dB (A)
		Dokumentų tiektuvas	• **CLX-419x series/C186x series:** Mažiau nei 52 dB (A) • **CLX-626xND/CLX-626xFD:** Mažiau nei 54 dB (A) • **CLX-626xFR/CLX-626xFW:** Mažiau nei 54 dB (A)
Temperatūra	**Veikimo**		10–30 °C (50–86 °F)
	Laikymo (supakuoto)		–20–40 °C (–4–104 °F)
Drėgmė	**Veikimo**		Nuo 20 iki 80 % sant. drėgmė
	Laikymo (supakuoto)		Nuo 10 iki 90 % sant. drėgmė
Maitinimo šaltinis[d]	**110 voltų modeliai**		Kintamoji srovė, 110–127 V
	220 voltų modeliai		Kintamoji srovė, 220–240 V

Specifikacijos

Elementai		Aprašymas
Energijos suvartojimas	**Vidutiniškai darbo režimu**	• **CLX-419x series/C186x series:** Mažiau nei 380 W • **CLX-626x series:** Mažiau nei 450 W
	Parengties režimas	• **CLX-419x series/C186x series:** Mažiau nei 50 W • **CLX-626xND/CLX-626xFD/CLX-626xFR:** Mažiau nei 16 W • **CLX-626xFW:** Mažiau nei 18 W
	Energijos taupymo režimu[e]	• **CLX-419xN/CLX-419xFN :** Mažiau nei 1,0 W • **CLX-419xFW/C186xFW:** Mažiau nei 3,6 W (funkcija „Wi-Fi Direct“ išjungta: mažiau nei 2,4 W) • **CLX-626xND/CLX-626xFD/CLX-626xFR:** Mažiau nei 1,0 W • **CLX-626xFW:** Mažiau nei 2,4 W
	Išjungus[f]	Mažiau nei 0,1 W
Belaidis [g]	**Modulis**	SPW-B4319U

a. Matmenys ir svoris nurodyti be ragelio.
b. Garso slėgio lygis, ISO 7779. Konfigūracija išbandyta: bazinė įrenginio konfigūracija, A4 popierius, vienpusis spausdinimas.
c. Tik Kinijai Jei įrenginio skleidžiamas triukšmas yra garsesnis nei 63 dB (A), įrenginį reikia statyti santykinai nepriklausomoje vietoje.
d. Tinkamos įtampos (V), dažnio (Hz) ir įrenginiui tiekiamos srovės (A) tipą rasite duomenų lentelėje.
e. Energijos sąnaudas energijos taupymo režimu gali įtakoti įrenginio būsena, nustatymų sąlygos, darbo aplinka.
f. Visiškai energijos sąnaudų išvengti galite tik atjungę maitinimo kabelį.
g. Tik modeliai su belaidžiu tinklu (žr. „Funkcijos pagal modelius“ p. 8).

Spausdinimo terpės specifikacijos

Tipas	Dydis	Matmenys	Svoris/Talpa[a]			
			CLX-419x series/C186x series		CLX-626x series	
			1 dėklas	Rankinis tiektuvas	1 dėklas / papildomas dėklas	Daugiafunkcinis dėklas
Paprastas popierius[bc]	**Letter**	216 x 279 mm (8,5 x 11 col.)	70–89 g/m^2 (19–24 lb kopijavimo popierius) • 250 lapų, kurių svoris 80 g/m^2 (21 lb kopijavimo popierius)	70–89 g/m^2 (19–24 lb kopijavimo popierius) • 1 lapas	70–90 g/m^2 (19–24 lb kopijavimo popierius) • 1 dėklas: 250 lapų, kurių svoris 80 g/m^2 (21 lb kopijavimo popierius) • Papildomas dėklas: 520 lapų, kurių svoris 80 g/m^2 (20 lb kopijavimo popierius)	70–90 g/m^2 (19–24 lb kopijavimo popierius) • 50 lapų
	Legal	216 x 356 mm (8,5 x 14 col.)				
	US Folio	216 x 330 mm (8,5 x 13 col.)				
	A4	210 x 297 mm (8,27 x 11,69 col.)				
	Oficio	216 x 343 mm (8,5 x 13,5 col.)				
	JIS B5	182 x 257 mm (7,17 x 10,12 col.)				
	ISO B5	176 x 250 mm (6,93 x 9,84 col.)				
	Executive	184 x 267 mm (7,25 x 10,5 col.)				
	Statement	140 x 216 mm (5,5 x 8,5 col.)				
	A5	148 x 210 mm (5,83 x 8,27 col.)				
	A6	105 x 148 mm (4,13 x 5,83 col.)	70–89 g/m^2 (19–24 lb kopijavimo popierius) • 150 lapų, kurių svoris 80 g/m^2 (21 lb kopijavimo popierius)		70–90 g/m^2 (19–24 lb kopijavimo popierius) • 150 lapų, kurių svoris 80 g/m^2 (21 lb kopijavimo popierius) Negalima naudoti papildomame dėkle.	

Tipas	Dydis	Matmenys	Svoris/Talpa[a]			
			CLX-419x series/C186x series		CLX-626x series	
			1 dėklas	Rankinis tiektuvas	1 dėklas / papildomas dėklas	Daugiafunkcinis dėklas
vokas	**Vokas „Monarch“**	98 x 191 mm (3,87 x 7,5 col.)	75–90 g/m^2 (20–24 lb kopijavimo popierius) • 20 lapų	75–90 g/m^2 (20–24 lb kopijavimo popierius) • 1 lapas	75–90 g/m^2 (20–24 lb kopijavimo popierius) • 20 lapų Negalima naudoti papildomame dėkle.	75–90 g/m^2 (20–24 lb kopijavimo popierius) • 5 lapų
	Vokas Nr. 10	105 x 241 mm (4,12 x 9,5 col.)				
	Vokas Nr. 9	98 x 225 mm (3,87 x 8,87 col.)				
	Vokas DL	110 x 220 mm (4,33 x 8,66 col.)				
	Vokas C5	162 x 229 mm (6,38 x 9,02 col.)				
	Vokas C6	114 x 162 mm (4,49 x 6,38 col.)				
Storas popierius [bc]	**Žr. paprasto popieriaus skyrių**	Žr. paprasto popieriaus skyrių	90–104 g/m^2 (24–28 lb kopijavimo popierius) • 50 lapų, kurių svoris 105 g/m^2 (28 lb obligacijų popierius)	90–104 g/m^2 (24–28 lb kopijavimo popierius) • 1 lapas	91–105 g/m^2 (24–28 lb kopijavimo popierius) • 50 lapų, kurių svoris 105 g/m^2 (28 lb obligacijų popierius)	91–105 g/m^2 (24–28 lb kopijavimo popierius) • 10 lapų

Tipas	Dydis	Matmenys	Svoris/Talpa[a]			
			CLX-419x series/C186x series		CLX-626x series	
			1 dėklas	Rankinis tiektuvas	1 dėklas / papildomas dėklas	Daugiafunkcinis dėklas
Storesnis popierius [bc]	**Žr. paprasto popieriaus skyrių**	Žr. paprasto popieriaus skyrių	164–220 g/m^2 (43–59 lb kopijavimo popierius) • 50 lapų, kurių svoris 220 g/m^2 (59 lb obligacijų popierius)	164–220 g/m^2 (43–59 lb kopijavimo popierius) • 1 lapas	164–220 g/m^2 (43–59 lb kopijavimo popierius) • 50 lapų, kurių svoris 220 g/m^2 (59 lb obligacijų popierius) Negalima naudoti papildomame dėkle.	164–220 g/m^2 (43–59 lb kopijavimo popierius) • 10 lapų)
Plonas popierius	**Žr. paprasto popieriaus skyrių**	Žr. paprasto popieriaus skyrių	60–69 g/m^2 (16–19 lb kopijavimo popierius) • 250 lapų, kurių svoris 70 g/m^2 (19 lb obligacijų popierius)	60–69 g/m^2 (16–19 lb kopijavimo popierius) • 1 lapas	60–70 g/m^2 (16–19 lb kopijavimo popierius) • 250 lapų, kurių svoris 70 g/m^2 (19 lb obligacijų popierius)	60–70 g/m^2 (16–19 lb kopijavimo popierius) • 50 lapų
Medvilnė, Spalva, Iš anksto atspausdinta	**Žr. paprasto popieriaus skyrių**	Žr. paprasto popieriaus skyrių	75–90 g/m^2 (20–24 lb kopijavimo popierius) • 250 lapų, kurių svoris 80 g/m^2 (21 lb kopijavimo popierius)	75–90 g/m^2 (20–24 lb kopijavimo popierius) • 1 lapas	75–90 g/m^2 (20–24 lb kopijavimo popierius) • 250 lapų, kurių svoris 80 g/m^2 (21 lb kopijavimo popierius) Negalima naudoti papildomame dėkle.	75–90 g/m^2 (20–24 lb kopijavimo popierius) • 50 lapų

Tipas	Dydis	Matmenys	Svoris/Talpa[a]			
			CLX-419x series/C186x series		CLX-626x series	
			1 dėklas	Rankinis tiektuvas	1 dėklas / papildomas dėklas	Daugiafunkcinis dėklas
Perdirbimas	**Žr. paprasto popieriaus skyrių**	Žr. paprasto popieriaus skyrių	70–90 g/m^2 (19–24 lb kopijavimo popierius) • 250 lapų, kurių svoris 80 g/m^2 (21 lb kopijavimo popierius)	70–90 g/m^2 (19–24 lb kopijavimo popierius) • 1 lapas	70–90 g/m^2 (19–28 lb kopijavimo popierius) • 250 lapų, kurių svoris 80 g/m^2 (21 lb kopijavimo popierius)	70–90 g/m^2 (19–24 lb kopijavimo popierius) • 50 lapų
Skaidrė	**„Letter“, „Legal“, A4**	Žr. paprasto popieriaus skyrių	138–146 g/m^2 (35–39 lb kopijavimo popierius) • 50 lapų	138–146 g/m^2 (35–39 lb kopijavimo popierius) • 1 lapas	138–146 g/m^2 (35–39 lb kopijavimo popierius) • 50 lapų Negalima naudoti papildomame dėkle.	138–146 g/m^2 (35–39 lb kopijavimo popierius) • 10 lapų
Etiketės[d]	**Letter, Legal, US Folio, A4, JIS B5, ISO B5, Executive, A5**	Žr. paprasto popieriaus skyrių	120–150 g/m^2 (32–40 lb kopijavimo popierius) • 50 lapų	120–150 g/m^2 (32–40 lb kopijavimo popierius) • 1 lapas	120–150 g/m^2 (32–40 lb kopijavimo popierius) • 50 lapų Negalima naudoti papildomame dėkle.	120–150 g/m^2 (32–40 lb kopijavimo popierius) • 10 lapų

Specifikacijos

Tipas	Dydis	Matmenys	Svoris/Talpa[a]			
			CLX-419x series/C186x series		CLX-626x series	
			1 dėklas	Rankinis tiektuvas	1 dėklas / papildomas dėklas	Daugiafunkcinis dėklas
Atvirutė [bc]	**Letter, Legal, US Folio, A4, JIS B5, ISO B5, Executive, A5**	Žr. paprasto popieriaus skyrių	121–163 g/m^2 (32–43 lb kopijavimo popierius) • 50 lapų	121–163 g/m^2 (32–43 lb kopijavimo popierius) • 1 lapas	121–163 g/m^2 (32–43 lb kopijavimo popierius) • 50 lapų	121–163 g/m^2 (32–43 lb kopijavimo popierius) • 10 lapų
Kopijavimo popierius	**Žr. paprasto popieriaus skyrių**	Žr. paprasto popieriaus skyrių	105–120 g/m^2 (28–32 lb kopijavimo popierius) • 50 lapų	105–120 g/m^2 (28–32 lb kopijavimo popierius) • 1 lapas	105–120 g/m^2 (28–32 lb kopijavimo popierius) • 50 lapų	105–120 g/m^2 (28–32 lb kopijavimo popierius) • 10 lapų
Archyvinis popierius, perforuotas popierius, firminis blankas	**Žr. paprasto popieriaus skyrių**	Žr. paprasto popieriaus skyrių	• 250 lapų	• 1 lapas	• 250 lapų	• 50 lapų

Tipas	Dydis	Matmenys	Svoris/Talpa[a]			
			CLX-419x series/C186x series		CLX-626x series	
			1 dėklas	Rankinis tiektuvas	1 dėklas / papildomas dėklas	Daugiafunkcinis dėklas
Blizgus fotopopierius[b]	„Letter“, A4, atvirutė 4x6	Žr. paprasto popieriaus skyrių	111–130 g/m^2 (30–35 lb kopijavimo popierius) • 30 lapų	111–130 g/m^2 (30–35 lb kopijavimo popierius) • 1 lapas	111–130 g/m^2 (30–35 lb kopijavimo popierius) 1 dėklui • 1 dėklas: 30 lapų • Papildomas dėklas: 50 lapų	111–130 g/m^2 (30–35 lb kopijavimo popierius) • 5 lapų
		Žr. paprasto popieriaus skyrių	131–175 g/m^2 (35–47 lb kopijavimo popierius) • 30 lapų	131–175 g/m^2 (35–47 lb kopijavimo popierius) • 1 lapas	131–175 g/m^2 (35–47 lb kopijavimo popierius) • 1 dėklas: 30 lapų • Papildomas dėklas: 50 lapų	131–175 g/m^2 (35–47 lb kopijavimo popierius) • 5 lapų
		Žr. paprasto popieriaus skyrių	176–220 g/m^2 (47–59 lb kopijavimo popierius) • 30 lapų	176–220 g/m^2 (47–59 lb kopijavimo popierius) • 1 lapas	176–220 g/m^2 (47–59 lb kopijavimo popierius) • 1 dėklas: 30 lapų • Papildomas dėklas: 50 lapų	176–220 g/m^2 (47–59 lb kopijavimo popierius) • 5 lapų

Specifikacijos

Tipas	Dydis	Matmenys	Svoris/Talpa[a]			
			CLX-419x series/C186x series		CLX-626x series	
			1 dėklas	Rankinis tiektuvas	1 dėklas / papildomas dėklas	Daugiafunkcinis dėklas
Mažiausias dydis (pritaikytas)		• **1 dėklas:** 98 x 127 mm (3,86 x 5 col.) • **Papildomas dėklas:** 148,5 x 210 mm (5,85 x 8,27 col.) • **Daugiafunkcis dėklas / rankinis tiektuvas:** 76 x 127 mm (3 x 5 col.)	60–220 g/m^2 (16–59 lb kopijavimo popierius)	60–220 g/m^2 (16–59 lb kopijavimo popierius)	• 60–220 g/m^2 (16–59 lb kopijavimo popierius) 1 dėklui • 60–163 g/m^2 (16–43 lb kopijavimo popierius) papildomam dėklui	60–220 g/m^2 (16–59 lb kopijavimo popierius)
Didžiausias dydis (pritaikytas)		216 x 356 mm (21,6 x 35,6 col.)				

a. Didžiausia talpa gali skirtis atsižvelgiant į medijos svorį, storį ir aplinkos sąlygas.
b. Atvirutė 4 x 6 palaikoma 1 dėkle, rankiniame tiektuve arba daugiafunkciame dėkle.
c. Kartotekos kortelė (3 x 5) palaikoma rankiniame tiektuve arba daugiafunkciame dėkle.
d. Šiame aparate naudojamų etikečių lygumas yra 100–250 (Šefildo). Tai nurodo skaitmeninį lygumo lygį.

Specifikacijos

Reikalavimai sistemai

„Microsoft® Windows®“

Operacinė sistema	Reikalavimas (rekomenduojama)		
	CPU	RAM	laisva vieta standžiajame diske
„Windows® XP“	„Intel® Pentium® III“ 933 MHz („Pentium IV“ 1 GHz)	128 MB (256 MB)	1,5 GB
„Windows Server® 2003“	„Intel® Pentium® III“ 933 MHz („Pentium IV“ 1 GHz)	128 MB (512 MB)	nuo 1,25 iki 2 GB
„Windows Server® 2008“	„Intel® Pentium® IV“ 1 GHz („Pentium IV“ 2 GHz)	512 MB (2 GB)	10 GB
„Windows Vista®“	„Intel® Pentium® IV“ 3 GHz	512 MB (1 GB)	15 GB
„Windows® 7“	„Intel® Pentium® IV“ 1 GHz 32 bitų ar 64 bitų procesorius ar spartesnis	1 GB (2 GB)	16 GB
	• Palaiko „DirectX® 9“ grafiką su 128 MB atmintimi (kad būtų galima įjungti „Aero“ temą). • DVD-R/W diskų įrenginys		
„Windows Server® 2008 R2“	„Intel® Pentium® IV“ 1,4 GHz (x64) procesoriai (2 GHz ar spartesni)	512 MB (2 GB)	10 GB
„Windows® 8“ **„Windows® 8.1“**	„Intel® Pentium® IV“ 1 GHz 32 bitų ar 64 bitų procesorius ar spartesnis	2 GB (2 GB)	20 GB
	• Palaiko „DirectX® 9“ grafiką su 128 MB atmintimi (kad būtų galima įjungti „Aero“ temą). • DVD-R/W diskų įrenginys		

Specifikacijos

Operacinė sistema	Reikalavimas (rekomenduojama)		
	CPU	RAM	laisva vieta standžiajame diske
„Windows Server® 2012“ **„Windows Server® 2012 R2“**	„Intel® Pentium® IV“ 1,4 GHz (x64) procesoriai (2 GHz ar spartesni)	512 MB (2 GB)	32GB

- Visose „Windows“ operacinėse sistemose turi būti įdiegta „Internet Explorer 6.0“ arba naujesnės versijos naršyklė.
- Programinę įrangą gali įdiegti administratoriaus teises turintys naudotojai.
- **Windows Terminal Services** suderinama su jūsų įrenginiu.

Specifikacijos

„Mac“

Operacinė sistema	Reikalavimai (rekomenduojami)		
	CPU	RAM	Laisva vieta standžiajame diske
„Mac OS“ X 10.4	• „Intel®“ procesoriai • PowerPC G4/ G5	• 128 MB PowerPC su Mac (512 MB) • 512 MB „Intel“ su „Mac“ (1 GB)	1 GB
„Mac OS“ X 10,5	• „Intel®“ procesoriai • 867 MHz ar spartesnis „Power PC“ G4/G5	512 MB (1 GB)	1 GB
„Mac OS“ X 10.6	• „Intel®“ procesoriai	1 GB (2 GB)	1 GB
„Mac OS“ X 10.7-10,9	• „Intel®“ procesoriai	2 GB	4 GB

Specifikacijos

„Linux“

Elementai	Reikalavimai
Operacinė sistema	„Red Hat Enterprise Linux“ 5, 6 „Fedora“ 11, 12, 13, 14, 15, 16, 17, 18, 19 „openSUSE“ 11.0, 11.1, 11.2, 11.3, 11.4, 12.1, 12.2, 12.3 „Ubuntu“ 10.04, 10.10, 11.04, 11.10, 12.04, 12.10, 13.04 „SUSE Linux Enterprise Desktop“ 10, 11 „Debian“ 5.0, 6.0, 7.0, 7.1 „Mint“ 13, 14, 15
CPU	Pentium IV 2,4GHz (Intel Core™2)
RAM	512 MB (1 GB)
Laisva vieta standžiajame diske	1 GB (2 GB)

„Unix“

Elementai	Reikalavimai
Operacinė sistema	„Sun Solaris“ 9, 10, 11 (x86, SPARC) HP-UX 11.0, 11i v1, 11i v2, 11i v3 (PA-RISC, Itanium) IBM AIX 5.1, 5.2, 5.3, 5.4, 6.1, 7.1 („PowerPC“)
Laisva vieta standžiajame diske	Iki 100 MB

Specifikacijos

Tinklo aplinka

Tik prie laidinio ir belaidžio tinklo jungiami modeliai (žr. „Funkcijos pagal modelius“ p. 8).

Kad galėtumėte savo įrenginį naudoti kaip tinklo įrenginį, jame reikės sukonfigūruoti tinklo protokolus. Lentelėje nurodytos įrenginio palaikomos tinklo aplinkos.

Elementai	Specifikacijos
Tinklo sąsaja	• Ethernet 10/100/1000 Base-TX laidinis LAN • 802.11 b/g/n belaidis LAN
Tinklo operacinė sistema	• „Windows“® XP, „Windows Server“® 2003, „Windows Vista“®, „Windows“® 7, „Windows Server“® 2008 R2 • Įvairios „Linux“ operacinės sistemos • „Mac OS X 10.5-10.9“: (Mac OS X 10.4:Tikai CLX-419x series/CLX-626x series) • UNIX OS
Tinklo protokolai	• TCP/„IPv4“ • DHCP, BOOTP • DNS, WINS, „Bonjour“, SLP, UPnP • „Standard TCP“/„IP Printing“ (RAW), LPR, IPP, WSD • SNMPv 1/2/3, HTTP, IPSec • TCP/IPv6 (DHCP, DNS, RAW, LPR, SNMPv 1/2/3, HTTP, IPSec)
Belaidžio tinklo sauga	• Autentifikavimas: atvira sistema, bendrinamas raktas, WPA asmeninis, WPA2 asmeninis (PSK) • Šifravimas: WEP64, WEP128, TKIP, AES

Teisinė informacija

Šis aparatas skirtas įprastai darbinei aplinkai ir atitinka normatyvinius dokumentus.

Lazerio saugumo pareiškimas

JAV šis spausdintuvas yra sertifikuotas kaip atitinkantis DHHS 21 CFR 1 skyriaus J poskyrio 1 klasės lazeriniams gaminiams keliamus reikalavimus, o kitose šalyse jis sertifikuotas kaip standarto IEC 60825-1 : 2007. reikalavimus atitinkantis 1 klasės lazerinis gaminys.

I klasės lazeriniai produktai nėra laikomi pavojingais. Lazerinė sistema ir spausdintuvas sukurti taip, kad įprasto veikimo, naudotojo atliekamos techninės priežiūros arba skirto aptarnavimo metu žmonių jokiais būdais nepasieks lazerinis spinduliavimas, viršijantis I klasės lygį.

Įspėjimas

Draudžiama naudoti spausdintuvą ar atlikti jo techninę priežiūrą nuėmus lazerio / skaitytuvo komplekto dangtį. Atspindėtas spindulių srautas, nors ir nematomas, gali sužaloti jūsų akis.

Kai naudojate šį gaminį, reikia visada laikytis šių pagrindinių saugumo įspėjimų, siekiant sumažinti gaisro, elektros smūgio ir žmonių sužalojimo pavojų:

Teisinė informacija

Ozono saugumas

Šio gaminio ozono emisija mažesnė nei 0,1 ppm. Ozonas yra sunkesnis už orą, todėl gaminį laikykite gerai vėdinamoje vietoje.

Saugos instrukcija dėl gyvsidabrio

Sudėtyje yra gyvsidabrio, išmeskite laikydamiesi vietinių, valstijos arba federalinių įstatymų (tik JAV)

Energijos taupymo priemonė

Šiame spausdintuve panaudota pažangi energijos saugojimo technologija, sumažinanti galios sąnaudas, kai jis nėra aktyviai naudojamas.

Kai spausdintuvas ilgą laiką negauna duomenų, galios suvartojimas automatiškai sumažinamas.

ENERGY STAR ir ENERGY STAR ženklas yra JAV registruoti ženklai.

Išsamesnės informacijos apie ENERGY STAR programą ieškokite http://www.energystar.gov

Jei modelis atestuotas pagal ENERGY STAR, ant aparato bus ENERGY STAR etiketė. Įsitikinkite, ar aparatas atestuotas pagal ENERGY STAR.

Perdirbimas

Perdirbkite arba išmeskite šio gaminio pakuotės medžiagą aplinkai nekenksmingu būdu.

Teisinė informacija

Tik Kinijai

回收和再循环

为了保护环境，我公司已经为废弃的产品建立了回收和再循环系统。
我们会为您无偿提供回收同类废旧产品的服务。
当您要废弃您正在使用的产品时，请您及时与授权耗材更换中心取得联系，
我们会及时为您提供服务。

Interneto svetainė: http://www.samsung.com/cn/support/location/supportServiceLocation.do?page=SERVICE.LOCATION

中国能效标识

型号	能效等级	典型能耗 (kW·h)
CLX-4195FW	1	1.84
CLX-4195FN	1	1.62
CLX-4195N/C1860FW	1	1.59
CLX-6260ND	1	1.60
CLX-6260FW/CLX-6260FD/CLX-6260FR	1	1.78

依据国家标准 GB 25956-2010

仅适用于海拔2000m以下地区安全使用。

《2000m [illegible]》

“རྒྱ་མཚོའི་ངོས་ལས་མཐོ་ཚད་སྨི2000མན་གྱི་ས་ཁུལ་ཁོ་ན་ར་ཉེན་མེད་བེད་སྤྱོད་བྱས་འཐུས།

دېڭىز يۈزىدىن 2000 مېتر تۆۋەن رايونلاردىلا بىخەتەر ئىشلەتكىلى بولىدۇ

Dan hab yungh youq gij digih haijbaz 2000 m doxroengz haenx ancienz sawjyungh.

Tinkamas šio gaminio išmetimas (panaudota elektros ir elektroninė įranga)

(Skirta šalims, kur naudojamos atskirtos surinkimo sistemos)

Šis gaminio, priedų ar literatūros ženklinimas nurodo, kad pasibaigus tinkamumo naudoti laikui gaminys ir jo elektroniniai priedai (pvz., kroviklis, ausinės, USB laidas) neturi būti išmesti kartu su kitomis buitinėmis atliekomis. Siekiant apsaugoti nuo galimos nekontroliuojamo atliekų išmetimo žalos aplinkai arba žmogaus sveikatai, atskirkite šiuos elementus nuo kitų atliekų ir išmeskite atsakingai, skatindami išlaikantį ekologinę pusiausvyrą pakartotinį medžiaginių išteklių panaudojimą.

Individualūs naudotojai, norėdami gauti daugiau informacijos apie tai, kur tokie gaminiai saugiai perdirbami, turėtų susisiekti su gaminio pardavėju arba vietinės valdžios įstaiga.

Įmonės turi susisiekti su savo tiekėju ir sužinoti pirkimo sutarties sąlygas. Šis gaminys ir jo elektroniniai priedai neturi būti išmetami kartu su kitomis komercinės veiklos atliekomis.

Teisinė informacija

(Taikoma tik Jungtinėms Amerikos Valstijoms)

Išmetamus elektroninius įrenginius šalinkite per atestuotą utilizavimo centrą. Jei norite rasti artimiausią utilizavimo stotį, apsilankykite mūsų svetainėje: www.samsung.com/recyclingdirect Taip pat galite skambinti numeriu: (877) 278 - 0799

Kalifornijos valstijos 65 plano įspėjimas (tik JAV)

The California Safe Drinking Water and Toxic Enforcement Act requires the Governor of California to publish a list of chemicals known to the State of California to cause cancer or reproductive toxicity and requires businesses to warn of potential exposure to such chemicals.

WARNING: This product contains chemicals known to the State of California to cause cancer, birth defects or other reproductive harm.
This appliance can cause low-level exposure to the chemicals, which can be minimized by operating the appliance in a well ventilated area.

Tik Taivanui

警告

本電池如果更換不正確會有爆炸的危險
請依製造商說明書處理用過之電池

Elektromagnetinis spinduliavimas

FCC informacija naudotojui

Šis įtaisas atitinka FCC taisyklių 15 dalį. Jo veikimui taikomos šios dvi sąlygos:

- Įrenginys negali kelti žalingų trikdžių;
- Įrenginys turi priimti bet kokius trikdžius, taip pat tuos, dėl kurių jis gali veikti netinkamai.

Ši įranga buvo ištirta ir buvo nustatyta, kad ji atitinka B klasės skaitmeninio įtaiso ribas, pagal FCC taisyklių 15 dalies nuostatas. Šie apribojimai nustatyti tam, kad gyvenamosiose patalpose esantys įrenginiai būtų tinkamai apsaugoti nuo žalingų trikdžių. Ši įranga skleidžia, naudoja ir gali skleisti spindulių dažnių energiją ir, jei ji įrengiama ir naudojama nesilaikant instrukcijų, gali sukelti žalingus trukdžius radijo ryšiams. Tačiau nėra garantijos, kad trukdžiai neatsiras konkrečiu įrengimo atveju. Jei toks įrenginys trikdo priimamą radijo ar televizijos signalą, o tai galima patikrinti išjungus įrenginį ir vėl jį įjungus, naudotojas galėtų pabandyti pašalinti trikdžius pasirinkdamas kurią nors iš toliau nurodytų priemonių:

- Pakeiskite priimančios antenos padėtį arba vietą.
- Padidinkite atstumą tarp įrangos ir imtuvo.
- Prijunkite įrangą prie sieninio lizdo, esančio kitoje grandinėje, nei imtuvas.
- Kreipkitės į platintoją arba patyrusį radijo ir televizorių meistrą pagalbos.

Pakeitimai arba konstrukciniai modifikavimai, kurių aiškiai nepatvirtino gamintojas, atsakingas už atitikimą, gali panaikinti naudotojo teisę naudotis įrenginiu.

Kanados radijo trukdžių nuostatai

Šis skaitmeninis įrenginys neviršija B klasės įrenginių elektromagnetinio spinduliavimo apribojimų, numatytų Kanados elektromagnetinio spinduliavimo standarte ICES–003 (Skaitmeniniai įrengimai).

Cet appareil numérique respecte les limites de bruits radioélectriques applicables aux appareils numériques de Classe B prescrites dans la norme sur le matériel brouilleur: « Appareils Numériques », ICES-003 édictée par l’Industrie et Sciences Canada.

JAV

Federalinė ryšių komisija (FCC)

Sąmoningas siųstuvas pagal FCC 15 dalį

Jūsų spausdinimo sistemoje gali būti (integruotų) mažos įtampos, radijo bangų LAN tipo įtaisų (radijo bangų dažnio (RF) belaidžių ryšio prietaisų), veikiančių 2,4–5 GHz diapazone. Šis skyrius taikomas tik tuo atveju, jei tokių įtaisų yra. Patikrinkite sistemos etiketėje, ar yra belaidžio ryšio prietaisų.

Belaidžio ryšio prietaisai, kurių gali būti jūsų sistemoje, gali būti naudojami Jungtinėse Amerikos valstijose, jei sistemos etiketėje nurodytas FCC identifikavimo numeris.

FCC nustatė bendrąjį 20 cm (8 in) atstumo nuo įtaiso ir kūno nurodymą, taikomą šalia kūno naudojamiems belaidžio ryšio įtaisams (neatsižvelgiant į išsikišimus). Šis įtaisas turi būti naudojamas didesniu kaip 20 cm (8 in) atstumu nuo kūno, kai belaidžio ryšio įtaisai yra įjungti. Belaidžio ryšio įtaiso (arba įtaisų), kurie gali būti integruoti jūsų spausdintuve, galios poveikis yra daug mažesnis, nei nurodyta FCC nustatytose poveikio ribose.

Šis siųstuvas neturi būti sujungtas arba būti naudojamas kartu su kitomis antenomis arba siųstuvais.

Teisinė informacija

Šio įtaiso veikimui taikomos šios dvi sąlygos: (1) šis įtaisas negali sukelti žalingų trukdžių, ir (2) šis įtaisas turi būti atsparus bet kokiems gautiems trukdžiams, įskaitant tuos, kurie gali netinkamai veikti įtaisą.

Naudotojai negali patys atlikti belaidžių įtaisų techninės priežiūros. Nekeiskite jų jokiu būdu. Pakeitus belaidžio įtaiso konstrukciją, bus atimta teisė jį naudoti. Dėl remonto kreipkitės į gamintoją.

FCC pareiškimas dėl belaidžio LAN naudojimo:

Įrengiant ir naudojant šį siųstuvo ir antenos derinį gali būti viršyta 1 m W/cm2 radijo bangų dažnio poveikio esant nedideliu atstumu nuo įrengtos antenos. Todėl naudotojas visada turi išlaikyti minimalų 20 cm atstumą iki antenos. Šis įtaisas negali būti naudojamas kartu su kitu siųstuvu ir siunčiančia antena.

Tik Rusijai

AB57

Tik Vokietijai

Das Gerät ist nicht für die Benutzung am Bildschirmarbeitsplatz gemäß BildscharbV vorgesehen.

Tik naudotojams Turkijoje

- RoHS
  EEE Yönetmeliğine Uygundur.
  This EEE is compliant with RoHS.
- Bu ürünün ortalama yaşam süresi 7 yıl, garanti suresi 2 yildir.

Tik naudotojams Tailande

Ši telekomunikacijų įranga atitinka NTC techninius reikalavimus.

Tik Kanadai

Ši įranga atitinka galiojančias „Industry Canada” technines specifikacijas. / Le present materiel est conforme aux specifications techniques applicables d’Industrie Canada.

Skambučių atitikties skaičius (REN) yra maksimalaus įtaisų, galimų prijungti prie telefono sąsajos, skaičiaus parodymas. Sąsaja gali baigtis bet kokia įrenginių kombinacija – tiktai reikalaujama, kad visų įrenginių REN reikšmių suma neviršytų 5. / L’indice d’equivalence de la sonnerie (IES) sert a indiquer le nombre maximal de terminaux qui peuvent etre raccordes a une interface telephonique. La terminaison d’une interface peut consister en une combinaison quelconque de dispositifs, a la seule condition que la somme d’indices d’equivalence de la sonnerie de tous les dispositifs n’excede pas cinq.

Fakso prekės ženklo įtvirtinimas

Telefono naudotojų apsaugos įstatymas (1991 m.) nustato kaip neteisėtą veiksmą, kai bet koks asmuo panaudoja kompiuterį ar kitą elektroninį prietaisą, kad nusiųstų bet kokią žinutę per telefoninį faksą, jei tokia žinutė neturi aiškių paraščių viršuje ir apačioje ant kiekvieno perduoto puslapio ar ant pirmo puslapio, kai siunčiama tokia informacija:

1. siuntimo data ir laikas;
2. įmonės, įmonės padalinio ar asmens, siunčiančio pranešimą, identifikatorius; ir
3. siunčiančio aparato, įmonės, įmonės padalinio arba asmens telefono numeris.

Telekomunikacijų kompanija gali keisti savo ryšio priemones, įrangos veikimą ar procedūras, kai tokie veiksmai, kurių pagrįstai reikalaujama atsižvelgiant į jos veiklos operacijas, neprieštarauja FCC 68 dalies taisyklėms ir nuostatams. Jei dėl tokių pakeitimų klientų turima įranga gali nebebūti suderinama su telekomunikacijų kompanijos teikiamomis paslaugomis arba ją reikia pakeisti ar kokiu kitu būdu pritaikyti tokius galinius įrenginius, kad būtų galima naudoti, arba tai gali turėti materialinės įtakos paslaugų naudojimui, klientui apie tai turi būti atitinkamai pranešta raštišku pranešimu, kad jis turėtų galimybę išlaikyti nenutrūkstamą paslaugos teikimą.

Skambučio atitikimo numeris

Šio aparato skambučio atitikimo numerį ir FCC registracijos numerį galima rasti etiketėje, esančioje aparato apačioje arba kitoje jo pusėje. Kai kuriais atvejais telefono ryšio bendrovė gali paprašyti nurodyti šiuos numerius.

Skambučių atitikties skaičius (REN) yra telefono linijos elektrinės apkrovos matas, naudojamas norint nustatyti, ar jūs „perkraunate“ telefono liniją. Toje pačioje telefono linijoje įdiegus kelių tipų įrangą, gali iškilti problemų skambinant ir priimant telefoninius skambučius, ypač skambinant, kai kviečiama jūsų linija. Tam, kad telefono ryšio bendrovė galėtų užtikrinti tinkamą paslaugos teikimą, visų jūsų telefono linijos įrangos skambučio atitikimo numerių suma turi būti ne didesnė kaip penki. Kai kuriais atvejais penkių skaičių sumos jūsų linijoje nebus galima naudoti. Jei kuri nors jūsų telefono įranga veikia netinkamai, turite nedelsdami ją atjungti nuo telefono linijos, nes ji gali kenkti telefono tinklui.

Įranga atitinka FCC taisyklių 68 dalį ir ACTA patvirtintus reikalavimus. Kitoje šios įrangos pusėje yra etiketę, kurioje, be kitos informacijos, pateikiamas gaminio identifikavimo kodas, kurio formatas yra US:AAAEQ##TXXXX. Telefono ryšio bendrovei paprašius turėsite jai nurodyti šį numerį.

Naudotojui draudžiama naudoti šią įrangą, jei joje yra pakeitimų ar modifikacijų, kurių gamintojas, atsakingas už tai, kad šis prietaisas atitiktų FCC standartą, nėra leidęs daryti. Tuo atveju, jei galutinė įranga sukelia žalos telefono tinklui, telefono ryšio bendrovė turi pranešti klientui, kad paslaugos teikimas gali būti nutrauktas. Tačiau jei įspėjimo pateikti neįmanoma, įmonė gali laikinai nutraukti paslaugos teikimą su sąlyga, kad:

a greitai informuos klientą;

b suteiks klientui galimybę ištaisyti įrangos sutrikimą;

c informuos klientą apie teisę pateiktu skundą Federalinei ryšių komisijai, laikantis procedūrų, nurodytų FCC taisyklėse ir nuostatose, pateikiamose 68 dalies E poskyryje.

Taip pat turite žinoti, kad:

- Jūsų aparatas nėra skirtas prijungti prie skaitmeninės PBX sistemos.
- Jei toje pačioje linijoje ketinate naudoti kompiuterio arba fakso modemą, gali iškilti perdavimo ir priėmimo problemų dėl visos įrangos. Rekomenduojama, kad prie linijos, kurioje veikia jūsų aparatas, nebūtų jungiama kita įranga, išskyrus įprastą telefoną.
- Jei jūsų regione dažnai vyksta žaibavimai arba svyruoja įtampa, rekomenduojame įrengti apsaugos nuo viršįtampio priemones tiek elektros, tiek telefono linijose. Apsaugos nuo viršįtampio priemonių galite įsigyti iš platintojo arba telefono ir elektroninių priemonių parduotuvėse.

- Programuodami skubios pagalbos numerius ir (arba) atlikdami bandomuosius skambučius šiais numeriais, naudokite ne skubios pagalbos numerį, kad įspėtumėte dispečerį apie savo ketinimus. Dispečeris pateiks jums tolimesnius nurodymus, kaip iš tikrųjų išbandyti skubios pagalbos numerį.
- Šis aparatas negali būti naudojamas taksofono arba bendrai naudojamose linijose.
- Šiame aparate yra magnetinės jungtys klausos aparatams.

Galite saugiai prijungti šią įrangą prie telefono tinklo naudodami standartinį modulinį lizdą, USOC RJ-11C.

Uždėto kištuko keitimas (tik JK)

Svarbu

Ant pagrindinio šio aparato laido yra sumontuotas standartinis (BS 1363) 13 amp kištukas, kuriame yra 13 amp saugiklis. Kai keičiate arba apžiūrite saugiklį, turite vėl uždėti tinkamą 13 amp saugiklį. Po to turite vėl uždaryti saugiklio dangtelį. Jei saugiklio dangtelį pametėte, nenaudokite kištuko, kol negausite naujo saugiklio dangtelio.

Kreipkitės į asmenis, iš kurių įsigijote aparatą.

13 amp kištukas yra plačiausiai JK naudojamas tipas, todėl turi tikti. Tačiau kai kuriuose pastatuose (ypač senuose) nėra įprastų 13 amp kištukams pritaikytų lizdų. Turėsite įsigyti tinkamą kištuko suderintuvą. Nenuimkite lieto kištuko.

Jei nupjausite lietą kištuką, nedelsdami juo atsikratykite. Negalite kištuko vėl prijungti ir galite patirti elektros smūgį, jei mėginsite jį įkišti į lizdą.

Teisinė informacija

Svarbus įspėjimas:

šį aparatą reikia įžeminti.

Pagrindinio kabelio laiduose naudojami šie spalvų kodai:

- **Žalias ir geltonas:** įžeminimas
- **Mėlynas:** neutralus
- **Rudas:** srovė

Jei pagrindinio kabelio laidų spalvos neatitinka kištuke esančių spalvų, atlikite šiuos veiksmus:

žalią ir geltoną laidelį turite jungti prie kontakto, pažymėto raide E, saugos simboliu „Įžeminimo simbolis“, nudažyto žalia ir geltona arba tik žalia spalva.

Mėlynąjį laidelį turite jungti prie kontakto, pažymėto raide N arba nudažyto juoda spalva.

Rudąjį laidelį turite jungti prie kontakto, pažymėto raide L arba nudažyto raudona spalva.

Kištuke, adapteryje ar paskirstymo plokštėje turi būti 13 amp saugiklis.

Atitikties deklaracija (Europos šalys)

Patvirtinimai ir sertifikavimai

CE

„Samsung Electronics“ šiuo pareiškia, kad gaminys [CLX-419xN/CLX-626xND] atitinka Žemos įtampos direktyvos (2006/95/EB) ir EMC direktyvos (2004/108/EB) esminius reikalavimus ir kitas susijusias nuostatas.

„Samsung Electronics“ pareiškia, kad gaminys [CLX-419xFN/CLX-419xFW/C186xFW/CLX-626xFD/CLX-626xFR/CLX-626xFW] atitinka R&TTE direktyvos 1999/5/EB esminius reikalavimus ir kitas susijusias nuostatas.

Atitikties deklaraciją galima pamatyti **www.samsung.com**, eikite į „Support“ (Pagalba) > „Download center“ (Atsisiuntimų centras) ir įveskite savo spausdintuvo (MFP) pavadinimą bei susiraskite EuDoC.

1995 m. sausio 1 d.: Europos Tarybos direktyva 2006/95/EC Valstybių narių įstatymų dėl žemos įtampos įrangos derinimas.

1996 m. sausio 1 d.: Europos Tarybos direktyva 2004/108/EC, valstybių narių įstatymų dėl elektromagnetinio suderinamumo derinimas.

1999 m. kovo 9 d.: Europos Tarybos direktyva 1999/5/EC dėl radijo įrangos ir telekomunikacijų galutinės įrangos ir jų suderinamumo tarpusavio pripažinimo. Visą deklaracijos tekstą, kuriame apibrėžiamos susijusios direktyvos ir nuorodiniai standartai, galima gauti iš „Samsung Electronics Co., Ltd.“ atstovo.

EC sertifikavimas

Sertifikavimas pagal Radijo įrenginių ir telekomunikacijų galinių įrenginių direktyvą 1999/5/EC (FAX)

Šis „Samsung“ gaminys sertifikuotas „Samsung“ dėl visos Europos atskirų galinių įrenginių jungimo prie viešojo komutuojamo telefono tinklo (PSTN) pagal direktyvą 1999/5/EC. Gaminys sukurtas taip, kad veiktų su nacionaliniais visų Europos šalių PSTN ir suderinamais PBX:

Jei kiltų problemų, visų pirma susisiekite su „Samsung Electronics Co., Ltd.“.

Gaminys išbandytas dėl TBR21 atitikimo. Siekiant padėti naudoti ir taikyti galutinę šį standartą atitinkančią įrangą, Europos telekomunikacijų standartų institutas (ETSI) išleido konsultacinį dokumentą (EG 201 121), kuriame pateikiamos pastabos ir papildomi reikalavimai, skirti užtikrinti TBR21 terminalų suderinamumą su tinklu. Gaminys sukurtas laikantis visų susijusių patariamųjų pastabų, pateikiamų šiame dokumente, ir visas jas atitinka.

Europos radijo bangų patvirtinimo informacija (gaminiams, įtaisytiems ES patvirtintuose radijo bangų įtaisuose)

Jūsų spausdinimo sistemoje, skirtoje naudoti namuose arba biure, gali būti (integruotų) mažos įtampos, radijo bangų LAN tipo įtaisų (radijo bangų dažnio (RF) belaidžių ryšio prietaisų), veikiančių 2,4–5 GHz diapazone. Šis skyrius taikomas tik tuo atveju, jei tokių įtaisų yra. Patikrinkite sistemos etiketėje, ar yra belaidžio ryšio prietaisų.

CE

Belaidžiai įtaisai, kurių gali būti jūsų sistemoje, tinkami naudoti Europos Sąjungoje arba susijusiose srityse tik tuomet, jei sistemos etiketėje pateikiamas CE ženklas, įgaliotosios institucijos registracijos numeris ir įspėjimo simbolis.

Belaidžio ryšio įtaiso (arba įtaisų), kuris (-ie) gali būti integruoti spausdintuve, galios poveikis yra daug mažesnis, nei nurodyta Europos Komisijos R&TTE direktyvoje nustatytos poveikio ribos.

Europos valstybės, kuriose galioja belaidžių įtaisų patvirtinimai:

ES šalys

Europos šalys, kuriose galioja naudojimo apribojimai:

ES

Prancūzijoje šią įrangą galite naudoti tik patalpose.

EEA/EFTA šalys

Šiuo metu apribojimų nėra

Teisinė informacija

Tik Izraeliui

מס׳ אישור אלחוטי של משרד התקשורת הוא 51-30319
אסור להחליף את האנטנה המקורית של המכשיר,
ולא לעשות בו כל שינוי טכני אחר.

Teisiniai pareiškimai dėl atitikties

Belaidžio ryšio gairės

Jūsų spausdinimo sistemoje gali būti (integruotų) mažos įtampos, radijo bangų LAN tipo įtaisų (radijo bangų dažnio (RF) belaidžių ryšio prietaisų), veikiančių 2,4–5 GHz diapazone. Kitame skyriuje pateikiama bendroji belaidžio įtaiso naudojimo teiginių apžvalga.

Papildomi konkrečiose šalyse galiojantys apribojimai, įspėjimai ir klausimai išvardyti specifiniuose šalims (arba šalių grupėms) skirtuose skyriuose. Jūsų sistemoje esančius belaidžius įtaisus leidžiama naudoti tik šalyse, kurių sistemos įvertinimo etiketėje yra Radijo ryšių patvirtinimo ženklas. Jei šalis, kurioje naudosite belaidžio ryšio įtaisą, nėra sąraše, kreipkitės į vietinį radijo ryšių patvirtinimo agentūrą dėl reikalavimų. Belaidžių prietaisų naudojimas yra griežtai reguliuojamas ir gali būti, kad jų naudoti negalima.

Belaidžio ryšio įtaiso (arba įtaisų), kurie gali būti integruoti jūsų spausdintuve, galios poveikis yra daug mažesnis, nei žinoma šiuo metu. Kadangi belaidžiai įtaisai (kurie gali būti integruoti jūsų spausdintuve) skleidžia mažiau energijos, nei leidžiama radijo dažnių saugumo standartuose ir rekomendacijose, gamintojas laiko juos saugiais naudoti. Nepaisant energijos lygių, reikia pasirūpinti, kad žmonių kontaktas su įtaisas įprasto veikimo metu būtų sumažintas iki minimumo.

Galioja bendroji taisyklę, kad tarp belaidžio įtaiso ir kūno turi būti 20 cm (8 in) atstumas, kai belaidis įtaisas naudojamas šalia kūno (neatsižvelgiant į išsikišimus). Šis įtaisas turi būti naudojamas didesniu kaip 20 cm (8 in) atstumu nuo kūno, kai belaidžio ryšio įtaisai yra įjungti ir kai jie siunčia radijo bangas.

Šis siųstuvas neturi būti sujungtas arba būti naudojamas kartu su kitomis antenomis arba siųstuvais.

Tam tikromis sąlygomis taikomi belaidžių įtaisų naudojimo apribojimai. Dažniausiai naudojamų apribojimų sąrašas pateikiamas žemiau:

Radijo dažnių belaidis ryšys gali trukdyti komercinių orlaivių įrangai. Šio metu galiojantys aviacijos nuostatai reikalauja, kad keliaujant lėktuvu belaidžiai įtaisai būtų išjungti. IEEE 802.11 (taip pat žinomas kaip belaidis eternetas) ir „Bluetooth“ ryšio prietaisai – tai įtaisų, kurie teikia belaidį ryšį, pavyzdžiai.

Aplinkoje, kur trukdymas kitiems įtaisams arba tarnyboms yra kenksmingas arba gali būti laikomas kenksmingu, galimybė naudoti belaidį įtaisą gali būti apribota arba panaikinta. Oro uostai, ligoninės ir deguonimi arba degiomis dujomis prisotinta aplinka yra keli pavyzdžiai aplinkos, kurioje belaidžių įtaisų naudojimas gali būti apribotas arba panaikintas. Būdami aplinkoje ir nežinodami, ar joje taikomos sankcijos belaidžių įtaisų naudojimui, prieš naudodami arba įjungdami belaidžio ryšio įtaisą kreipkitės į atitinkamą vadovybę leidimo.

Kiekvienoje šalyje taikomi skirtingi belaidžių įtaisų naudojimo apribojimai. Kadangi jūsų sistemoje yra įrengtas belaidis įtaisas, keliaudami su sistema iš vienos šalies į kitą prieš kelionę vietinėje radijo ryšių patvirtinimo reguliavimo institucijoje sužinokite, ar šalyje, į kurią vykstate, nėra belaidžio įtaiso naudojimo apribojimų.

Jei jūsų sistemoje įrengtas vidinis belaidžio ryšio įtaisas, nesinaudokite įtaisu be dangčių ir skydų ir jei sistema nėra iki galo surinkta.

Naudotojai negali patys atlikti belaidžių įtaisų techninės priežiūros. Nekeiskite jų jokiu būdu. Pakeitus belaidžio įtaiso konstrukciją, bus atimta teisė jį naudoti. Dėl remonto kreipkitės į gamintoją.

Naudokite tik šalyje, kurioje įtaisas bus naudojamas, patvirtintas tvarkykles. Papildomos informacijos ieškokite gamintojo sistemos atkūrimo rinkinyje arba susisiekite su gamintojo techninės pagalbos skyriumi.

Tik Kinijai

产品中有毒有害物质或元素的名称及含量

部件名称	有毒有害物质或元素					
	铅 (Pb)	汞 (Hg)	镉 (Cd)	六价铬 (Cr^{6+})	多溴联苯 (PBB)	多溴联苯醚 (PBDE)
塑料	O	O	O	O	O	O
金属 (机箱)	X	O	O	O	O	O
印刷电路部件 (PCA)	X	O	O	O	O	O
电缆 / 连接器	X	O	O	O	O	O
电源设备	X	O	O	O	O	O
电源线	X	O	O	O	O	O
机械部件	X	O	O	O	O	O
卡盒部件	X	O	O	O	O	O
定影部件	X	O	O	O	O	O
扫描仪部件 - CCD (如果有)	X	X	O	O	O	O
扫描仪部件 - 其它 (如果有)	X	O	O	O	O	O
印刷电路板部件 (PBA)	X	O	O	O	O	O
墨粉	O	O	O	O	O	O
滚筒	O	O	O	O	O	O

○：表示该有毒有害物质在该部件所有均质材料中的含量均在 SJ/T 11363-2006 标准规定的限量要求以下。

×：表示该有毒有害物质至少在该部件的某一均质材料中的含量超出 SJ/T 11363-2006 标准规定的限量要求。

以上表为目前本产品含有有毒有害物质的信息。本信息由本公司的配套厂家提供，经本公司审核后而做成，本产品的部分部件含有有毒有害物质，这些部件是在现有科学技术水平下暂时无可替代物质，但三星电子将会一直为满足 SJ/T 11363-2006 标准而做不懈的努力。

Autorių teisės

© 2012 Samsung Electronics Co., Ltd., Visos teisės saugomos.

Šis naudotojo vadovas pridedamas tik informaciniais tikslais. Visa joje pateikiama informacija gali būti pakeista be įspėjimo.

„Samsung Electronics“ neatsako už bet kokią patirtą tiesioginę ar netiesioginę žalą, susijusią su šio naudotojo vadovo naudojimu.

- „Samsung“ ir „Samsung“ logotipai yra „Samsung Electronics Co., Ltd.“ prekių ženklai.
- „Microsoft“, „Windows“, „Windows Vista“, „Windows 7“, „Windows 8“ ir „Windows Server 2008 R2“ yra registruotieji arba paprastieji „Microsoft Corporation“ prekių ženklai.
- „Microsoft“, „Internet Explorer“, „Excel“, „Word“, „PowerPoint“ ir „Outlook“ yra registruotieji „Microsoft Corporation“ prekių ženklai arba prekių ženklai JAV ir kitose šalyse.
- „Google“, „Picasa“, „Google Docs“, „Android“ ir „Gmail“ yra registruotieji „Google Inc.“ prekių ženklai.
- „iPad“, „iPhone“, „iPod touch“, „Mac“ ir „Mac OS“ yra „Apple Inc.“ prekių ženklai, registruoti JAV ir kitose šalyse.
- „AirPrint“ ir „AirPrint“ logotipas yra „Apple Inc.“ prekės ženklas.
- Visi kiti ženklai ir gaminių pavadinimai yra atitinkamų kompanijų ar organizacijų prekių ženklai.

Žr. „**LICENSE.txt**“ failą pridedamame CD-ROM diske, ten pateikta informacija apie atvirojo kodo licencijų informaciją.

REV. 3.00

Naudotojo vadovas

Samsung Printer *Xpress*

CLX-419x series
CLX-626x series
C186x series

PAPILDOMA INFORMACIJA

Šiame vadove pateikiama informacija apie įdiegimą, sudėtingesnę konfigūraciją, naudojimą ir trikčių šalinimą įvairiose operacinėse sistemose.

Priklausomai nuo modelių arba šalių, kai kurių funkcijų gali nebūti.

PAGRINDINĖ INFORMACIJA

Šiame vadove pateikiama informacija apie įdiegimą, įprastą naudojimą ir trikčių šalinimą „Windows“ sistemoje.

PAPILDOMA INFORMACIJA

1. Programinės įrangos įdiegimas

Diegimas „Mac“ 187
Pakartotinis diegimas „Mac“ sistemoje 188
Įdiegimas „Linux“ sistemoje 189
Pakartotinis diegimas „Linux“ sistemoje 190

2. Prie tinklo prijungto įrenginio naudojimas

Naudingos tinklo programos 192
Laidinio tinklo sąranka 193
Tvarkyklės diegimas tinklu 197
„IPv6“ konfigūravimas 207
Belaidžio tinklo sąranka 210
Samsung Mobile Print 257
NFC funkcijos naudojimas 258
„AirPrint“ 264
„Google Cloud Print“™ 266

3. Naudingi nustatymų meniu

Prieš pradėdami skaityti skyrių 270
Spausdinti 271
kopijuoti 272
Faksas 278
Nuskaitymas 284
Sistemos sąranka 289
Administratoriaus sąranka 304
Eco 305
tiesioginis USB 306

4. Specialiosios funkcijos

Aukščio reguliavimas 308
Elektroninio pašto adreso laikymas 309
Įvairių simbolių įvedimas 311
Fakso adresų knygelės nustatymas 312
Patvirtintų naudotojų registravimas 316
Spausdinimo funkcijos 317
Nuskaitymo funkcija 335

Fakso funkcija 344
Bendrinto aplanko funkcijos naudojimas 355
Pasirinktinių įrenginio funkcijų naudojimas 356

5. Naudingi valdymo įrankiai

Valdumo įrankių įjungimas 359
Easy Capture Manager 360
Samsung Easy Color Manager 361
Samsung AnyWeb Print 362
Easy Eco Driver 363
SyncThru™ Web Service naudojimas 364
Samsung Easy Document Creator naudojimas 368
„Samsung Easy Printer Manager“ naudojimas 369
„Samsung Printer Status“ naudojimas 372
„Samsung Printer Experience“ naudojimas 374

6. Trikčių šalinimas

Popieriaus tiekimo problemos 382
Maitinimo ir kabelio prijungimo problemos 383
Spausdinimo problemos 384
Spausdinimo kokybės triktys 388
Kopijavimo triktys 396
Nuskaitymo triktys 397
Fakso triktys 399
Operacinės sistemos problemos 401

1. Programinės įrangos įdiegimas

Šiame skyriuje pateikiami būtinos ir naudingos programinės įrangos, skirtos naudoti aplinkoje, kurioje įrenginys prijungtas kabeliu, įdiegimo nurodymai. Vietoje prijungtas įrenginys yra įrenginys, tiesiogiai prijungtas prie kompiuterio kabeliu. Jei įrenginys prijungtas prie tinklo, praleiskite toliau nurodytus veiksmus ir pereikite į prie tinklo prijungto įrenginio tvarkyklės diegimo aprašymą (žr. „Tvarkyklės diegimas tinklu“ p. 197).

- **Diegimas „Mac“** **187**
- **Pakartotinis diegimas „Mac“ sistemoje** **188**
- **Įdiegimas „Linux“ sistemoje** **189**
- **Pakartotinis diegimas „Linux“ sistemoje** **190**

- Jei naudojate operacinę sistemą „Windows“, apie įrenginio tvarkyklės diegimą skaitykite Pagrindinės informacijos vadove (žr. „Vietinis tvarkyklės diegimas“ p. 34).
- Naudokite tik ne ilgesnį nei 3 m (118 in) USB kabelį.

Diegimas „Mac“

„Mac OS X“ 10.4 turite atsisiųsti iš „Samsung“ žiniatinklio svetainės, kad įdiegtumėte spausdintuvo programinę įrangą (http://www.samsung.com> raskite savo gaminį > Pagalba arba Atsisiuntimai).

1 Patikrinkite, ar įrenginys prijungtas prie kompiuterio ir įjungtas jo maitinimas.

2 Įdėkite pateiktą programinės įrangos kompaktinį diską į CD-ROM diskų įrenginį.

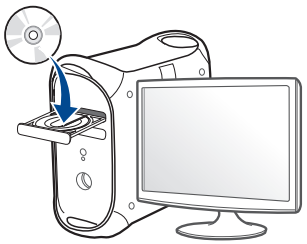

3 Dukart spustelėkite CD-ROM piktogramą, kuri atsiras jūsų „Mac“ darbalaukyje.

- Jei įdiegta „Mac OS X“ 10.8 versija, du kartus spustelėkite programos **Finder** lange pasirodžiusią CD-ROM piktogramą.

4 Du kartus spustelėkite aplanką **MAC_Installer** > piktogramą **Installer OS X**.

5 Spustelėkite **Continue**.

6 Perskaitykite licencijos sutartį ir spustelėkite **Continue**.

7 Spustelėkite **Agree**, kad patvirtintumėte licencijos sutartį.

8 Spustelėkite **Install**. Bus įdiegti visi komponentai, kurių reikia aparatui veikti.

Jei spustelėjote **Customize**, galite nurodyti atskirus komponentus, kuriuos norite įdiegti.

9 Įveskite slaptažodį ir spustelėkite **OK**.

10 Pasirinkite **USB Connected Printer** esantį **Printer Connection Type** ir spustelėkite **Continue**.

11 Spausdintuvui pasirinkti ir įtraukti į spausdintuvų sąrašą spustelėkite mygtuką **Add Printer**.

Jei jūsų įrenginys palaiko faksogramų siuntimą, spustelėkite mygtuką **Add Fax**, kad pasirinktumėte savo spausdintuvą ir įtrauktumėte jį į spausdintuvų sąrašą.

12 Baigę diegti spustelėkite **Close**.

Pakartotinis diegimas „Mac“ sistemoje

Jei spausdintuvo tvarkyklė tinkamai neveikia, pašalinkite ją ir įdiekite iš naujo.

1. Atverkite aplanką **Applications** > **Samsung** > **Printer Software Uninstaller**.
2. Kad pašalintumėte spausdintuvo programinę įrangą, spustelėkite **Continue**.
3. Pažymėkite programą, kurią pageidaujate pašalinti, ir spustelėkite **Uninstall**.
4. Įveskite slaptažodį ir spustelėkite **OK**.
5. Kai programa bus pašalinta, spustelėkite **Close**.

Jei įrenginys jau pridėtas, pašalinkite jį lange **Print Setup Utility** arba **Print & Fax**.

Įdiegimas „Linux“ sistemoje

Jūs turite atsisiųsti „Linux“ programinės įrangos pakuotes iš „Samsung“ žiniatinklio svetainės, kad įdiegtumėte spausdintuvo programinę įrangą (http://www.samsung.com >raskite savo gaminį > Pagalba arba Atsisiuntimai).

„Unified Linux Driver“ įdiegimas

Turite prisiregistruoti vyriausiojo (pagrindinio) naudotojo vardu, kad galėtumėte diegti įrenginio programinę įrangą. Jei nesate vyriausiasis naudotojas, paprašykite tai atlikti sistemos administratoriaus.

1. Patikrinkite, ar įrenginys prijungtas prie kompiuterio ir įjungtas jo maitinimas.
2. Nukopijuokite paketą **Unified Linux Driver** į savo sistemą.
3. Paleiskite programą „Terminal“ ir pereikite į aplanką, į kurį nukopijavote paketą.
4. Išskleiskite paketą.
5. Pereikite į aplanką **uld**.
6. Įvykdykite komandą „./**install.sh**“ (Jei nesate prisijungęs kaip pagrindinis naudotojas, komandą vykdykite su komanda „**sudo**“ – „**sudo ./install.sh**“)
7. Tęskite diegimą.
8. Užbaigę diegimą, paleiskite spausdinimo paslaugų programą (Pereikite į **System** > **Administration** > **Printing** arba „Terminal“ programoje įvykdykite komandą „**system-config-printer**“).
9. Spustelėkite mygtuką **Add**.
10. Pasirinkite savo spausdintuvą.
11. Spustelėkite mygtuką **Forward** ir pridėkite jį prie savo sistemos.

Pakartotinis diegimas „Linux“ sistemoje

Jei spausdintuvo tvarkyklė tinkamai neveikia, pašalinkite ją ir įdiekite iš naujo.

1. Paleiskite programą **Terminal**.
2. Pereikite į aplanką **uld**, išskleistą iš paketo **Unified Linux Driver**.
3. Įvykdykite komandą „./**uninstall.sh**“ (Jei nesate prisijungęs kaip pagrindinis naudotojas, komandą vykdykite su komanda „**sudo**“ – „**sudo ./uninstall.sh**“)
4. Tęskite šalinimą.

2. Prie tinklo prijungto įrenginio naudojimas

Šiame skyriuje pateikiami nuoseklūs nurodymai, kaip nustatyti prie tinklo prijungtą įrenginį ir programinę įrangą.

- **Naudingos tinklo programos** 192
- **Laidinio tinklo sąranka** 193
- **Tvarkyklės diegimas tinklu** 197
- **„IPv6“ konfigūravimas** 207
- **Belaidžio tinklo sąranka** 210
- **Samsung Mobile Print** 257
- **NFC funkcijos naudojimas** 258
- **„AirPrint“** 264
- **„Google Cloud Print“™** 266

Palaikomi papildomi įtaisai ir funkcijos gali skirtis atsižvelgiant į turimą modelį (žr. „Funkcijos pagal modelius“ p. 8).

Naudingos tinklo programos

Yra kelios programos, kuriomis naudojantis galima nesunkiai nustatyti tinklo aplinkos nustatymus. Tinklo administratorius per tinklą gali valdyti kelis įrenginius.

- Prieš naudodami toliau išvardytas programas, pirmiausia nustatykite IP adresą.
- Kai kurių funkcijų ir papildomų priedų gali nebūti, priklausomai nuo modelio arba šalies (žr. „Funkcijos pagal modelius“ p. 8).

SyncThru™ Web Service

Prie tinklo jungiamas įrenginys turi įterptąjį žiniatinklio serverį, kuris leidžia atlikti tokias užduotis (žr. „SyncThru™ Web Service naudojimas“ p. 364).

- peržiūrėti eksploatacinių medžiagų informaciją ir būseną.
- tinkinti įrenginio nustatymus.
- nustatyti pranešimų el. paštu parinktį. Nustačius šią parinktį, įrenginio būsenos informacija (dažų kasetėje trūkumas arba įrenginio klaida) bus automatiškai siunčiama el. paštu konkrečiam asmeniui.
- konfigūruoti tinklo parametrus, kad įrenginį būtų galima prijungti prie įvairių tinklo aplinkų.

SyncThru™ Web Admin Service

Tai žiniatinkliu paremtas valdymo sprendimas, skirtas tinklo administratoriams. „SyncThru™ Web Admin Service“ pateikia efektyvų tinklo įrenginių tvarkymo būdą ir leidžia jums nuotoliniu būdu stebėti ir išspręsti tinklo įrenginių veikimo sutrikimo problemas iš bet kurios svetainės, turinčios bendrą interneto prieigą.

- Šią programą galite atsisiųsti iš http://solution.samsungprinter.com.

„SetIP“ laidinio tinklo sąranka

Ši paslaugų programa suteikia galimybę pasirinkti tinklo sąsają ir rankiniu būdu sukonfigūruoti IP adresus, kurie bus naudojami su TCP / IP protokolu.

- Žr. „IPv4 konfigūravimas naudojant „SetIP“ („Windows“)“ p. 193.
- Žr. „IPv4 konfigūravimas naudojant SetIP („Mac“)“ p. 194.
- Žr. „IPv4 konfigūravimas naudojant „SetIP“ („Linux“)“ p. 196.

- Įrenginys nepalaiko tinklo prievado, todėl šios ypatybės naudoti nebus galima (žr. „Vaizdas iš galo“ p. 26).
- Ši programa nepalaiko TCP/„IPv6“.

Laidinio tinklo sąranka

Tinklo konfigūracijos ataskaitos spausdinimas

Galite atspausdinti **Network Configuration Report** iš įrenginio valdymo skydelio, kuriame rodomi dabartiniai įrenginio tinklo nustatymai. Tai padės sukonfigūruoti tinklą.

- Meniu iškvietimas gali skirtis priklausomai nuo modelio (žr. „Meniu įjungimas“ p. 38).
- Kai kuriuose modeliuose norint pereiti į žemesnio lygmens meniu gali reikėti paspausti mygtuką **OK**.

- **Įrenginys turi ekraną:** Paspauskite (**Menu**) mygtuką valdymo skydelyje ir pasirinkite **Network** > **Network Configuration**
- **Įrenginys turi jutiklinį ekraną:** Spustelėkite **Setup pagrindiniame** ekrane > **Machine Setup** > **Next** > **Reports** > **Network Configuration**.

Naudodami **tinklo konfigūracijos ataskaitą** galite sužinoti įrenginio MAC ir IP adresą.

Pavyzdžiui:

- MAC adresas: 00:15:99:41:A2:78
- IP adresas: 169.254.192.192

IP adreso nustatymas

- Įrenginys nepalaiko tinklo sąsajos, todėl šios ypatybės naudoti nebus galima (žr. „Vaizdas iš galo“ p. 26).
- Ši programa nepalaiko TCP/„IPv6“.

Pirmiausia turite nustatyti IP adresą, skirtą spausdinti tinkle ir valdyti per tinklą. Daugeliu atveju naujas IP adresas automatiškai priskiriamas tinkle esančiam DHCP (Dynamic Host Configuration Protocol) serveriui.

IPv4 konfigūravimas naudojant „SetIP“ („Windows“)

Prieš naudodami programą „SetIP“, išjunkite kompiuterio užkardą pasirinkdami **Valdymo skydas** > **Saugos centras** > **Windows užkarda**.

Šie nurodymai gali skirtis nuo jūsų turimo modelio.

1. Atsisiųskite programinę įrangą iš „Samsung“ svetainės, tada ją išpakuokite ir įdiekite: (http://www.samsung.com > raskite savo gaminį > Pagalba arba Atsisiuntimai).
2. Vykdykite nurodymus įdiegimo lange.

3 Prijunkite įrenginį prie tinklo naudodami tinklo kabelį.

4 Įjunkite įrenginį.

5 Iš „Windows“ meniu **Pradėti** pasirinkite **Visos programos** > **Samsung Printers** > **SetIP** > **SetIP**.

6 Spustelėkite piktogramą (trečią iš kairės), esančią „SetIP“ lange, kad atidarytumėte TCP / IP konfigūravimo langą.

7 Konfigūravimo lange įveskite naują įrenginio informaciją. Prieš tęsiant veiksmus įmonės intranete šią informaciją gali tekti priskirti tinklo vadovui.

Suraskite įrenginio MAC adresą **tinklo konfigūracijos ataskaitoje** (žr. „Tinklo konfigūracijos ataskaitos spausdinimas“ p. 193) ir įveskite jį be dvitaškių. Pavyzdžiui, 00:15:99:29:51:A8 tampa 0015992951A8.

8 Spustelėkite **Apply**, o tada **OK**. Įrenginys automatiškai atspausdins **Tinklo konfigūracijos ataskaita**. Patikrinkite, ar visi nustatymai teisingi.

IPv4 konfigūravimas naudojant SetIP („Mac“)

Prieš naudodami programą „SetIP“, išjunkite kompiuterio užkardą pasirinkdami **System Preferences** > **Security** > **Firewall**.

Šie nurodymai gali skirtis atsižvelgiant į turimą modelį.

1 Prijunkite įrenginį prie tinklo naudodami tinklo kabelį.

2 Įdėkite pateiktą programinės įrangos kompaktinį diską į CD-ROM diskų įrenginį.

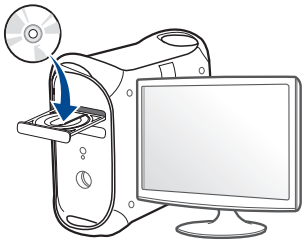

3 Du kartus spragtelėkite CD-ROM piktogramą, atsiradusią jūsų „Mac“ darbalaukyje.

- Jei įdiegta „Mac OS X“ 10.8 versija, du kartus spragtelėkite programos „Finder“ lange pasirodžiusią CD-ROM piktogramą.

4 Du kartus spustelėkite aplanką **MAC_Installer** > piktogramą **Installer OS X**.

5 Spustelėkite **Continue**.

Laidinio tinklo sąranka

6 Perskaitykite licencijos sutartį ir spustelėkite **Continue**.

7 Spustelėkite **Agree**, kad patvirtintumėte licencijos sutartį.

8 Spustelėkite **Install**. Bus įdiegti visi komponentai, kurių reikia aparatui veikti.

Jei spustelėjote **Customize**, galite nurodyti atskirus komponentus, kuriuos norite įdiegti.

9 Įveskite slaptažodį ir spustelėkite **OK**.

10 Kai bus parodytas pranešimas, įspėjantis, kad visos kompiuteryje veikiančios programos bus uždarytos, spustelėkite **Continue**.

11 Skiltyje **Printer Connection Type** pasirinkite **Network Connected Printer(Wired or Wireless)** ir spustelėkite **Set IP Address**.

12 Spustelėkite piktogramą (trečią iš kairės), esančią „SetIP“ lange, kad atidarytumėte TCP / IP konfigūravimo langą.

13 Konfigūravimo lange įveskite naują įrenginio informaciją. Prieš tęsiant veiksmus įmonės intranete šią informaciją gali tekti priskirti tinklo vadovui.

Suraskite įrenginio MAC adresą **tinklo konfigūracijos ataskaitoje** (žr. „Tinklo konfigūracijos ataskaitos spausdinimas“ p. 193) ir įveskite jį be dvitaškių. Pavyzdžiui, 00:15:99:29:51:A8 tampa 0015992951A8.

14 Spustelėkite **Apply**, o tada **OK**. Įrenginys automatiškai atspausdins **Tinklo konfigūracijos ataskaita**. Patikrinkite, ar visi nustatymai teisingi.

Laidinio tinklo sąranka

IPv4 konfigūravimas naudojant „SetIP“ („Linux“)

Prieš naudodami programą „SetIP“, išjunkite kompiuterio užkardą pasirinkdami **System Preferences** arba **Administrator**.

Šie nurodymai gali skirtis priklausomai nuo modelio arba operacinės sistemos.

1. Atsisiųskite programą „SetIP“ iš „Samsung“ interneto svetainės ir išskleiskite ją.
2. Aplanke **cdroot/Linux/noarch/at_opt/share/utils** dukart spustelėkite failą **SetIPApplet.html**.
3. Spustelėkite, kad atidarytumėte TCP/IP konfigūravimo langą.
4. Konfigūravimo lange įveskite naują įrenginio informaciją. Prieš tęsiant veiksmus įmonės intranete šią informaciją gali tekti priskirti tinklo vadovui.

Suraskite įrenginio MAC adresą **tinklo konfigūracijos ataskaitoje** (žr. „Tinklo konfigūracijos ataskaitos spausdinimas“ p. 193) ir įveskite jį be dvitaškių. Pavyzdžiui, 00:15:99:29:51:A8 tampa 0015992951A8.

5. Įrenginys automatiškai atspausdins **Tinklo konfigūracijos ataskaita**.

Tvarkyklės diegimas tinklu

- Kai kurių funkcijų ir papildomų priedų gali nebūti, priklausomai nuo modelio arba šalies (žr. „Funkcijos pagal modelius“ p. 8).
- Įrenginys nepalaiko tinklo sąsajos, todėl šios ypatybės naudoti nebus galima (žr. „Vaizdas iš galo“ p. 26).
- Spausdintuvo tvarkyklę ir programinę įrangą galite įdiegti idėję programinės įrangos kompaktinį diską į CD-ROM diskų įrenginį. Jei naudojatės „Windows“, spausdintuvo tvarkyklę ir programinę įrangą pasirinkite lange **Select Software to Install**.

„Windows“

Ugniasienė gali blokuoti tinklo ryšį, todėl jungdami prietaisą prie tinklo, išjunkite kompiuterio ugniasienę.

1 Patikrinkite, ar įrenginys prijungtas prie tinklo ir įjungtas jo maitinimas. Taip pat turi būti nustatytas įrenginio IP adresas (žr. „IP adreso nustatymas“ p. 193).

2 Įdėkite pateiktą programinės įrangos kompaktinį diską į CD-ROM diskų įrenginį.

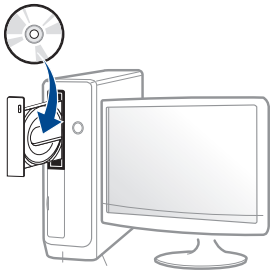

Jei įdiegimo langas nepasirodo, spustelėkite **Pradėti** > **Visos programos** > **Reikmenys** > **Vykdyti**.

X:**Setup.exe**, X raidę pakeisdami CD_ROM diskų įrenginį atitinkančia raide, ir spustelėkite **OK**.

- „Windows 8“ naudotojams

  Jei diegimo langas nepasirodo, meniu **Charms(Pagrindiniai mygtukai)**, pasirinkite **Ieškoti** > **Apps(Programėlės)** ir suraskite **Vykdyti**. Įrašykite „X:\Setup.exe“, pakeisdami „X“ jūsų CD-ROM diskasukį atitinkančia raide ir spustelėkite **Gerai**.

  Jei pasirodys iššokantis langas „**Bakstelėkite, kad pasirinktumėte ką daryti su šiuo disku**“, spustelėkite jį ir pasirinkite **Run Setup.exe**.

3 Perskaitykite ir priimkite įdiegimo sutartis pateiktas diegimo lange. Tada spustelėkite **Next**.

4 Pasirinkite **Network connection** ekrane **Printer Connection Type**.

5 Vykdykite nurodymus įdiegimo lange.

Tvarkyklės diegimas tinklu

„Windows 8“ ekrane Pradėti

- **Samsung Printer Experience** galima naudoti **Pradėti** ekrane tik kai įdiegta V4 tvarkyklė. V4 tvarkyklė automatiškai atsisiunčiama iš „Windows Update“, jei jūsų kompiuteris prijungtas prie interneto. Jei taip nėra, V4 tvarkyklę galite atsisiųsti iš „Samsung“ interneto svetainės, www.samsung.com > raskite savo gaminį > Pagalba arba Atsisiuntimai.
- Programą **Samsung Printer Experience** galite atsisiųsti iš **Windows Parduotuvė**. Norėdami naudoti „Windows“**Store(Parduotuvė)**, privalote turėti „Microsoft“ paskyrą.
  a Meniu **Charms(Pagrindiniai mygtukai)**, pasirinkite **Ieškoti**.
  b Spustelėkite **Store(Parduotuvė)**.
  c Suraskite ir spustelėkite **Samsung Printer Experience**.
  d Spustelėkite **Install**.
- Jei tvarkyklę diegsite naudodami komplekte esantį CD, V4 tvarkyklę nebus įdiegta. Jei V4 tvarkyklę norite naudoti ekrane **Darbalaukis**, galite atsisiųsti ją iš Samsung interneto svetainės, www.samsung.com >raskite savo gaminį > Pagalba arba Atsisiuntimai.
- Jei norite įdiegti Samsung spausdintuvo valdymo įrankius, tą padaryti galėsite naudodami komplekte esantį CD.

1 Patikrinkite, ar įrenginys prijungtas prie tinklo ir įjungtas jo maitinimas. Taip pat turi būti nustatytas įrenginio IP adresas (žr. „IP adreso nustatymas“ p. 193).

2 Meniu **Charms(Pagrindiniai mygtukai)**, pasirinkite **Parametrai** > **Keisti kompiuterio parametrus** > **Įrenginys**.

3 Spustelėkite **Įtraukti įrenginį**.

Ekrane matysite surastus įrenginius.

4 Spustelėkite norimą naudoti modelio pavadinimą arba įrenginio pavadinimą.

Naudodami įrenginio valdymo skydelį, galite atspausdinti „Network Configuration Report“ (tinklo konfigūracijos ataskaitą), kurioje matysite esamą įrenginio pavadinimą (žr. „Tinklo konfigūracijos ataskaitos spausdinimas“ p. 248).

5 Tvarkyklė automatiškai įdiegiama iš **Windows Update**.

Tvarkyklės diegimas tinklu

Tylusis įdiegimo režimas

Tylusis įdiegimo režimas – tai toks įdiegimo būdas, kai nereikia jokio naudotojo įsikišimo. Paleidus įdiegimą, įrenginio tvarkyklė ir programinė įranga bus automatiškai įdiegta kompiuteryje. Tylųjį įdiegimą galite paleisti komandų lange įrašydami **/s** arba **/S**.

Komandų eilutės parametrai

Šioje lentelėje nurodytos komandos, kurias galima naudoti komandų lange.

Šios komandų eilutės efektyvios ir veikia, kai komanda naudojama su **/s** arba **/S**. Tačiau **/h**, **/H** arba **/?** yra išskirtinės komandos, kurias galima naudoti atskirai.

Komandų eilutė	Apibrėžimas	Aprašymas
/s arba /S	Pradeda tylųjį įdiegimą.	Įdiegia įrenginio tvarkykles, nerodant jokių naudotojo sąsajų ir nereikalaujant naudotojo įsikišimo.

Tvarkyklės diegimas tinklu

Komandų eilutė	Apibrėžimas	Aprašymas
/p„<prievado pavadinimas>“ arba / P„<prievado pavadinimas>“	Nurodo spausdintuvo prievadą. Tinklo prievadas bus sukurtas naudojant standartinį TCP/IP prievado monitorių. Jei norite nurodyti vietinį prievadą, jis turi būti nustatytas sistemoje prieš nurodant jį komandoje.	Spausdintuvo prievado pavadinimą galima nurodyti kaip IP adresą, kompiuterio pavadinimą, USB vietinio prievado pavadinimą, IEEE1284 prievado pavadinimą arba tinklo maršrutą. Pavyzdžiui: • /p„xxx.xxx.xxx.xxx“, kur „xxx.xxx.xxx.xxx“ reiškia tinklo spausdintuvo IP adresą. / p„USB001“, /P„LPT1:“, /p„kompiuterio pavadinimas“ • /p„\\kompiuterio_pavadinimas\bendrinamas_spausdintuvas“ arba „\\xxx.xxx.xxx.xxx\bendrinamas_spausdintuvas“, čia, „\\kompiuterio_pavadinimas\bendrinamas_spausdintuvas“ arba „\\xxx.xxx.xxx.xxx\bendrinamas_spausdintuvas“ reiškia tinklo maršrutą iki spausdintuvo, jis nurodomas įvedus du pasviruosius brūkšnius, kompiuterio, prie kurio prijungtas bendrinamas spausdintuvas, pavadinimą arba vietinį IP adresą, tada bendrinamo spausdintuvo pavadinimą.
/a„<paskirties vietos kelias>“ arba / A„<paskirties vietos kelias>“	Nurodo paskirties vietos, kurioje bus diegiama, kelią. Paskirties vietos kelias turi būti visas.	Kadangi įrenginio tvarkyklės turi būti įdiegtos nuo operacinės sistemos priklausančioje vietoje, ši komanda taikoma tik taikomajai programinei įrangai.
/n„<spausdintuvo pavadinimas>“ arba / N„<spausdintuvo pavadinimas>“	Nurodo spausdintuvo pavadinimą. Spausdintuvo egzempliorius bus sukurtas pagal nurodytą spausdintuvo pavadinimą.	Naudodamiesi šiuo parametru galite pridėti tiek spausdintuvo egzempliorių, kiek pageidaujate.

Tvarkyklės diegimas tinklu

Komandų eilutė	Apibrėžimas	Aprašymas
/nd arba /ND	Nurodo nenustatyti įdiegtos tvarkyklės kaip numatytosios įrenginio tvarkyklės.	Tai reiškia, kad įdiegta įrenginio tvarkyklė nebus numatytoji įrenginio tvarkyklė sistemoje, jei joje įdiegta viena arba daugiau spausdintuvo tvarkyklių. Jei sistemoje nėra įdiegta jokios įrenginio tvarkyklės, ši parinktis nebus taikoma, nes „Windows“ operacinė sistema nustatys įdiegtą spausdintuvo tvarkyklę kaip numatytąją įrenginio tvarkyklę.
/x arba /X	Naudoja esančios įrenginio tvarkyklės failus spausdintuvo egzemplioriui sukurti, jei jis jau įdiegtas.	Ši komanda leidžia įdiegti spausdintuvo egzempliorių, kuris naudoja įdiegtos spausdintuvo tvarkyklės failus, neįdiegiant papildomos tvarkyklės.
/up„<spausdintuvo pavadinimas>“ arba /UP„<spausdintuvo pavadinimas>“	Pašalina tik nurodytą spausdintuvo egzempliorių, tačiau nepašalina tvarkyklės failų.	Ši komanda iš sistemos leidžia pašalinti tik nurodytą spausdintuvo egzempliorių, neįtakojant kitų spausdintuvo tvarkyklių. Ji nepašalins spausdintuvo tvarkyklės failų iš sistemos.
/d arba /D	Pašalina visas įrenginio tvarkykles ir programas iš sistemos.	Ši komanda pašalins visas įdiegtas įrenginio tvarkykles ir taikomąją programinę įrangą iš sistemos.
/v„<bendrojo ištekliaus pavadinimas>“ arba /V„<bendrojo ištekliaus pavadinimas>“	Bendrina įdiegtą įrenginį ir prideda kitas galimų platformų tvarkykles, skirtas funkcijai „nurodyti ir spausdinti“.	Komanda įdiegs visų palaikomų „Windows“ operacinės sistemos platformų įrenginio tvarkykles sistemoje ir bendrins jas nurodytu <bendrojo ištekliaus pavadinimu>, skirtu funkcijai „nurodyti ir spausdinti“.
/o arba /O	Po įdiegimo atveria aplanką **Spausdintuvai ir faksai**.	Baigusi tylųjį įdiegimą, ši komanda atvers aplanką **Spausdintuvai ir faksai**.
/h, /H arba /?	Parodo, kaip naudoti komandų eilutę.	

Tvarkyklės diegimas tinklu

„Mac“

CLX-419x series/CLX-626x series: „Mac OS X“ 10.4 turite atsisiųsti iš „Samsung“ žiniatinklio svetainės, kad įdiegtumėte spausdintuvo programinę įrangą (http://www.samsung.com> raskite savo gaminį > Pagalba arba Atsisiuntimai).

1 Patikrinkite, ar įrenginys prijungtas prie jūsų tinklo ir įjungtas jo maitinimas.

2 Įdėkite pateiktą programinės įrangos kompaktinį diską į CD-ROM diskų įrenginį.

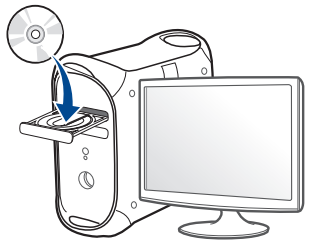

3 Du kartus spragtelėkite CD-ROM piktogramą, atsiradusią jūsų „Mac“ darbastalyje.

- Jei įdiegta „Mac OS X“ 10.8 versija, du kartus spustelėkite programos **Finder** lange pasirodžiusią CD-ROM piktogramą.

4 Du kartus spustelėkite aplanką **MAC_Installer** > piktogramą **Installer OS X**.

5 Spustelėkite **Continue**.

6 Perskaitykite licencijos sutartį ir spustelėkite **Continue**.

7 Spustelėkite **Agree**, kad patvirtintumėte licencijos sutartį.

8 Spustelėkite **Install**. Bus įdiegti visi komponentai, kurių reikia aparatui veikti.

Jei spustelėjote **Customize**, galite nurodyti atskirus komponentus, kuriuos norite įdiegti.

9 Įveskite slaptažodį ir spustelėkite **OK**.

10 Skiltyje **Printer Connection Type** pasirinkite **Network Connected Printer(Wired or Wireless)** ir spustelėkite **Continue**.

11 Spausdintuvui pasirinkti ir įtraukti į spausdintuvų sąrašą spustelėkite mygtuką **Add Printer**.

12 Spustelėkite **IP** ir pasirinkite **HP Jetdirect - Socket** esantį **Protocol**.

13 Įvesties lauke **Address** įveskite įrenginio IP adresą.

14 Įvesties lauke **Queue** įveskite eilės pavadinimą. Jei negalite nustatyti eilės pavadinimo įrenginio serveriui, pirmiausia pabandykite naudoti numatytąją eilę.

15 Jei automatinio parinkimo funkcija neveikia tinkamai, pasirinkite **Select Printer Software** ir savo įrenginio pavadinimą lange **Print Using**.

Tvarkyklės diegimas tinklu

16 Spustelėkite **Add**.

17 Baigę diegti spustelėkite **Close**.

„Linux“

Jūs turite atsisiųsti „Linux“ programinės įrangos pakuotes iš „Samsung“ žiniatinklio svetainės, kad įdiegtumėte spausdintuvo programinę įrangą (http://www.samsung.com >raskite savo gaminį > Pagalba arba Atsisiuntimai).

1 Patikrinkite, ar įrenginys prijungtas prie jūsų tinklo ir įjungtas jo maitinimas. Taip pat turi būti nustatytas jūsų įrenginio IP adresas.

2 Nukopijuokite paketą **Unified Linux Driver** į savo sistemą.

3 Paleiskite programą „Terminal“ ir pereikite į aplanką, į kurį nukopijavote paketą.

4 Išskleiskite paketą.

5 Pereikite į aplanką **uld**.

6 Įvykdykite komandą „./**install.sh**“ (Jei nesate prisijungęs kaip pagrindinis naudotojas, komandą vykdykite su komanda „**sudo**“ – „**sudo ./install.sh**“)

7 Tęskite diegimą.

8 Užbaigę diegimą, paleiskite **Printing** funkciją (eikite į meniu **System** > **Administration** > **Printing** arba įkelkite komandą "**system-config-printer**" į terminalo programą).

9 Spustelėkite mygtuką **Add**.

10 Pasirinkite **AppSocket/HP JetDirect** ir įveskite savo įrenginio IP adresą.

11 Spustelėkite mygtuką **Forward** ir pridėkite jį prie savo sistemos.

Tvarkyklės diegimas tinklu

„UNIX“

- Prieš diegdami „UNIX“ spausdintuvo tvarkyklę, įsitikinkite, kad įrenginys palaiko „UNIX“ operacinę sistemą (žr. „Operacinė sistema“ p. 8).
- Komandos pažymėtos kabutėmis „“; kai rašote komandas, kabučių „“ nerašykite.
- Kai kurių funkcijų ir papildomų priedų gali nebūti, priklausomai nuo modelio arba šalies (žr. „Operacinė sistema“ p. 8).

Kad galėtumėte naudoti „UNIX“ spausdintuvo tvarkyklę, pirmiausia turite įdiegti „UNIX“ spausdintuvo tvarkyklės paketą, tuomet sukonfigūruoti spausdintuvą. „UNIX“ spausdintuvo tvarkyklės paketą galite atsisiųsti iš Samsung svetainės(http://www.samsung.com > raskite savo gaminį > Pagalba arba Atsisiuntimai).

„UNIX“ spausdintuvo tvarkyklės paketo įdiegimas

Visose paminėtose „UNIX“ operacinės sistemos versijose naudojama bendra diegimo procedūra.

1. Iš „Samsung“ svetainės atsisiųskite į kompiuterį ir išpakuokite „UNIX“ spausdintuvo tvarkyklės paketą.
2. Gaukite pagrindinio naudotojo teises.

   “**su -**”
3. Nukopijuokite atitinkamos tvarkyklės archyvą į reikiamą „UNIX“ kompiuterį.

Išsamesnės informacijos žr. „UNIX“ operacinės sistemos administravimo vadove.

4. Išpakuokite „UNIX“ spausdintuvo tvarkyklės paketą.

   Pavyzdžiui, sistemoje „IBM AIX“ naudokite tokias komandas.

   “**gzip -d <** įveskite paketo pavadinimą **| tar xf -**”
5. Pereikite į išskleistą aplanką.

Tvarkyklės diegimas tinklu

6 Paleiskite diegimo scenarijų.

“**./install –i**“

install yra diegimo scenarijaus failas, kuris naudojamas diegiant arba šalinant „UNIX“ spausdintuvo tvarkyklės paketą.

Naudokite komandą „**chmod 755 install**“, kad suteiktumėte reikiamas teises diegimo scenarijui.

7 Įvykdykite „**. /install –c**“ komandą, jei norite patikrinti diegimo rezultatus.

8 Komandų eilutėje vykdykite komandą „**installprinter**“. Ši komanda atvers langą **Add Printer Wizard**. Vadovaudamiesi pateiktomis procedūromis sukonfigūruokite spausdintuvą šiame lange.

Kai kuriose „UNIX“ operacinėse sistemose, pvz., „Solaris 10“ sistemoje, ką tik pridėti spausdintuvai gali būti neįjungti ir (arba) nepriimti užduočių. Tokiu atveju pagrindinio naudotojo terminale vykdykite šias dvi komandas:

“**accept <printer_name>**

“**enable <printer_name>**

Spausdintuvo tvarkyklės paketo pašalinimas

Paslaugų programa naudojama šalinant sistemoje įdiegtą spausdintuvą.

a Paleiskite komandą „**uninstallprinter**“ terminale.
Ši komanda atvers **Uninstall Printer Wizard**.
Įdiegti spausdintuvai pateikiami išskleidžiamajame sąraše.

b Pasirinkite spausdintuvą, kurį norite pašalinti.

c Spustelėkite **Delete**, kad pašalintumėte spausdintuvą iš sistemos.

d Įvykdykite „**. /install –d** komandą, jei norite pašalinti visą paketą.

e Jei norite patikrinti pašalinimo rezultatus įvykdykite komandą **. / install –c**.

Norėdami iš naujo įdiegti, naudokite komandą „**. /install –i**“ kad iš naujo įdiegtumėte sukompiliuotus failus.

Tvarkyklės diegimas tinklu

Spausdintuvo nustatymas

Jei norite pridėti spausdintuvą „UNIX“ sistemoje, paleiskite „installprinter“ komandų eilutėje. Ši komanda atvers spausdintuvo pridėjimo vedlio langą. Sukonfigūruokite spausdintuvą šiame lange, atlikdami šiuos veiksmus:

1. Įveskite spausdintuvo pavadinimą.
2. Modelių sąraše pasirinkite atitinkamą spausdintuvo modelį.
3. Įveskite spausdintuvo tipą atitinkantį aprašą lauke **Type**. Šis laukas nėra privalomas.
4. Įveskite bet kokį spausdintuvo aprašą lauke **Description**. Šis laukas nėra privalomas.
5. Nurodykite spausdintuvo vietą lauke **Location**.
6. Jei spausdintuvas yra prijungtas prie tinklo, įveskite spausdintuvo IP adresą arba DNS pavadinimą teksto langelyje **Device**. „IBM AIX“ sistemoje su **jetdirect Queue type** galima įvesti tik DNS pavadinimą, skaitinio IP adreso įvesti negalima.
7. **Queue type** rodo prijungimo būdą kaip **lpd** arba **jetdirect** atitinkamame sąrašo langelyje. Operacinėje sistemoje „Sun Solaris“ yra papildomas tipas **usb**.
8. Pasirinkdami **Copies** nustatykite kopijų skaičių.
9. Kad kopijos būtų priimamos iš karto surūšiuotos, pažymėkite parinktį **Collate**.
10. Kad kopijos būtų priimamos atvirkštine tvarka, pažymėkite parinktį **Reverse Order**.
11. Jei norite nustatyti šį spausdintuvą kaip numatytąjį, pažymėkite parinktį **Make Default**.
12. Spustelėdami **OK** pridėkite spausdintuvą.

„IPv6“ konfigūravimas

IPv6 tinkamai palaiko tik „Windows Vista“ arba naujesnė versija.

- Kai kurių funkcijų ir papildomų priedų gali nebūti, priklausomai nuo modelio arba šalies (žr. „Funkcijos pagal modelius“ p. 8 arba „Meniu apžvalga“ p. 38).
- Jei atrodo, kad IPv6 tinklas neveikia, nustatykite visų tinklo nustatymų numatytąsias gamyklines reikšmes ir bandykite dar kartą naudodami **Clear Setting**.

Įrenginys palaiko toliau išvardytus IPv6 adresus, skirtus spausdinti tinkle ir valdyti per tinklą.

- **Link-local Address**: automatiškai sukonfigūruojamas vietinis „IPv6“ adresas (adresas prasideda FE80).
- **Stateless Address**: tinklo kelvedžio automatiškai sukonfigūruojamas „IPv6“ adresas.
- **Stateful Address**: „DHCPv6“ serverio konfigūruojamas „IPv6“ adresas.
- **Manual Address**: rankiniu būdu naudotojo konfigūruojamas „IPv6“ adresas.

„IPv6“ tinklo aplinkoje vykdykite kitą procedūrą, kad galėtumėte naudoti „IPv6“ adresą.

Iš valdymo skydelio

„IPv6“ suaktyvinimas

- Meniu iškvietimas gali skirtis priklausomai nuo modelio (žr. „Meniu įjungimas“ p. 38).
- Kai kuriuose modeliuose norint pereiti į žemesnio lygmens meniu gali reikėti paspausti mygtuką **OK**.

1. Valdymo skydelyje pasirinkite (**Menu**) > **Network** > **TCP/IP (IPv6)** > **IPv6 Activate**.

   Arba jutikliniame ekrane pasirinkite**Setup**> **Machine Setup** >**Next** > **Network Setup** > **TCP/IP (IPv6)** > **IPv6 Activate**.

2. Pasirinkite **On** ir paspauskite **OK**.
3. Išjunkite ir vėl įjunkite įrenginį.

Kai įdiegsite spausdintuvo tvarkykles, nekonfigūruokite abiejų IPv4 ir IPv6. Rekomenduojame konfigūruoti IPv4 arba IPv6.

„IPv6“ konfigūravimas

DHCPv6 adresų konfigūracija

Jei tinkle yra DHCPv6 serveris, galite nustatyti vieną šių parinkčių, skirtų numatytajai dinaminei pagrindinio kompiuterio konfigūracijai.

- Meniu iškvietimas gali skirtis priklausomai nuo modelio (žr. „Meniu įjungimas“ p. 38).
- Kai kuriuose modeliuose norint pereiti į žemesnio lygmens meniu gali reikėti paspausti mygtuką **OK**.

1 Valdymo skydelyje pasirinkite (**Menu**) > **Network** > **TCP/IP (IPv6)** > **DHCPv6 Config**.

Arba jutikliniame ekrane pasirinkite**Setup**> **Machine Setup** >**Next** > **Network Setup** > **TCP/IP (IPv6)** > **DHCPv6 Config**.

2 Paspausdami **OK** pasirinkite norimą reikšmę.

- **DHCPv6 address**: „DHCPv6“ naudojama visada nepaisant kelvedžio reikalavimo.
- **DHCPv6 Off**: „DHCPv6“ nenaudojama nepaisant kelvedžio reikalavimo.
- **Router**: „DHCPv6“ naudokite tik tada, kai to reikalauja kelvedis.

Programoje „SyncThru™ Web Service“

„IPv6“ suaktyvinimas

1 Pasirinkite žiniatinklio naršyklę, pavyzdžiui, „Internet Explorer“ iš „Windows“. Adreso laukelyje įveskite įrenginio IP adresą (http://xxx.xxx.xxx.xxx) ir paspauskite klavišą Enter arba spustelėkite **Eiti**.

2 Jei prie programos „**SyncThru™ Web Service**“ jungiatės pirmą kartą, reikia prisijungti administratoriaus teisėmis. Įveskite toliau pateiktą numatytąjį ID ir slaptažodį. Saugumo sumetimais rekomenduojame pakeisti numatytąjį slaptažodį.

- **ID: admin**
- **Password: sec00000**

3 Kai bus atidarytas langas „**SyncThru™ Web Service**“, nuveskite pelės žymeklį ant **Settings** viršutinėje meniu juostoje ir spustelėkite **Network Settings**.

4 Spustelėkite **TCP/IPv6** kairiajame žiniatinklio svetainės polangyje.

5 Pažymėkite žymimąjį langelį **IPv6 Protocol**, kad suaktyvintumėte IPv6.

6 Spustelėkite mygtuką **Apply**.

7 Išjunkite ir vėl įjunkite įrenginį.

„IPv6“ konfigūravimas

- Taip pat galite nustatyti DHCPv6.
- Kad rankiniu būdu nustatytumėte IPv6 adresą:
  Pažymėkite žymimąjį langelį **Manual Address**. Tada suaktyvinamas **Address/Prefix** teksto laukelis. Įveskite likusią adreso dalį (pvz., :3FFE:10:88:194::**AAAA**. „A“ yra šešioliktainis simbolis, sudarytas iš skaičių nuo 0 iki 9 ir raidžių nuo A iki F).

IPv6 adreso konfigūracija

1 Paleiskite žiniatinklio naršyklę, pavyzdžiui, „Internet Explorer“, kuri palaiko IPv6 adresus, kaip URL adresus.

2 Pasirinkite vieną iš IPv6 adresų (**Link-local Address**, **Stateless Address**, **Stateful Address**, **Manual Address**) iš **tinklo konfigūracijos ataskaitos** (žr. „Tinklo konfigūracijos ataskaitos spausdinimas“ p. 193).

- **Link-local Address**: automatiškai sukonfigūruojamas vietinis „IPv6“ adresas (adresas prasideda FE80).
- **Stateless Address**: tinklo kelvedžio automatiškai sukonfigūruojamas „IPv6“ adresas.
- **Stateful Address**: „DHCPv6“ serverio konfigūruojamas „IPv6“ adresas.
- **Manual Address**: rankiniu būdu naudotojo konfigūruojamas „IPv6“ adresas.

3 Įveskite IPv6 adresus (pvz., http://[FE80::215:99FF:FE66:7701]).

Adresas turi būti skliausteliuose „[ ]“.

Belaidžio tinklo sąranka

- Įsitikinkite, kad įrenginys palaiko belaidį tinklą. Kai kurie modeliai nepalaiko belaidžio tinklo (žr. „Funkcijos pagal modelius“ p. 8).
- Jei atrodo, kad IPv6 tinklas neveikia, nustatykite visų tinklo nustatymų numatytąsias gamyklines reikšmes ir bandykite dar kartą naudodami **Clear Setting**.

Darbo pradžia

Tinklo tipo supratimas

Paprastai galite užmegzti tik vieną ryšį tarp kompiuterio ir įrenginio.

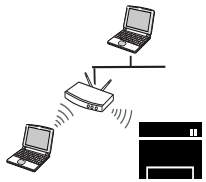	**Infrastruktūros režimas** Tai yra aplinka, dažniausiai naudojama namuose ir mažose įstaigose SOHO (nedidelis biuras/namų biuras). Šis režimas naudoja prieigos tašką, skirtą ryšiui su belaidžiu įrenginiu užmegzti.
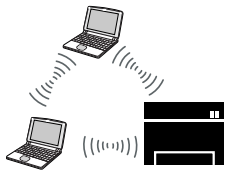	**Specialusis režimas** Šis režimas nenaudoja prieigos taško. Belaidis kompiuteris ir belaidis įrenginys susijungs tiesiogiai.

Belaidžio tinklo pavadinimas ir tinklo slaptažodis

Belaidžiam tinklui reikia didesnio saugumo, todėl pirmiausia nustatomas prieigos taškas, tinklo pavadinimas (SSID), naudojamas saugos tipas ir tinklui sukuriamas tinklo slaptažodis. Šios informacijos teiraukitės pas savo tinklo administratorių, prieš įdiegdami įrenginį.

Belaidžio tinklo sąranka

Belaidžio tinklo sąrankos metodai

Belaidį ryšį galite nustatyti arba iš įrenginio, arba iš kompiuterio. Toliau pateiktoje lentelėje pasirinkite nustatymo būdą.

- Priklausomai nuo modelio ir šalies, kai kurių belaidžio tinklo įdiegimo tipų gali nebūti.
- Jeigu nustatant belaidį ryšį arba diegiant tvarkyklę kiltų sunkumų, pasiskaitykite trikčių šalinimo skyrių (žr. „Belaidžio tinklo trikčių šalinimas“ p. 253).
- Primygtinai rekomenduojame nustatyti slaptažodžius prieigos taškuose. Jei prieigos taškuose nenustatysite slaptažodžių, jais neteisėtai gali pasinaudoti nežinomi įrenginiai, įskaitant asmeninius kompiuterius, išmaniuosius telefonus ir spausdintuvus. Kaip nustatyti slaptažodį, žr. prieigos taško naudotojo vadovą.

Belaidžio tinklo sąranka

CLX-419xFW/C186xFW

Sąrankos metodas	Prijungimo būdas	Aprašymas ir nuorodos
Su prieigos tašku	**Iš kompiuterio**	Jei naudojate „Windows“, žr. „Prieigos taškas per USB kabelį“ p. 219.
		Jei naudojate „Windows“, žr. „Prieigos taškas be USB kabelio (rekomenduojama)“ p. 222.
		• Jei esate „Mac“ naudotojas, žr. „Prieigos taškas per USB kabelį“ p. 234. • Jei esate „Mac“ naudotojas, žr. „Prieigos taškas be USB kabelio (rekomenduojama)“ p. 237.
		Žr. „Naudojant tinklo kabelį“ p. 248.
	Iš aparato valdymo skydo	• Žr. „Įrenginiai su paprastu arba jutikliniu ekranu“ p. 215. • Žr. „Įrenginiai be ekrano“ p. 216.
		Žr. „Meniu mygtuko arba jutiklinio ekrano naudojimas“ p. 218.
Be prieigos taško	**Iš kompiuterio**	Jei naudojate „Windows“, žr. „Specialusis tinklas per USB kabelį“ p. 225.
		Jei esate „Mac“ naudotojas, žr. „Specialusis tinklas per USB kabelį“ p. 239.
	„Wi-Fi Direct“ sąranka	Žr. „„Wi-Fi Direct“ nustatymas spausdinimui iš mobiliųjų prietaisų“ p. 251.

Belaidžio tinklo sąranka

CLX-626xFW

Sąrankos metodas	Prijungimo būdas	Aprašymas ir nuorodos
Su prieigos tašku	**Iš kompiuterio**	Jei naudojate „Windows“, žr. „Prieigos taškas per USB kabelį (rekomenduojama)“ p. 228.
		Jei esate „Mac“ naudotojas, žr. „Prieigos taškas per USB kabelį (rekomenduojama)“ p. 242.
		Žr. „Naudojant tinklo kabelį“ p. 248.
	Iš aparato valdymo skydo	• Žr. „Įrenginiai su paprastu arba jutikliniu ekranu“ p. 215. • Žr. „Įrenginiai be ekrano“ p. 216.
		Žr. „Meniu mygtuko arba jutiklinio ekrano naudojimas“ p. 218.
Be prieigos taško	**Iš kompiuterio**	Jei naudojate „Windows“, žr. „Specialusis tinklas per USB kabelį“ p. 225.
		Jei esate „Mac“ naudotojas, žr. „Specialusis tinklas per USB kabelį“ p. 239.
	„Wi-Fi Direct“ sąranka	Žr. „„Wi-Fi Direct“ nustatymas spausdinimui iš mobiliųjų prietaisų“ p. 251.

Belaidžio tinklo sąranka

WPS mygtuko naudojimas

Jei jūsų įrenginys ir prieigos taškas (ar belaidis kelvedis) palaiko „Wi-Fi Protected Setup™“ (WPS), nesunkiai sukonfigūruosite belaidžio tinklo nustatymus paspausdami mygtuką (WPS) valdymo skydelyje – net nereikės kompiuterio.

- Jei belaidį tinklą norite naudoti infrastruktūros režimu, įsitikinkite, kad tinklo kabelis yra atjungtas nuo įrenginio. Prisijungti prie prieigos taško (arba belaidžio kelvedžio) galima naudojant **WPS (PBC)** mygtuką arba įvedant PIN kodą iš kompiuterio. Prisijungimo būdas skiriasi priklausomai nuo naudojamo prieigos taško (ar belaidžio kelvedžio). Daugiau informacijos ieškokite naudojamo prieigos taško (ar belaidžio ryšio kelvedžio) naudotojo vadove.
- Belaidžiam tinklui nustatyti naudojant mygtuką WPS, gali pasikeisti saugos nustatymai. Siekdami to išvengti, užblokuokite WPS parinktis skirtas esamiems saugos nustatymams. Parinkties pavadinimas gali skirtis priklausomai nuo naudojamo prieigos taško (arba belaidžio maršrutizatoriaus).

Elementai, kuriuos reikia paruošti

- Patikrinkite, ar prieigos taškas (ar belaidžio ryšio kelvedis) palaiko WPS („Wi-Fi Protected Setup™“).
- Patikrinkite, ar jūsų įrenginys palaiko WPS („Wi-Fi Protected Setup™“).
- Tinklo kompiuteris (tik PIN režimas)

Tipo pasirinkimas

Naudodamiesi valdymo skydelyje esančiu (WPS) mygtuku įrenginį prie belaidžio tinklo galite prijungti dviem būdais.

Konfigūravimo paspaudžiant mygtuką (PBC) būdas suteikia galimybę prijungti įrenginį prie belaidžio tinklo, paspaudžiant mygtuką (WPS) įrenginio valdymo skydelyje ir WPS (PBC) mygtuką, kuris yra „Wi-Fi Protected Setup™“ WPS funkciją palaikančiame prieigos taške (ar belaidžiame kelvedyje).

Asmeninio identifikacijos numerio (PIN) būdas padeda prijungti įrenginį prie belaidžio tinklo, WPS („Wi-Fi Protected Setup™“) prieigos taške (ar belaidžiame kelvedyje) įvedant pridedamą PIN informaciją.

Gamykloje jūsų įrenginiui nustatytas **PBC** režimas, kurį rekomenduojama naudoti įprasto belaidžio tinklo aplinkoje.

Jei turite modelį, kurio valdymo skydelyje yra ekranas, atlikite šiuos veiksmus:

a **Pagrindiniame** ekrane paspauskite **Setup**.

b Paspauskite **Machine Setup** > **Next** > **Network Setup** > **Wireless** > **WPS Settings**.

c Pasirinkite norimą sąrankos būdą.

Belaidžio tinklo sąranka

Įrenginiai su paprastu arba jutikliniu ekranu

Prijungimas PBC režimu

1. Jei turite modelį, kurio valdymo skydelyje yra jutiklinis ekranas, paspauskite **Setup** > **Machine Setup** > **Next** > **Network Setup** > **Wireless** > **WPS Settings**.
2. Paspauskite **PBC** (arba **Connect via PBC**).
3. Kai bus parodytas patvirtinimo langas, paspauskite **OK**.

   Bus parodytas informacinis langas, kuriame vaizduojama 2 minučių trukmės jungties nustatymo eiga.
4. Paspauskite **WPS (PBC)** mygtuką prieigos taške (arba belaidžiame kelvedyje).

   Ekrane nurodytu eiliškumu rodomi šie pranešimai:

   a. **Connecting:** įrenginys jungiasi prie prieigos taško (ar belaidžio kelvedžio).

   b. **Connected:** Įrenginiui sėkmingai prisijungus prie belaidžio tinklo, WPS šviesos diodas ima šviesti nuolatos.

   c. **AP SSID:** baigus prisijungimo prie belaidžio tinklo procesą, ekrane parodoma AP SSID informacija.
5. Kad nustatytumėte belaidį tinklą, įdėkite pridedamą programinės įrangos kompaktinį diską į CD-ROM diskų įrenginį ir sekite lange pateikiamas instrukcijas.

Prijungimas PIN kodo režimu

1. Jei turite modelį, kurio valdymo skydelyje yra jutiklinis ekranas, paspauskite **Setup** > **Machine Setup** > **Next** > **Network Setup** > **Wireless** > **WPS Settings**.
2. Paspauskite **PIN** (arba **Connect via PIN**).
3. Kai bus parodytas patvirtinimo langas, paspauskite **OK**.
4. Ekrane bus parodytas aštuonių skaitmenų PIN kodas.

   Kompiuteryje, kuris prijungtas prie prieigos taško (ar belaidžio kelvedžio), per dvi minutes turite įvesti aštuonženklį PIN kodą.

   Ekrane nurodytu eiliškumu rodomi šie pranešimai:

   a. **Connecting:** Įrenginys jungiasi prie belaidžio tinklo.

   b. **Connected:** Įrenginiui sėkmingai prisijungus prie belaidžio tinklo, WPS šviesos diodas ima šviesti nuolatos.

   c. **SSID Type:** Baigus prisijungimo prie belaidžio tinklo procesą, skystųjų kristalų ekrane parodoma AP SSID informacija.
5. Kad nustatytumėte belaidį tinklą, įdėkite pridedamą programinės įrangos kompaktinį diską į CD-ROM diskų įrenginį ir sekite lange pateikiamas instrukcijas.

Belaidžio tinklo sąranka

Įrenginiai be ekrano

Prijungimas PBC režimu

1 Paspauskite mygtuką (WPS) valdymo skydelyje ir laikykite paspaustą 2–4 sekundes, kol būsenos šviesos diodas pradės greitai mirksėti.

Įrenginys pradės jungtis prie belaidžio tinklo. Šviesos diodas lėtai mirksės apie dvi minutes, kol paspausite PBC mygtuką prieigos taške (arba belaidžiame kelvedyje).

2 Paspauskite **WPS (PBC)** mygtuką prieigos taške (arba belaidžiame kelvedyje).

a WPS šviesos diodas mirksi greitai. Įrenginys jungiasi prie prieigos taško (ar belaidžio kelvedžio).

b Įrenginiui sėkmingai prisijungus prie belaidžio tinklo, WPS šviesos diodas ima šviesti nuolatos.

3 Kad nustatytumėte belaidį tinklą, įdėkite pridedamą programinės įrangos kompaktinį diską į CD-ROM diskų įrenginį ir sekite lange pateikiamas instrukcijas.

Prijungimas PIN kodo režimu

1 Būtina atspausdinti tinklo konfigūracijos ataskaitą su PIN kodu (žr. „Tinklo konfigūracijos ataskaitos spausdinimas“ p. 193).

Esant parengties būsenai paspauskite (**Stop** arba **Stop/Clear**) mygtuką valdymo skydelyje ir laikykite paspaustą maždaug 5 sekundes. Jūs galite sužinoti įrenginio PIN.

2 Paspauskite mygtuką (WPS) valdymo skydelyje ir laikykite paspaustą ilgiau nei 4 sekundes, kol būsenos šviesos diodas pradės šviesti nuolatos.

Įrenginys pradės jungtis prie prieigos taško (ar belaidžio kelvedžio).

3 Kompiuteryje, kuris prijungtas prie prieigos taško (ar belaidžio kelvedžio), per dvi minutes turite įvesti aštuonženklį PIN kodą.

Šviesos diodas lėtai mirksės ne ilgiau nei dvi minutes, kol įvesite aštuonženklį PIN kodą.

WPS šviesos diodas mirksės toliau nurodyta tvarka:

a WPS šviesos diodas mirksi greitai. įrenginys jungiasi prie prieigos taško (ar belaidžio kelvedžio).

b Įrenginiui sėkmingai prisijungus prie belaidžio tinklo, WPS šviesos diodas ima šviesti nuolatos.

4 Kad nustatytumėte belaidį tinklą, įdėkite pridedamą programinės įrangos kompaktinį diską į CD-ROM diskų įrenginį ir sekite lange pateikiamas instrukcijas.

Belaidžio tinklo sąranka

Pakartotinis prisijungimas prie tinklo

Kai belaidžio ryšio funkcija išjungta, įrenginys bandys automatiškai prisijungti prie prieigos taško (arba belaidžio kelvedžio) naudodamas ankstesnius belaidžio ryšio parametrus ir adresą.

Nurodytais atvejais įrenginys bandys automatiškai prisijungti prie belaidžio tinklo iš naujo:

- Įrenginys išsijungs ir vėl įsijungs.
- Prieigos taškas (ar belaidis kelvedis) išsijungs ir vėl įsijungs.

Prisijungimo atšaukimas

Norėdami atšaukti ryšį su belaidžiu tinklu įrenginiui besijungiant prie belaidžio tinklo, nuspauskite ir atleiskite ⊗ (**Stop** arba **Stop/Clear**) valdymo skydelyje. **Norėdami iš naujo prisijungti prie belaidžio tinklo turėsite palaukti 2 minutes.**

Atsijungimas nuo tinklo

Norėdami atsijungti nuo belaidžio tinklo, paspauskite (WPS) mygtuką valdymo skydelyje ir laikykite paspaustą ilgiau nei dvi sekundes.

- **Kai „Wi-Fi“ tinklas veikia laukimo režimu:** įrenginys nedelsiant atsijungs nuo belaidžio tinklo ir užges WPS šviesos diodas.
- **Kai „Wi-Fi“ tinklas naudojamas:** kol įrenginys laukia dabartinės užduoties pabaigos, WPS šviesos diodas dažnai mirksi. Tada belaidžio tinklo jungtis automatiškai nutraukiama, o WPS šviesos diodas užgęsta.

Belaidžio tinklo sąranka

Meniu mygtuko arba jutiklinio ekrano naudojimas

Kai kurie meniu gali būti nerodomi ekrane, priklausomai nuo parinkčių ar modelių. Tokiu atveju tai reiškia, kad jie netaikomi jūsų aparatui (žr. „CLX-419xFW/CLX-626xFW/C186xFW“ p. 45).

Prieš pradėdami turite sužinoti belaidžio tinklo pavadinimą (SSID) ir tinklo raktą, jei jis šifruojamas. Ši informacija nustatoma, kai įdiegiamas prieigos taškas (ar belaidis kelvedis). Jei nieko nežinote apie belaidžio tinklo aplinką, kreipkitės į tinklą konfigūravusį asmenį.

Nustatę belaidžio tinklo ryšį, turėsite įdiegti įrenginio tvarkyklę, kad būtų galima spausdinti naudojant programą (žr. „Tvarkyklės diegimas tinklu“ p. 197).

1 Jutikliniame ekrane pasirinkite **Setup**> **Machine Setup** >**Next** > **Network Setup** > **Wireless** > **WLAN Settings**.

2 Paspausdami **OK** pasirinkite norimą sąrankos būdą.

- **Search List** (rekomenduojama)**:** Šiuo režimu sąranka atliekama automatiškai. Įrenginys parodys galimų pasirinkti tinklų sąrašą. Kai pasirinksite tinklą, spausdintuvas paragins įvesti atitinkamą saugos raktą.
- **Custom:** Šiuo režimu, naudotojai gali patys keisti savo SSID, arba keisti saugos parinktis.

Belaidžio tinklo sąranka

Sąranka naudojant „Windows“ (CLX-419x series/ C186x series)

Programos **Samsung Easy Wireless Setup** paleidimas be kompaktinio disko: jei įdiegėte spausdintuvo tvarkyklę, galite paleisti programą **Samsung Easy Wireless Setup** be kompaktinio disko (žr. „Valdumo įrankių įjungimas“ p. 359).

Prieigos taškas per USB kabelį

Elementai, kuriuos reikia paruošti

- Prieigos taškas
- Prie tinklo prijungtas kompiuteris
- Programinės įrangos CD diskas, pridedamas kartu su įrenginiu
- Įrenginys su įdiegta belaidžio tinklo sąsaja
- USB laidas

Tinklo infrastruktūros sukūrimas

1 Patikrinkite, ar prie įrenginio prijungtas USB kabelis.

2 Įjunkite kompiuterį, prieigos tašką ir įrenginį.

3 Įdėkite pateiktą programinės įrangos kompaktinį diską į CD-ROM diskų įrenginį.

Jei įdiegimo langas nepasirodo, spustelėkite **Pradėti** > **Visos programos** > **Reikmenys** > **Vykdyti**.

X:**Setup.exe**, „X“ raidę pakeisdami CD_ROM diskų įrenginį atitinkančia raide, ir spustelėkite **OK**.

- „Windows 8“ naudotojams

  Jei diegimo langas nepasirodo, meniu **Charms(Pagrindiniai mygtukai)**, pasirinkite **Ieškoti** > **Apps(Programėlės)** ir suraskite **Vykdyti**. Įrašykite „X:\Setup.exe“, pakeisdami „X“ jūsų CD-ROM diskasukį atitinkančia raide ir spustelėkite **Gerai**.

  Jei pasirodys iššokantis langas „**Bakstelėkite, kad pasirinktumėte ką daryti su šiuo disku**“, spustelėkite jį ir pasirinkite **Run Setup.exe**.

4 Perskaitykite ir priimkite įdiegimo sutartis pateiktas diegimo lange. Tada spustelėkite **Next**.

Belaidžio tinklo sąranka

5 Lange **Printer Connection Type** pasirinkite **Wireless network connection**. Tada spustelėkite **Next**.

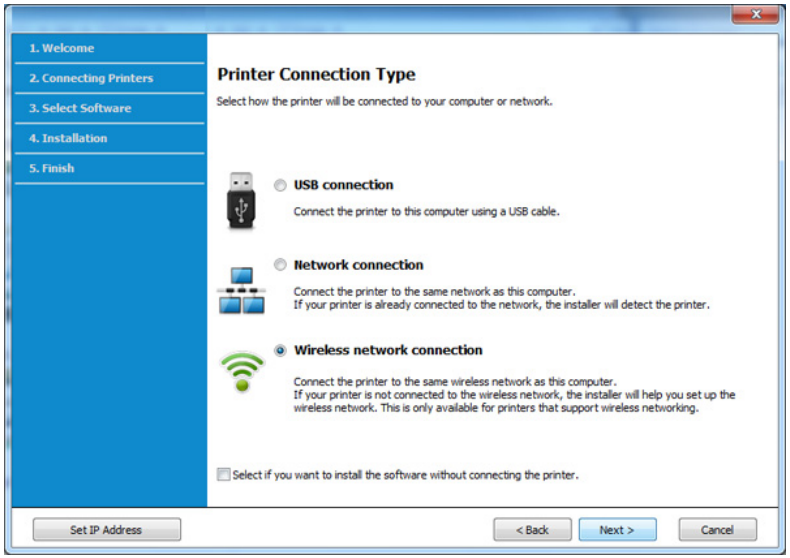

6 Lange **„Are you setting up your printer for the first time?“** (Ar nustatote spausdintuvą pirmą kartą?), pasirinkite **„Yes, I will set up my printer's wireless network“** (Taip nustatysiu spausdintuvo belaidį tinklą). Tada spustelėkite **Next** (toliau).

Jei spausdintuvas jau prijungtas prie tinklo, pasirinkite **No, My printer is already connected to my network** (Ne, mano spausdintuvas jau prijungtas prie tinklo).

7 Lange **Select the Wireless Setup Method** (Pasirinkite belaidės sąrankos būdą) pasirinkite **Using a USB cable** (Naudojant USB kabelį). Tada spustelėkite **Next**.

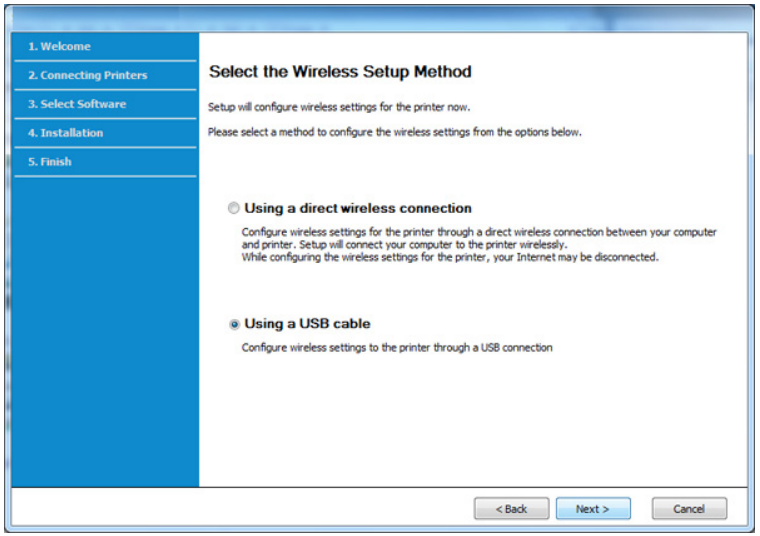

Belaidžio tinklo sąranka

8 Suradę lange matysite belaidžio tinklo įrenginius. Pasirinkite naudojamo prieigos taško pavadinimą (SSID) ir spustelėkite **Next**.

Jei nerandate norimo pasirinkti tinklo pavadinimo arba jei belaidžio ryšio konfigūraciją norite nustatyti rankiniu būdu, spustelėkite **Advanced Setting**.

- **Enter the wireless Network Name:** Įveskite prieigos taško SSID (SSID reaguoja į didžiųjų ir mažųjų raidžių registrą).
- **Operation Mode:** pasirinkite **Infrastructure**.
- **Authentication:** pasirinkite autentiškumo tipą.

  Open System: Autentifikavimas nėra naudojamas, o šifravimas gali būti naudojamas arba ne pagal duomenų saugumo poreikį.

  Shared Key: Autentifikavimas naudojamas. Prieiga prie tinklo suteikiama įrenginiui, turinčiam tinkamą WEP raktą.

  WPA Personal arba WPA2 Personal: pasirinkite šią parinktį, norėdami autentifikuoti spausdintuvo serverį pagal WPA iš anksto bendrinamą raktą. Naudojamas bendrinamas slaptas raktas (paprastai vadinamas iš anksto bendrinamu raktu), kurį rankiniu būdu prieigos taške sukonfigūruoja kiekvienas klientas.
- **Encryption:** Pasirinkite šifravimą (None, WEP64, WEP128, TKIP, AES, TKIP AES).
- **Network Password:** Įveskite tinklo šifravimo slaptažodį.
- **Confirm Network Password:** Patvirtinkite tinklo šifravimo slaptažodį.
- **WEP Key Index:** Jei naudojate WEP šifravimą, pasirinkite atitinkamą **WEP Key Index**.

Belaidžio tinklo saugumo langas bus parodytas, jei prieigos taškas turi saugumo nustatymus.

Įveskite prieigos taško (arba kelvedžio) tinklo slaptažodį.

9 Jei spausdintuvas atpažįsta „Wi-Fi Direct“, tačiau ši funkcija išjungta, atveriamas atitinkamas langas.

Spustelėkite **Next**.

Belaidžio tinklo sąranka

- „Wi-Fi Direct“ funkcija ekrane pasirodo tik tada, jei spausdintuvas ją atpažįsta.
- Galite pradėti „Wi-Fi Direct“ nustatymą naudodami Samsung Easy Printer Manager (žr. „„Wi-Fi Direct“ nustatymas“ p. 251).
- **Wi-Fi Direct Name**: Numatytasis „Wi-Fi Direct“ pavadinimas yra modelio pavadinimas, o maksimalus ilgis yra 22 simboliai.
- **Password setting** - tai skaitmenų seka, kurios ilgis yra 8–64 simboliai.

10 Baigę nustatyti belaidį tinklą, atjunkite USB kabelį nuo kompiuterio ir įrenginio. Spustelėkite **Next**.

11 Vykdykite nurodymus įdiegimo lange.

Prieigos taškas be USB kabelio (rekomenduojama)

Elementai, kuriuos reikia paruošti

- Kompiuteris su operacine sistema „Windows 7“ arba naujesne, kuriame įjungtas „Wi-Fi“ ryšys, ir prieigos taškas (kelvedis)
- Programinės įrangos CD diskas, pridedamas kartu su įrenginiu
- Įrenginys su įdiegta belaidžio tinklo sąsaja

Nustatant belaidį tinklą, prietaisas naudoja kompiuterio belaidį tinklą. Gali nepavykti prisijungti prie interneto.

Tinklo infrastruktūros sukūrimas

1 Įjunkite kompiuterį, prieigos tašką ir įrenginį.

2 Įdėkite pateiktą programinės įrangos kompaktinį diską į CD-ROM diskų įrenginį.

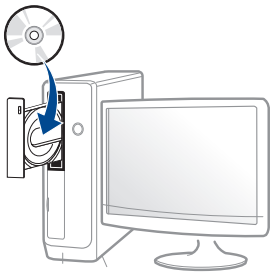

Belaidžio tinklo sąranka

Jei įdiegimo langas nepasirodo, spustelėkite **Pradėti** > **Visos programos** > **Reikmenys** > **Vykdyti**.

X:**Setup.exe**, „X“ raidę pakeisdami CD_ROM diskų įrenginį atitinkančia raide, ir spustelėkite **OK**.

- „Windows 8“ naudotojams

  Jei diegimo langas nepasirodo, meniu **Charms(Pagrindiniai mygtukai)**, pasirinkite **Ieškoti** > **Apps(Programėlės)** ir suraskite **Vykdyti**. Įrašykite „X:\Setup.exe“, pakeisdami „X“ jūsų CD-ROM diskasukį atitinkančia raide ir spustelėkite **Gerai**.

  Jei pasirodys iššokantis langas „**Bakstelėkite, kad pasirinktumėte ką daryti su šiuo disku**“, spustelėkite jį ir pasirinkite **Run Setup.exe**.

3 Perskaitykite ir priimkite įdiegimo sutartis pateiktas diegimo lange. Tada spustelėkite **Next**.

4 Lange **Printer Connection Type** pasirinkite **Wireless network connection**. Tada spustelėkite **Next**.

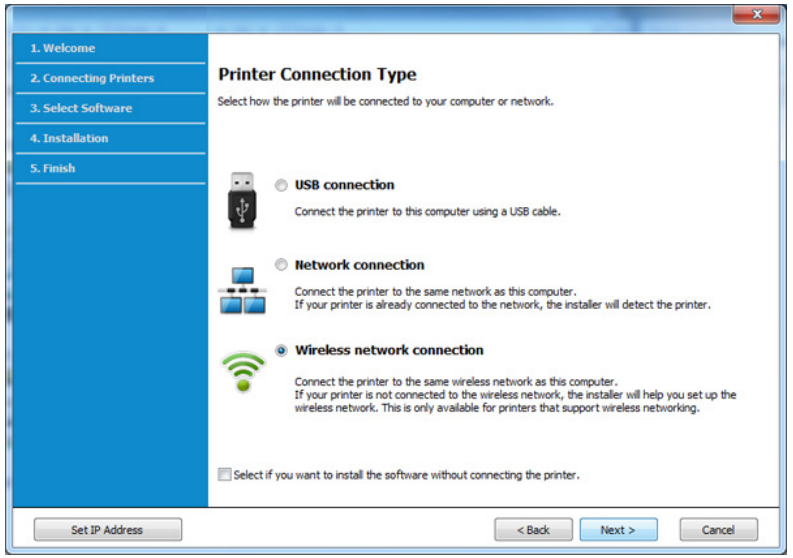

5 Lange **„Are you setting up your printer for the first time?“** (Ar nustatote spausdintuvą pirmą kartą?), pasirinkite **„Yes, I will set up my printer's wireless network“**. Tada spustelėkite **Next**.

Jei spausdintuvas jau prijungtas prie tinklo, pasirinkite **No, My printer is already connected to my network** (Ne, mano spausdintuvas jau prijungtas prie tinklo).

Belaidžio tinklo sąranka

6 Lange **Select the Wireless Setup Method** (Pasirinkite belaidės sąrankos būdą) pasirinkite **Using a direct wireless connection** (Naudojant tiesioginį belaidį ryšį). Tada spustelėkite **Next**.

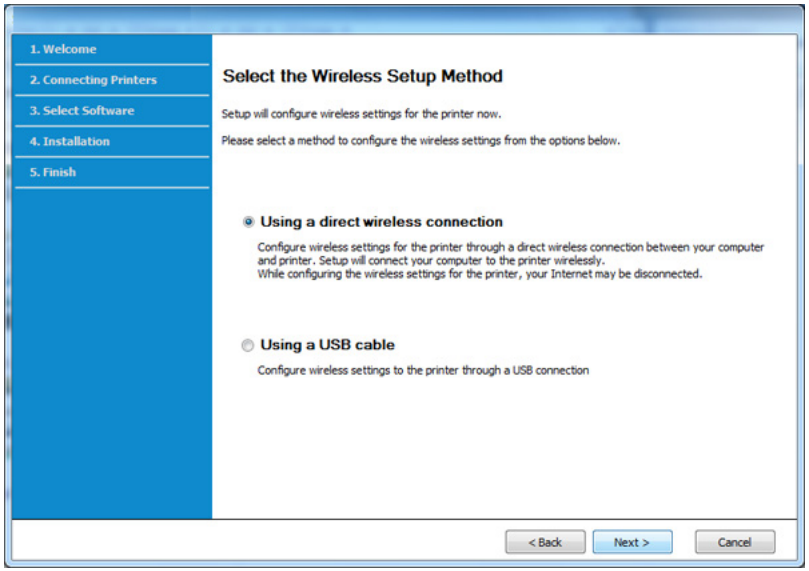

Net jei naudojate kompiuterį su „Windows 7“ ar naujesne operacine sistema, šios funkcijos naudoti negalėsite, jei jūsų kompiuteris nepalaiko belaidžio tinklo. Įdiekite belaidį tinklą prijungę USB kabelį (žr „Prieigos taškas per USB kabelį“ p. 219).

Jei atveriamas toliau parodytas langas, per 2 minutes paspauskite valdymo skydelyje esantį mygtuką WPS.

- Modeliuose su jutikliniu ekranu, jame spauskite **Accept**.

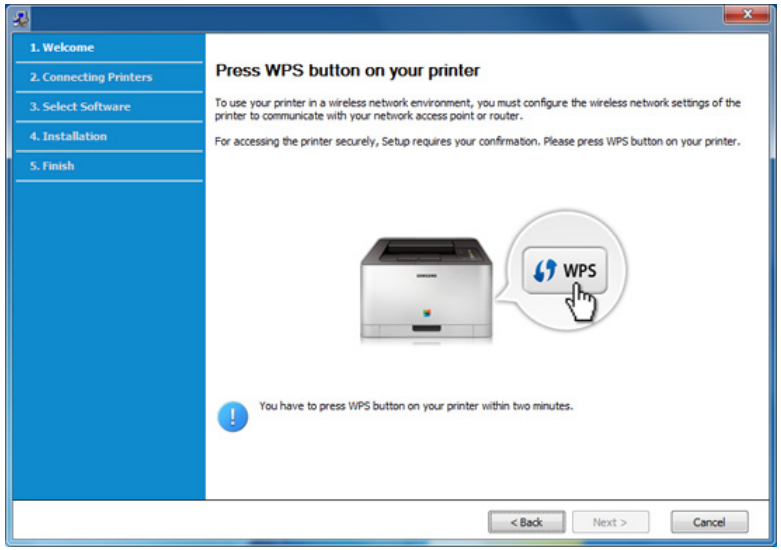

7 Baigę diegti belaidį tinklą spustelėkite **Next**.

8 Vykdykite nurodymus įdiegimo lange.

Belaidžio tinklo sąranka

Specialusis tinklas per USB kabelį

Jei neturite prieigos taško (AP), vis tiek galite prijungti įrenginį belaidžiu būdu prie kompiuterio, vykdydami toliau pateikiamus veiksmus ir nustatydami specialųjį belaidį tinklą.

Elementai, kuriuos reikia paruošti

- Prie tinklo prijungtas kompiuteris
- Programinės įrangos CD diskas, pridedamas kartu su įrenginiu
- Įrenginys su įdiegta belaidžio tinklo sąsaja
- USB laidas

Specialiojo tinklo sukūrimas „Windows“ aplinkoje

1 Įjunkite kompiuterį ir belaidžio tinklo įrenginį.

2 Įdėkite pateiktą programinės įrangos kompaktinį diską į CD-ROM diskų įrenginį.

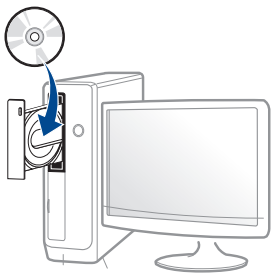

Jei įdiegimo langas nepasirodo, spustelėkite **Pradėti** > **Visos programos** > **Reikmenys** > **Vykdyti**.

X:**Setup.exe**, „X“ raidę pakeisdami CD_ROM diskų įrenginį atitinkančia raide, ir spustelėkite **OK**.

- „Windows 8“ naudotojams

  Jei diegimo langas nepasirodo, meniu **Charms(Pagrindiniai mygtukai)**, pasirinkite **Ieškoti** > **Apps(Programėlės)** ir suraskite **Vykdyti**. Įrašykite „X:\Setup.exe“, pakeisdami „X“ jūsų CD-ROM diskasukį atitinkančia raide ir spustelėkite **Gerai**.

  Jei pasirodys iššokantis langas „**Bakstelėkite, kad pasirinktumėte ką daryti su šiuo disku**“, spustelėkite jį ir pasirinkite **Run Setup.exe**.

3 Perskaitykite ir priimkite įdiegimo sutartis pateiktas diegimo lange. Tada spustelėkite **Next**.

Belaidžio tinklo sąranka

4 Lange **Printer Connection Type** pasirinkite **Wireless network connection**. Tada spustelėkite **Next**.

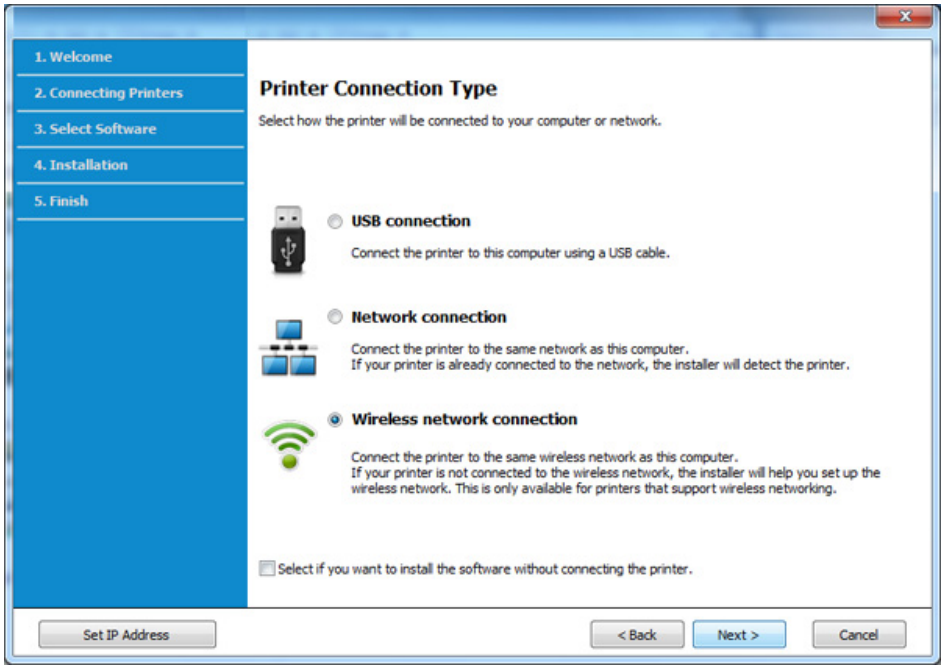

5 Lange **„Are you setting up your printer for the first time?“** (Ar nustatote spausdintuvą pirmą kartą?), pasirinkite **„Yes, I will set up my printer's wireless network“** (Taip nustatysiu spausdintuvo belaidį tinklą). Tada spustelėkite **Next** (toliau).

Jei spausdintuvas jau prijungtas prie tinklo, pasirinkite **No, My printer is already connected to my network** (Ne, mano spausdintuvas jau prijungtas prie tinklo).

6 Lange **Select the Wireless Setup Method** (Pasirinkite belaidės sąrankos būdą) pasirinkite **Using a USB cable** (Naudojant USB kabelį). Tada spustelėkite **Next**.

7 Pasibaigus belaidžių tinklų paieškai, atsiras belaidžių tinklų jūsų įrenginiui sąrašas. Spustelėkite **Advanced Setting**.

- **Enter the wireless Network Name:** Įveskite pageidaujamą SSID pavadinimą (SSID reaguoja į didžiųjų ir mažųjų raidžių registrą).
- **Operation Mode:** pasirinkite specialųjį tinklą.
- **Channel:** pasirinkite kanalą. (**Auto Setting** arba nuo 2412 MHz iki 2467 MHz).
- **Authentication:** pasirinkite autentiškumo tipą.
  Open System: Autentifikavimas nėra naudojamas, o šifravimas gali būti naudojamas arba ne pagal duomenų saugumo poreikį.
  Shared Key: Autentifikavimas naudojamas. Prieiga prie tinklo suteikiama įrenginiui, turinčiam tinkamą WEP raktą.
- **Encryption:** Pasirinkite šifravimą (None, WEP64, WEP128).
- **Network Password:** Įveskite tinklo šifravimo slaptažodį.
- **Confirm Network Password:** Patvirtinkite tinklo šifravimo slaptažodį.
- **WEP Key Index:** Jei naudojate WEP šifravimą, pasirinkite atitinkamą **WEP Key Index**.

Belaidžio tinklo saugumo langas bus parodytas, jei specialusis tinklas turi įjungtą saugą.

Pasirinkite **Open System** arba **Shared Key**, kad galėtumėte autentifikuoti, arba spustelėkite **Next**.

- WEP (Wired Equivalent Privacy) yra saugumo protokolas, apsaugantis nuo neteisėtos prieigos prie jūsų belaidžio tinklo. WEP šifruoja kiekvieną belaidžiame tinkle apsikeisto paketo duomenų dalį, naudodamas 64 arba 128 bitų WEP šifravimo raktą.

8 Atsiras langas, kuriame matysite belaidžio tinklo nustatymus. Patikrinkite nustatymus ir spustelėkite **Next**.

Prieš įvesdami įrenginio IP adresą, turite žinoti kompiuterio tinklo konfigūracijos informaciją. Jei kompiuterio tinklo konfigūracijai nustatyta DHCP, belaidžiam tinklui taip pat turi būti nustatyta DHCP. Ir priešingai: jei kompiuterio tinklo konfigūracijai nustatyta „Static“, belaidžiam tinklui taip pat turi būti nustatyta „Static“.

Jei jūsų kompiuteriui nustatyta DHCP, o jūs norite naudoti „Static“ belaidžio tinklo nustatymą, susisiekite su tinklo administratoriumi ir sužinokite statinį IP adresą.

- **DHCP metodui**
  Jei IP adreso priskyrimo būdas yra DHCP, patikrinkite, ar DHCP rodoma lange **Wireless Network Setting Confirm**. Jei rodoma „Static“, spustelėkite **Change TCP/IP** ir pakeiskite priskyrimo metodą į **Receive IP address automatically (DHCP)**.
- **Statiniam metodui**
  Jei IP adreso priskyrimo būdas yra „Static“, patikrinkite, ar „Static“ rodoma lange **Wireless Network Setting Confirm**. Jei rodoma DHCP, spustelėkite **Change TCP/IP** ir įveskite įrenginio IP adresą ir kitas tinklo konfigūracijos reikšmes.
  Pavyzdžiui,
  Jei kompiuterio tinklo informacija yra tokia:
  - IP adresas: 169.254.133.42
  - Potinklio šablonas: 255.255.0.0

  Įrenginio tinklo informacija turėtų būti tokia:
  - IP adresas: 169.254.133.43
  - Potinklio šablonas: 255.255.0.0 (Naudokite kompiuterio potinklio šabloną)
  - Šliuzas: 169.254.133.1

9 Pasirodys **Wireless Network Setting Complete** langas. Spustelėkite **Next**.

10 Baigę nustatyti belaidį tinklą, atjunkite USB kabelį nuo kompiuterio ir įrenginio. Spustelėkite **Next**.

11 Vykdykite nurodymus įdiegimo lange.

Belaidžio tinklo sąranka

Sąranka naudojant „Windows“ (CLX-626x series)

Programos **Samsung Easy Wireless Setup** paleidimas be kompaktinio disko: jei įdiegėte spausdintuvo tvarkyklę, galite paleisti programą **Samsung Easy Wireless Setup** be kompaktinio disko (žr. „Valdumo įrankių įjungimas“ p. 359).

Prieigos taškas per USB kabelį (rekomenduojama)

Elementai, kuriuos reikia paruošti

- Prieigos taškas
- Prie tinklo prijungtas kompiuteris
- Programinės įrangos CD diskas, pridedamas kartu su įrenginiu
- Įrenginys su įdiegta belaidžio tinklo sąsaja
- USB laidas

Tinklo infrastruktūros sukūrimas

1 Patikrinkite, ar prie įrenginio prijungtas USB kabelis.

2 Įjunkite kompiuterį, prieigos tašką ir įrenginį.

3 Įdėkite pateiktą programinės įrangos kompaktinį diską į CD-ROM diskų įrenginį.

Jei įdiegimo langas nepasirodo, spustelėkite **Pradėti** > **Visos programos** > **Reikmenys** > **Vykdyti**.

X:**Setup.exe**, „X“ raidę pakeisdami CD_ROM diskų įrenginį atitinkančia raide, ir spustelėkite **OK**.

- „Windows 8“ naudotojams

  Jei diegimo langas nepasirodo, meniu **Charms(Pagrindiniai mygtukai)**, pasirinkite **Ieškoti** > **Apps(Programėlės)** ir suraskite **Vykdyti**. Įrašykite „X:\Setup.exe“, pakeisdami „X“ jūsų CD-ROM diskasukį atitinkančia raide ir spustelėkite **Gerai**.

  Jei pasirodys iššokantis langas „**Bakstelėkite, kad pasirinktumėte ką daryti su šiuo disku**“, spustelėkite jį ir pasirinkite **Run Setup.exe**.

4 Perskaitykite ir priimkite įdiegimo sutartis, pateiktas diegimo lange. Tada spustelėkite **Next**.

Belaidžio tinklo sąranka

5 Lange **Printer Connection Type** pasirinkite **Wireless network connection**. Tada spustelėkite **Next**.

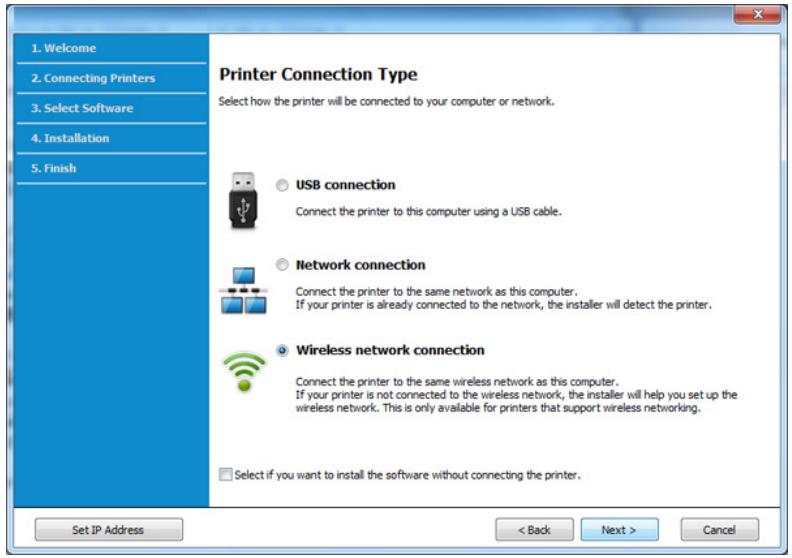

6 Lange **„Are you setting up your printer for the first time?“** (Ar nustatote spausdintuvą pirmą kartą?), pasirinkite **„Yes, I will set up my printer's wireless network“** (Taip nustatysiu spausdintuvo belaidį tinklą). Tada spustelėkite **Next** (toliau).

Jei spausdintuvas jau prijungtas prie tinklo, pasirinkite **No, My printer is already connected to my network** (Ne, mano spausdintuvas jau prijungtas prie tinklo).

7 Suradę lange matysite belaidžio tinklo įrenginius. Pasirinkite naudojamo prieigos taško pavadinimą (SSID) ir spustelėkite **Next**.

Jei nerandate norimo pasirinkti tinklo pavadinimo arba jei belaidžio ryšio konfigūraciją norite nustatyti rankiniu būdu, spustelėkite **Advanced Setting**.

- **Enter the wireless Network Name:** Įveskite prieigos taško SSID (SSID reaguoja į didžiųjų ir mažųjų raidžių registrą).
- **Operation Mode:** pasirinkite **Infrastructure**.
- **Authentication:** pasirinkite autentiškumo tipą.

  Open System: Autentifikavimas nėra naudojamas, o šifravimas gali būti naudojamas arba ne pagal duomenų saugumo poreikį.

  Shared Key: Autentifikavimas naudojamas. Prieiga prie tinklo suteikiama įrenginiui, turinčiam tinkamą WEP raktą.

  WPA Personal arba WPA2 Personal: pasirinkite šią parinktį, norėdami autentifikuoti spausdintuvo serverį pagal WPA iš anksto bendrinamą raktą. Naudojamas bendrinamas slaptas raktas (paprastai vadinamas iš anksto bendrinamu raktu), kurį rankiniu būdu prieigos taške sukonfigūruoja kiekvienas klientas.
- **Encryption:** Pasirinkite šifravimą (None, WEP64, WEP128, TKIP, AES, TKIP AES).
- **Network Password:** Įveskite tinklo šifravimo slaptažodį.
- **Confirm Network Password:** Patvirtinkite tinklo šifravimo slaptažodį.
- **WEP Key Index:** Jei naudojate WEP šifravimą, pasirinkite atitinkamą **WEP Key Index**.

Belaidžio tinklo sąranka

Belaidžio tinklo saugumo langas bus parodytas, jei prieigos taškas turi saugumo nustatymus.

Įveskite prieigos taško (arba kelvedžio) tinklo slaptažodį.

8 Kai pasirodys ryšio su tinklu langas, atjunkite tinklo kabelį. Tada spustelėkite **Next**. Prijungtas tinklo kabelis gali trukdyti belaidžių prietaisų paieškai.

9 Jei spausdintuvas atpažįsta „Wi-Fi Direct“, tačiau ši funkcija išjungta, atveriamas atitinkamas langas.

Jei norite įjungti „Wi-Fi Direct“, pažymėkite žymimąjį langelį ir spustelėkite „Next“. Jei nenorite, tiesiog spustelėkite **Next**.

- Galite pradėti „Wi-Fi Direct“ nustatymą naudodami Samsung Easy Printer Manager (žr. „„Wi-Fi Direct“ nustatymas“ p. 251).
- **Wi-Fi Direct Name**: Numatytasis „Wi-Fi Direct“ pavadinimas yra modelio pavadinimas, o maksimalus ilgis yra 22 simboliai.
- **Password setting** - tai skaitmenų seka, kurios ilgis yra 8–64 simboliai.

10 Baigę nustatyti belaidį tinklą, atjunkite USB kabelį nuo kompiuterio ir įrenginio. Spustelėkite **Next**.

11 Vykdykite nurodymus įdiegimo lange.

Belaidžio tinklo sąranka

Specialusis tinklas per USB kabelį

Jei neturite prieigos taško (AP), vis tiek galite prijungti įrenginį belaidžiu būdu prie kompiuterio, vykdydami toliau pateikiamus veiksmus ir nustatydami specialųjį belaidį tinklą.

Elementai, kuriuos reikia paruošti

- Prie tinklo prijungtas kompiuteris
- Programinės įrangos CD diskas, pridedamas kartu su įrenginiu
- Įrenginys su įdiegta belaidžio tinklo sąsaja
- USB laidas

Specialiojo tinklo sukūrimas „Windows“ aplinkoje

1 Patikrinkite, ar prie įrenginio prijungtas USB kabelis.

2 Įjunkite kompiuterį ir belaidžio tinklo įrenginį.

3 Įdėkite pateiktą programinės įrangos kompaktinį diską į CD-ROM diskų įrenginį.

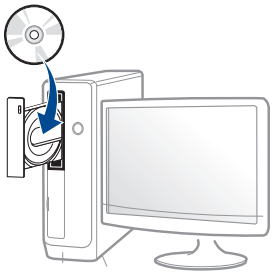

Jei įdiegimo langas nepasirodo, spustelėkite **Pradėti** > **Visos programos** > **Reikmenys** > **Vykdyti**.

X:**Setup.exe**, „X“ raidę pakeisdami CD_ROM diskų įrenginį atitinkančia raide, ir spustelėkite **OK**.

- „Windows 8“ naudotojams

  Jei diegimo langas nepasirodo, meniu **Charms(Pagrindiniai mygtukai)**, pasirinkite **Ieškoti** > **Apps(Programėlės)** ir suraskite **Vykdyti**. Įrašykite „X:\Setup.exe“, pakeisdami „X“ jūsų CD-ROM diskasukį atitinkančia raide ir spustelėkite **Gerai**.

  Jei pasirodys iššokantis langas „**Bakstelėkite, kad pasirinktumėte ką daryti su šiuo disku**“, spustelėkite jį ir pasirinkite **Run Setup.exe**.

4 Perskaitykite ir priimkite įdiegimo sutartis, pateiktas diegimo lange. Tada spustelėkite **Next**.

Belaidžio tinklo sąranka

5 Lange **Printer Connection Type** pasirinkite **Wireless network connection**. Tada spustelėkite **Next**.

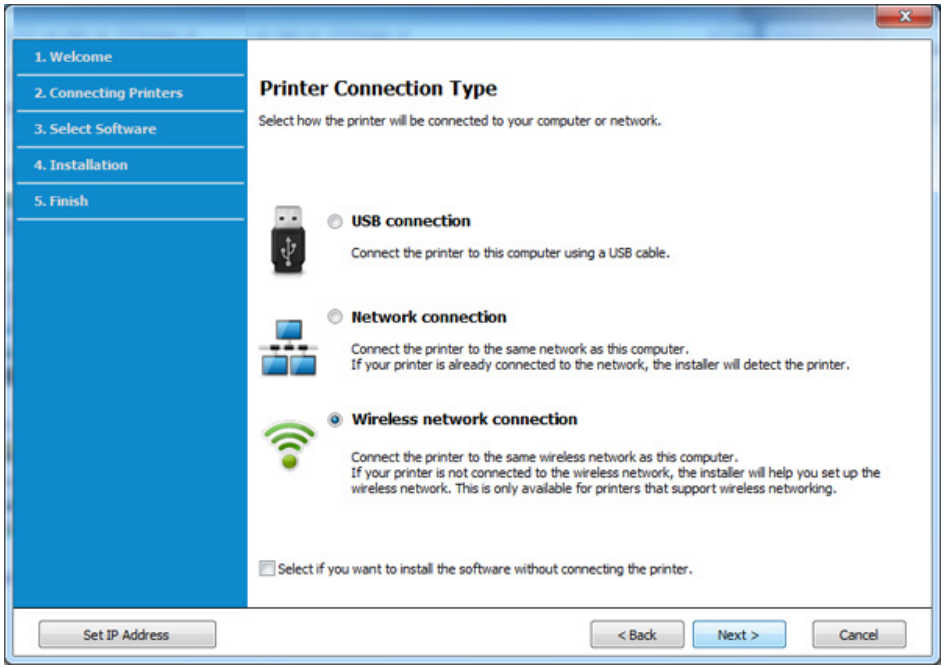

6 Lange **„Are you setting up your printer for the first time?“** (Ar nustatote spausdintuvą pirmą kartą?), pasirinkite **„Yes, I will set up my printer's wireless network“** (Taip nustatysiu spausdintuvo belaidį tinklą). Tada spustelėkite **Next** (toliau).

Jei spausdintuvas jau prijungtas prie tinklo, pasirinkite **No, My printer is already connected to my network** (Ne, mano spausdintuvas jau prijungtas prie tinklo).

7 Pasibaigus belaidžių tinklų paieškai, atsiras belaidžių tinklų jūsų įrenginiui sąrašas. Spustelėkite **Advanced Setting**.

- **Enter the wireless Network Name:** Įveskite pageidaujamą SSID pavadinimą (SSID reaguoja į didžiųjų ir mažųjų raidžių registrą).
- **Operation Mode:** pasirinkite specialųjį tinklą.
- **Channel:** pasirinkite kanalą. (**Auto Setting** arba nuo 2412 MHz iki 2467 MHz).
- **Authentication:** pasirinkite autentiškumo tipą.
  Open System: Autentifikavimas nėra naudojamas, o šifravimas gali būti naudojamas arba ne pagal duomenų saugumo poreikį.
  Shared Key: Autentifikavimas naudojamas. Prieiga prie tinklo suteikiama įrenginiui, turinčiam tinkamą WEP raktą.
- **Encryption:** Pasirinkite šifravimą (None, WEP64, WEP128).
- **Network Password:** Įveskite tinklo šifravimo slaptažodį.
- **Confirm Network Password:** Patvirtinkite tinklo šifravimo slaptažodį.
- **WEP Key Index:** Jei naudojate WEP šifravimą, pasirinkite atitinkamą **WEP Key Index**.

Belaidžio tinklo saugumo langas bus parodytas, jei specialusis tinklas turi įjungtą saugą.

Pasirinkite **Open System** arba **Shared Key**, kad galėtumėte autentifikuoti, arba spustelėkite **Next**.

- WEP (Wired Equivalent Privacy) yra saugumo protokolas, apsaugantis nuo neteisėtos prieigos prie jūsų belaidžio tinklo. WEP šifruoja kiekvieną belaidžiame tinkle apsikeisto paketo duomenų dalį, naudodamas 64 arba 128 bitų WEP šifravimo raktą.

Belaidžio tinklo sąranka

8 Atsiras langas, kuriame matysite belaidžio tinklo nustatymus. Patikrinkite nustatymus ir spustelėkite **Next**.

Prieš įvesdami įrenginio IP adresą, turite žinoti kompiuterio tinklo konfigūracijos informaciją. Jei kompiuterio tinklo konfigūracijai nustatyta DHCP, belaidžiam tinklui taip pat turi būti nustatyta DHCP. Ir priešingai: jei kompiuterio tinklo konfigūracijai nustatyta „Static“, belaidžiam tinklui taip pat turi būti nustatyta „Static“.

Jei jūsų kompiuteriui nustatyta DHCP, o jūs norite naudoti „Static“ belaidžio tinklo nustatymą, susisiekite su tinklo administratoriumi ir sužinokite statinį IP adresą.

- **DHCP metodui**

  Jei IP adreso priskyrimo būdas yra DHCP, patikrinkite, ar DHCP rodoma lange **Wireless Network Setting Confirm**. Jei rodoma „Static“, spustelėkite **Change TCP/IP** ir pakeiskite priskyrimo metodą į **Receive IP address automatically (DHCP)**.

- **Statiniam metodui**

  Jei IP adreso priskyrimo būdas yra „Static“, patikrinkite, ar „Static“ rodoma lange **Wireless Network Setting Confirm**. Jei rodoma DHCP, spustelėkite **Change TCP/IP** ir įveskite įrenginio IP adresą ir kitas tinklo konfigūracijos reikšmes.

  Pavyzdžiui,

  Jei kompiuterio tinklo informacija yra tokia:

  - IP adresas: 169.254.133.42
  - Potinklio šablonas: 255.255.0.0

  Įrenginio tinklo informacija turėtų būti tokia:

  - IP adresas: 169.254.133.**43**
  - Potinklio šablonas: 255.255.0.0 (Naudokite kompiuterio potinklio šabloną)
  - Šliuzas: 169.254.133.**1**

9 Pasirodys **Wireless Network Setting Complete** langas. Spustelėkite **Next**.

10 Baigę nustatyti belaidį tinklą, atjunkite USB kabelį nuo kompiuterio ir įrenginio. Spustelėkite **Next**.

11 Vykdykite nurodymus įdiegimo lange.

Belaidžio tinklo sąranka

Sąranka naudojant „Mac“ (CLX-419x series/ C186x series)

Prieigos taškas per USB kabelį

Elementai, kuriuos reikia paruošti

- Prieigos taškas
- Prie tinklo prijungtas spausdintuvas
- Programinės įrangos CD diskas, pridedamas kartu su įrenginiu
- Įrenginys su įdiegta belaidžio tinklo sąsaja
- USB laidas

„Mac OS X“ 10.4 turite atsisiųsti iš „Samsung“ žiniatinklio svetainės, kad įdiegtumėte spausdintuvo programinę įrangą (http://www.samsung.com> raskite savo gaminį > Pagalba arba Atsisiuntimai).

1 Patikrinkite, ar aparatas prijungtas prie kompiuterio ir ar prie jo prijungta elektros srovė.

2 Įdėkite pateiktą programinės įrangos kompaktinį diską į CD-ROM diskų įrenginį.

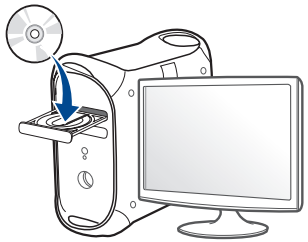

3 Dukart spustelėkite CD-ROM piktogramą, kuri atsiras jūsų „Mac“ darbalaukyje.

- Jei įdiegta „Mac OS X“ 10.8 versija, du kartus spustelėkite programos **Finder** lange pasirodžiusią CD-ROM piktogramą.

4 Du kartus spustelėkite aplanką **MAC_Installer** > piktogramą **Installer OS X**.

5 Spustelėkite **Continue**.

6 Perskaitykite licencijos sutartį ir spustelėkite **Continue**.

7 Spustelėkite **Agree**, kad patvirtintumėte licencijos sutartį.

Belaidžio tinklo sąranka

8 Spustelėkite **Install**. Bus įdiegti visi komponentai, kurių reikia aparatui veikti.

Jei spustelėjote **Customize**, galite nurodyti atskirus komponentus, kuriuos norite įdiegti.

9 Įveskite slaptažodį ir spustelėkite **OK**.

10 Pasirinkite **Configuration of Wireless network** esantį **Printer Connection Type** ir spustelėkite **Continue**.

11 Jei atveriamas langas **Wireless Settings**, pasirinkite **Using a USB cable** ir spustelėkite **Next**.

Jei langas neatveriamas, pereikite prie 15 veiksmo.

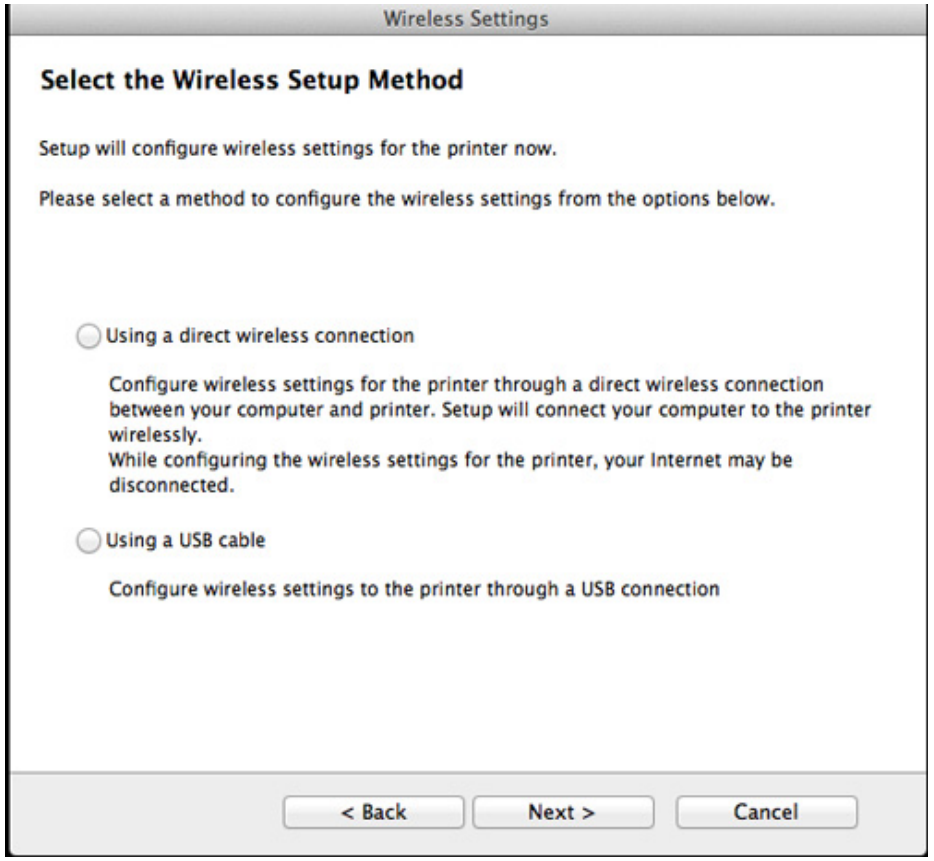

Belaidžio tinklo sąranka

12 Suradę lange matysite belaidžio tinklo įrenginius. Pasirinkite naudojamo prieigos taško pavadinimą (SSID) ir spustelėkite **Next**.

Jei belaidžio tinklo konfigūraciją nustatote rankiniu būdu, spustelėkite **Advanced Setting**.

- **Enter the wireless Network Name:** Įveskite prieigos taško SSID (SSID reaguoja į didžiųjų ir mažųjų raidžių registrą).
- **Operation Mode:** pasirinkite **Infrastructure**.
- **Authentication:** pasirinkite autentiškumo tipą.
  Open System: Autentifikavimas nėra naudojamas, o šifravimas gali būti naudojamas arba ne pagal duomenų saugumo poreikį.
  Shared Key: Autentifikavimas naudojamas. Prieiga prie tinklo suteikiama įrenginiui, turinčiam tinkamą WEP raktą.
  WPA Personal arba WPA2 Personal: pasirinkite šią parinktį, norėdami autentifikuoti spausdintuvo serverį pagal WPA iš anksto bendrinamą raktą. Naudojamas bendrinamas slaptas raktas (paprastai vadinamas iš anksto bendrinamu raktu), kurį rankiniu būdu prieigos taške sukonfigūruoja kiekvienas klientas.
- **Encryption:** pasirinkite šifravimą. (Jokio, WEP64, WEP128, TKIP, AES, TKIP, AES)
- **Network Password:** Įveskite tinklo šifravimo slaptažodį.
- **Confirm Network Password:** Patvirtinkite tinklo šifravimo slaptažodį.
- **WEP Key Index:** Jei naudojate WEP šifravimą, pasirinkite atitinkamą **WEP Key Index**.

Belaidžio tinklo saugumo langas atsiras, jei prieigos taškas turi įjungtą saugą.

Įveskite prieigos taško (arba kelvedžio) tinklo slaptažodį.

13 Atsiras langas, kuriame matysite belaidžio tinklo nustatymus. Patikrinkite nustatymus ir spustelėkite **Next**.

- „Wi-Fi Direct“ funkcija ekrane pasirodo tik tada, jei spausdintuvas ją atpažįsta.
- Galite pradėti „Wi-Fi Direct“ nustatymą naudodami Samsung Easy Printer Manager (žr. „„Wi-Fi Direct“ nustatymas“ p. 251).
- **Wi-Fi Direct Name**: Numatytasis „Wi-Fi Direct“ pavadinimas yra modelio pavadinimas, o maksimalus ilgis yra 22 simboliai.
- **Password setting** - tai skaitmenų seka, kurios ilgis yra 8–64 simboliai.

14 Pasirodys **Wireless Network Setting Complete** langas. Spustelėkite **Next**.

15 Baigę nustatyti belaidį tinklą, atjunkite USB kabelį nuo kompiuterio ir įrenginio. Spustelėkite **Next**.

Belaidžio tinklo sąranka

Prieigos taškas be USB kabelio (rekomenduojama)

Elementai, kuriuos reikia paruošti

- Kompiuteris su operacine sistema „Mac OS“ 10.7 arba naujesne, kuriame įjungtas „Wi-Fi“ ryšys, ir prieigos taškas (kelvedis)
- Programinės įrangos CD diskas, pridedamas kartu su įrenginiu
- Įrenginys su įdiegta belaidžio tinklo sąsaja

„Mac OS X“ 10.4 turite atsisiųsti iš „Samsung“ žiniatinklio svetainės, kad įdiegtumėte spausdintuvo programinę įrangą (http://www.samsung.com> raskite savo gaminį > Pagalba arba Atsisiuntimai).

1 Patikrinkite, ar aparatas prijungtas prie kompiuterio ir ar prie jo prijungta elektros srovė.

2 Įdėkite pateiktą programinės įrangos kompaktinį diską į CD-ROM diskų įrenginį.

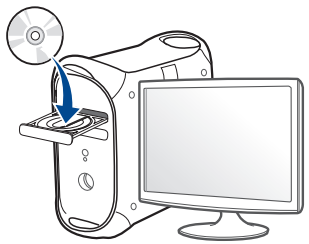

3 Dukart spustelėkite CD-ROM piktogramą, kuri atsiras jūsų „Mac“ darbalaukyje.

- Jei įdiegta „Mac OS X“ 10.8 versija, du kartus spustelėkite programos **Finder** lange pasirodžiusią CD-ROM piktogramą.

4 Du kartus spustelėkite aplanką **MAC_Installer** > piktogramą **Installer OS X**.

5 Spustelėkite **Continue**.

6 Perskaitykite licencijos sutartį ir spustelėkite **Continue**.

7 Spustelėkite **Agree**, kad patvirtintumėte licencijos sutartį.

8 Spustelėkite **Install**. Bus įdiegti visi komponentai, kurių reikia aparatui veikti.

Jei spustelėjote **Customize**, galite nurodyti atskirus komponentus, kuriuos norite įdiegti.

9 Įveskite slaptažodį ir spustelėkite **OK**.

Belaidžio tinklo sąranka

10 Pasirinkite **Configuration of Wireless network** esantį **Printer Connection Type** ir spustelėkite **Continue**.

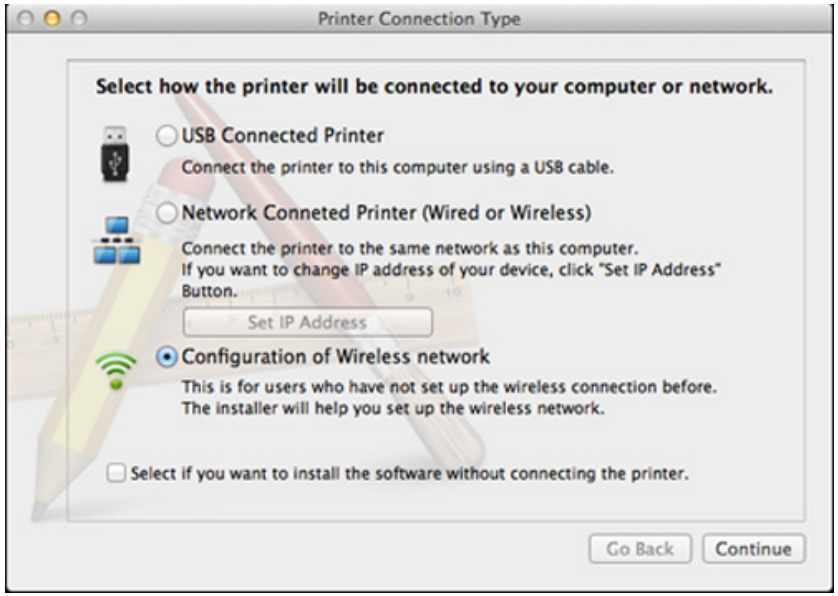

11 Jei atveriamas langas **Wireless Settings**, pasirinkite **Using a direct wireless connection** ir spustelėkite **Next**.

Jei langas neatveriamas, pereikite prie 13 veiksmo.

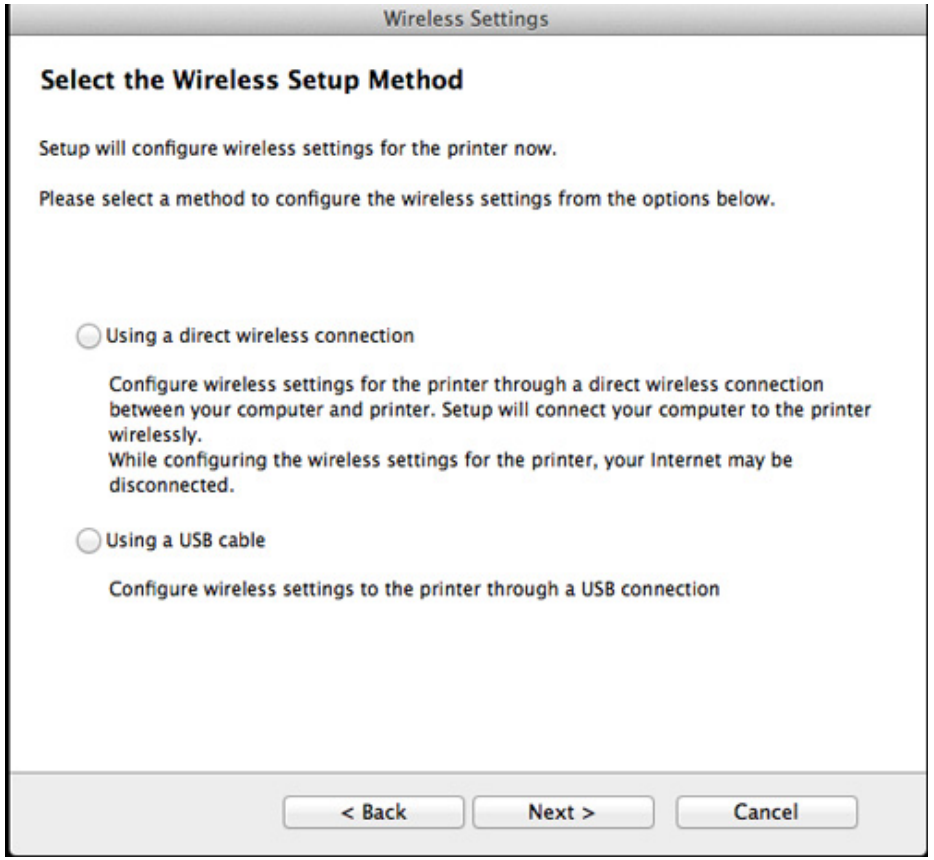

Jei atveriamas toliau parodytas langas, per 2 minutes paspauskite valdymo skydelyje esantį mygtuką WPS.

- Modeliuose su jutikliniu ekranu, jame spauskite **Accept**.

12 Baigę diegti belaidį tinklą spustelėkite **Next**.

13 Baigę diegti spustelėkite **Close**.

Specialusis tinklas per USB kabelį

Jei neturite prieigos taško (AP), vis tiek galite prijungti įrenginį belaidžiu būdu prie kompiuterio, vykdydami šiuos paprastus nurodymus ir nustatydami specialųjį belaidį tinklą.

Elementai, kuriuos reikia paruošti

- Prie tinklo prijungtas kompiuteris
- Programinės įrangos CD diskas, pridedamas kartu su įrenginiu
- Įrenginys su įdiegta belaidžio tinklo sąsaja
- USB laidas

Specialiojo tinklo sukūrimas „Mac“ aplinkoje

„Mac OS X“ 10.4 turite atsisiųsti iš „Samsung“ žiniatinklio svetainės, kad įdiegtumėte spausdintuvo programinę įrangą (http://www.samsung.com> raskite savo gaminį > Pagalba arba Atsisiuntimai).

Belaidžio tinklo sąranka

1 Patikrinkite, ar aparatas prijungtas prie kompiuterio ir ar prie jo prijungta elektros srovė.

2 Įdėkite pateiktą programinės įrangos kompaktinį diską į CD-ROM diskų įrenginį.

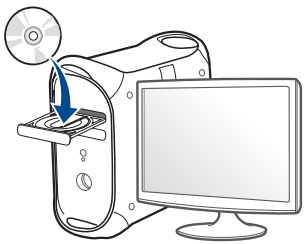

3 Dukart spustelėkite CD-ROM piktogramą, kuri atsiras jūsų „Mac“ darbalaukyje.

- Jei įdiegta „Mac OS X“ 10.8 versija, du kartus spustelėkite programos **Finder** lange pasirodžiusią CD-ROM piktogramą.

4 Du kartus spustelėkite aplanką **MAC_Installer** > piktogramą **Installer OS X**.

5 Spustelėkite **Continue**.

6 Perskaitykite licencijos sutartį ir spustelėkite **Continue**.

7 Spustelėkite **Agree**, kad patvirtintumėte licencijos sutartį.

8 Spustelėkite **Install**. Bus įdiegti visi komponentai, kurių reikia aparatui veikti.

Jei spustelėjote **Customize**, galite nurodyti atskirus komponentus, kuriuos norite įdiegti.

9 Įveskite slaptažodį ir spustelėkite **OK**.

10 Pasirinkite **Configuration of Wireless network** esantį **Printer Connection Type** ir spustelėkite **Continue**.

Belaidžio tinklo sąranka

11 Pasibaigus belaidžių tinklų paieškai, atsiras belaidžių tinklų jūsų įrenginiui sąrašas. Spustelėkite **Advanced Setting**.

- **Enter the wireless Network Name:** Įveskite SSID pavadinimą (SSID reaguoja į didžiųjų ir mažųjų raidžių registrą).
- **Operation Mode:** pasirinkite specialųjį tinklą.
- **Channel:** Pasirinkite kanalą (**Auto Setting** arba 2412–2467 MHz).
- **Authentication:** pasirinkite autentiškumo tipą.
  Open System: Autentifikavimas nėra naudojamas, o šifravimas gali būti naudojamas arba ne pagal duomenų saugumo poreikį.
  Shared Key: Autentifikavimas naudojamas. Prieiga prie tinklo suteikiama įrenginiui, turinčiam tinkamą WEP raktą.
- **Encryption:** Pasirinkite šifravimą (None, WEP64, WEP128).
- **Network Password:** Įveskite tinklo šifravimo slaptažodį.
- **Confirm Network Password:** Patvirtinkite tinklo šifravimo slaptažodį.
- **WEP Key Index:** Jei naudojate WEP šifravimą, pasirinkite atitinkamą **WEP Key Index**.

Belaidžio tinklo saugumo langas bus parodytas, jei specialusis tinklas turi saugumo nustatymą.

Pasirinkite **Open System** arba **Shared Key**, kad galėtumėte autentifikuoti, arba spustelėkite **Next**.

- WEP (Wired Equivalent Privacy) yra saugumo protokolas, apsaugantis nuo neteisėtos prieigos prie jūsų belaidžio tinklo. WEP šifruoja kiekvieną belaidžiame tinkle apsikeisto paketo duomenų dalį, naudodamas 64 arba 128 bitų WEP šifravimo raktą.

12 Bus parodytas langas, kuriame matysite belaidžio tinklo nustatymus. Patikrinkite nustatymus ir spustelėkite **Next**.

Prieš įvesdami įrenginio IP adresą, turite žinoti kompiuterio tinklo konfigūracijos informaciją. Jei kompiuterio tinklo konfigūracijai nustatyta DHCP, belaidžiam tinklui taip pat turi būti nustatyta DHCP. Ir priešingai: jei kompiuterio tinklo konfigūracijai nustatyta „Static“, belaidžiam tinklui taip pat turi būti nustatyta „Static“.

Jei jūsų kompiuteriui nustatyta DHCP, o jūs norite naudoti „Static“ belaidžio tinklo nustatymą, susisiekite su tinklo administratoriumi ir sužinokite statinį IP adresą.

- **DHCP metodui**
  Jei IP adreso priskyrimo būdas yra DHCP, patikrinkite, ar DHCP rodoma lange **Wireless Network Setting Confirm**. Jei rodoma „Static“, spustelėkite **Change TCP/IP** ir pakeiskite priskyrimo metodą į **Receive IP address automatically (DHCP)**.
- **Statiniam metodui**
  Jei IP adreso priskyrimo būdas yra „Static“, patikrinkite, ar „Static“ rodoma lange **Wireless Network Setting Confirm**. Jei rodoma DHCP, spustelėkite **Change TCP/IP** ir įveskite įrenginio IP adresą ir kitas tinklo konfigūracijos reikšmes.
  Pavyzdžiui,
  Jei kompiuterio tinklo informacija yra tokia:
  - IP adresas: 169.254.133.42
  - Potinklio šablonas: 255.255.0.0

  Įrenginio tinklo informacija turėtų būti tokia:
  - IP adresas: 169.254.133.**43**

- Potinklio šablonas: 255.255.0.0 (Naudokite kompiuterio potinklio šabloną)
- Šliuzas: 169.254.133.**1**

13 Kai pasirodys langas patvirtinantis tinklo kabelio jungtį, atjunkite tinklo kabelį ir spustelėkite **Next**.

Jei tinklo kabelis prijungtas, gali būti sudėtinga aptikti įrenginį konfigūruojant belaidį tinklą.

14 Belaidis tinklas yra prijungiamas pagal tinklo konfigūraciją.

15 Belaidžio tinklo sąranka baigta. Baigus diegti spustelėkite **Quit**.

Nustatę belaidžio tinklo ryšį, turėsite įdiegti įrenginio tvarkyklę, kad būtų galima spausdinti naudojant programą (žr. „Diegimas „Mac““ p. 187).

Sąranka naudojant „Mac“ (CLX-626x series)

Prieigos taškas per USB kabelį (rekomenduojama)

Elementai, kuriuos reikia paruošti

- Prieigos taškas
- Prie tinklo prijungtas spausdintuvas
- Programinės įrangos CD diskas, pridedamas kartu su įrenginiu
- Įrenginys su įdiegta belaidžio tinklo sąsaja
- USB laidas

„Mac OS X“ 10.4 turite atsisiųsti iš „Samsung“ žiniatinklio svetainės, kad įdiegtumėte spausdintuvo programinę įrangą (http://www.samsung.com> raskite savo gaminį > Pagalba arba Atsisiuntimai).

Belaidžio tinklo sąranka

1 Patikrinkite, ar aparatas prijungtas prie kompiuterio ir ar prie jo prijungta elektros srovė.

2 Įdėkite pateiktą programinės įrangos kompaktinį diską į CD-ROM diskų įrenginį.

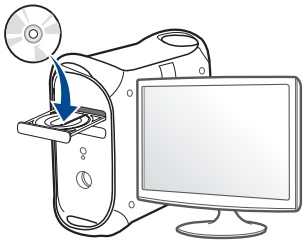

3 Dukart spustelėkite CD-ROM piktogramą, kuri atsiras jūsų „Mac“ darbalaukyje.

- Jei įdiegta „Mac OS X“ 10.8 versija, du kartus spustelėkite programos **Finder** lange pasirodžiusią CD-ROM piktogramą.

4 Du kartus spustelėkite aplanką **MAC_Installer** > piktogramą **Installer OS X**.

5 Spustelėkite **Continue**.

6 Perskaitykite licencijos sutartį ir spustelėkite **Continue**.

7 Spustelėkite **Agree**, kad patvirtintumėte licencijos sutartį.

8 Spustelėkite **Install**. Bus įdiegti visi komponentai, kurių reikia aparatui veikti.

Jei spustelėjote **Customize**, galite nurodyti atskirus komponentus, kuriuos norite įdiegti.

9 Įveskite slaptažodį ir spustelėkite **OK**.

10 Pasirinkite **Configuration of Wireless network** esantį **Printer Connection Type** ir spustelėkite **Continue**.

11 Suradę lange matysite belaidžio tinklo įrenginius. Pasirinkite naudojamo prieigos taško pavadinimą (SSID) ir spustelėkite **Next**.

Belaidžio tinklo sąranka

Jei belaidžio tinklo konfigūraciją nustatote rankiniu būdu, spustelėkite **Advanced Setting**.

- **Enter the wireless Network Name:** Įveskite prieigos taško SSID (SSID reaguoja į didžiųjų ir mažųjų raidžių registrą).
- **Operation Mode:** pasirinkite **Infrastructure**.
- **Authentication:** pasirinkite autentiškumo tipą.
  Open System: Autentifikavimas nėra naudojamas, o šifravimas gali būti naudojamas arba ne pagal duomenų saugumo poreikį.
  Shared Key: Autentifikavimas naudojamas. Prieiga prie tinklo suteikiama įrenginiui, turinčiam tinkamą WEP raktą.
  WPA Personal arba WPA2 Personal: pasirinkite šią parinktį, norėdami autentifikuoti spausdintuvo serverį pagal WPA iš anksto bendrinamą raktą. Naudojamas bendrinamas slaptas raktas (paprastai vadinamas iš anksto bendrinamu raktu), kurį rankiniu būdu prieigos taške sukonfigūruoja kiekvienas klientas.
- **Encryption:** pasirinkite šifravimą. (Jokio, WEP64, WEP128, TKIP, AES, TKIP, AES)
- **Network Password:** Įveskite tinklo šifravimo slaptažodį.
- **Confirm Network Password:** Patvirtinkite tinklo šifravimo slaptažodį.
- **WEP Key Index:** Jei naudojate WEP šifravimą, pasirinkite atitinkamą **WEP Key Index**.

Belaidžio tinklo saugumo langas atsiras, jei prieigos taškas turi įjungtą saugą.

Įveskite prieigos taško (arba kelvedžio) tinklo slaptažodį.

12 Jei spausdintuvas atpažįsta „Wi-Fi Direct“, tačiau ši funkcija išjungta, atveriamas atitinkamas langas.

Jei norite įjungti „Wi-Fi Direct“, pažymėkite žymimąjį langelį ir spustelėkite „Next“. Jei nenorite, tiesiog spustelėkite **Next**.

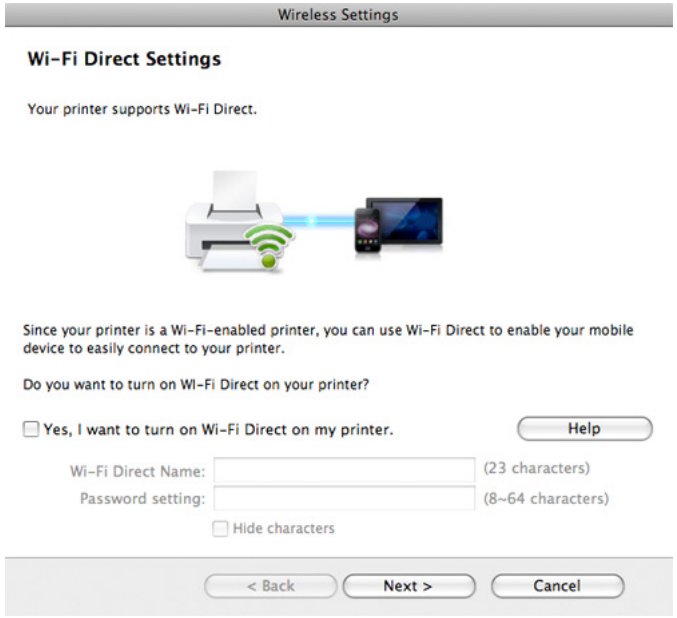

- Galite pradėti „Wi-Fi Direct“ nustatymą naudodami Samsung Easy Printer Manager (žr. „„Wi-Fi Direct“ nustatymas“ p. 251).
- **Wi-Fi Direct Name**: Numatytasis „Wi-Fi Direct“ pavadinimas yra modelio pavadinimas, o maksimalus ilgis yra 22 simboliai.
- **Password setting** - tai skaitmenų seka, kurios ilgis yra 8–64 simboliai.

Belaidžio tinklo sąranka

13 Baigę nustatyti belaidį tinklą, atjunkite USB kabelį nuo kompiuterio ir įrenginio.

14 Belaidžio tinklo sąranka baigta. Baigus diegti spustelėkite **Quit**.

Nustatę belaidžio tinklo ryšį, turėsite įdiegti įrenginio tvarkyklę, kad būtų galima spausdinti naudojant programą (žr. „Diegimas „Mac““ p. 187).

Specialusis tinklas per USB kabelį

Jei neturite prieigos taško (AP), vis tiek galite prijungti įrenginį belaidžiu būdu prie kompiuterio, vykdydami šiuos paprastus nurodymus ir nustatydami specialųjį belaidį tinklą.

Elementai, kuriuos reikia paruošti

- Prie tinklo prijungtas kompiuteris
- Programinės įrangos CD diskas, pridedamas kartu su įrenginiu
- Įrenginys su įdiegta belaidžio tinklo sąsaja
- USB laidas

Specialiojo tinklo sukūrimas „Mac“ aplinkoje

„Mac OS X“ 10.4 turite atsisiųsti iš „Samsung“ žiniatinklio svetainės, kad įdiegtumėte spausdintuvo programinę įrangą (http://www.samsung.com> raskite savo gaminį > Pagalba arba Atsisiuntimai).

1 Patikrinkite, ar aparatas prijungtas prie kompiuterio ir ar prie jo prijungta elektros srovė.

2 Įdėkite pateiktą programinės įrangos kompaktinį diską į CD-ROM diskų įrenginį.

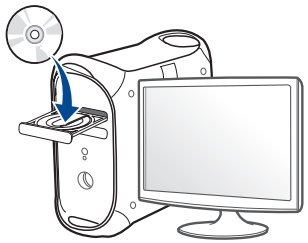

3 Dukart spustelėkite CD-ROM piktogramą, kuri atsiras jūsų „Mac“ darbalaukyje.

- Jei įdiegta „Mac OS X“ 10.8 versija, du kartus spustelėkite programos **Finder** lange pasirodžiusią CD-ROM piktogramą.

4 Du kartus spustelėkite aplanką **MAC_Installer** > piktogramą **Installer OS X**.

5 Spustelėkite **Continue**.

Belaidžio tinklo sąranka

6 Perskaitykite licencijos sutartį ir spustelėkite **Continue**.

7 Spustelėkite **Agree**, kad patvirtintumėte licencijos sutartį.

8 Spustelėkite **Install**. Bus įdiegti visi komponentai, kurių reikia aparatui veikti.

Jei spustelėjote **Customize**, galite nurodyti atskirus komponentus, kuriuos norite įdiegti.

9 Įveskite slaptažodį ir spustelėkite **OK**.

10 Pasirinkite **Configuration of Wireless network** esantį **Printer Connection Type** ir spustelėkite **Continue**.

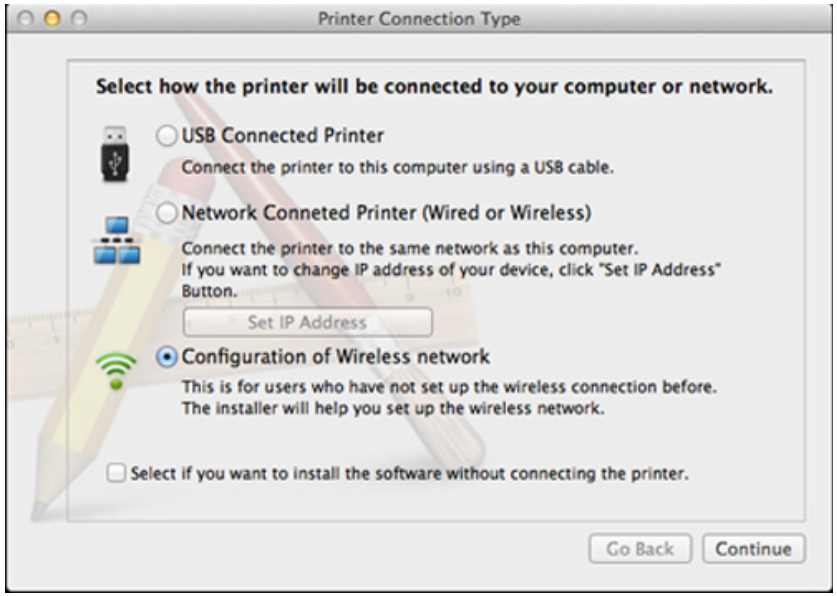

11 Pasibaigus belaidžių tinklų paieškai, atsiras belaidžių tinklų jūsų įrenginiui sąrašas. Spustelėkite **Advanced Setting**.

- **Enter the wireless Network Name:** Įveskite SSID pavadinimą (SSID reaguoja į didžiųjų ir mažųjų raidžių registrą).
- **Operation Mode:** pasirinkite specialųjį tinklą.
- **Channel:** Pasirinkite kanalą (**Auto Setting** arba 2412–2467 MHz).
- **Authentication:** pasirinkite autentiškumo tipą.
  Open System: Autentifikavimas nėra naudojamas, o šifravimas gali būti naudojamas arba ne pagal duomenų saugumo poreikį.
  Shared Key: Autentifikavimas naudojamas. Prieiga prie tinklo suteikiama įrenginiui, turinčiam tinkamą WEP raktą.
- **Encryption:** Pasirinkite šifravimą (None, WEP64, WEP128).
- **Network Password:** Įveskite tinklo šifravimo slaptažodį.
- **Confirm Network Password:** Patvirtinkite tinklo šifravimo slaptažodį.
- **WEP Key Index:** Jei naudojate WEP šifravimą, pasirinkite atitinkamą **WEP Key Index**.

Belaidžio tinklo saugumo langas bus parodytas, jei specialusis tinklas turi saugumo nustatymą.

Pasirinkite **Open System** arba **Shared Key**, kad galėtumėte autentifikuoti, arba spustelėkite **Next**.

- WEP (Wired Equivalent Privacy) yra saugumo protokolas, apsaugantis nuo neteisėtos prieigos prie jūsų belaidžio tinklo. WEP šifruoja kiekvieną belaidžiame tinkle apsikeisto paketo duomenų dalį, naudodamas 64 arba 128 bitų WEP šifravimo raktą.

Belaidžio tinklo sąranka

12 Bus parodytas langas, kuriame matysite belaidžio tinklo nustatymus. Patikrinkite nustatymus ir spustelėkite **Next**.

Prieš įvesdami įrenginio IP adresą, turite žinoti kompiuterio tinklo konfigūracijos informaciją. Jei kompiuterio tinklo konfigūracijai nustatyta DHCP, belaidžiam tinklui taip pat turi būti nustatyta DHCP. Ir priešingai: jei kompiuterio tinklo konfigūracijai nustatyta „Static“, belaidžiam tinklui taip pat turi būti nustatyta „Static“.

Jei jūsų kompiuteriui nustatyta DHCP, o jūs norite naudoti „Static“ belaidžio tinklo nustatymą, susisiekite su tinklo administratoriumi ir sužinokite statinį IP adresą.

- **DHCP metodui**

  Jei IP adreso priskyrimo būdas yra DHCP, patikrinkite, ar DHCP rodoma lange **Wireless Network Setting Confirm**. Jei rodoma „Static“, spustelėkite **Change TCP/IP** ir pakeiskite priskyrimo metodą į **Receive IP address automatically (DHCP)**.

- **Statiniam metodui**

  Jei IP adreso priskyrimo būdas yra „Static“, patikrinkite, ar „Static“ rodoma lange **Wireless Network Setting Confirm**. Jei rodoma DHCP, spustelėkite **Change TCP/IP** ir įveskite įrenginio IP adresą ir kitas tinklo konfigūracijos reikšmes.

  Pavyzdžiui,

  Jei kompiuterio tinklo informacija yra tokia:

  - IP adresas: 169.254.133.42
  - Potinklio šablonas: 255.255.0.0

  Įrenginio tinklo informacija turėtų būti tokia:

  - IP adresas: 169.254.133.**43**
  - Potinklio šablonas: 255.255.0.0 (Naudokite kompiuterio potinklio šabloną)
  - Šliuzas: 169.254.133.**1**

13 Kai pasirodys langas patvirtinantis tinklo kabelio jungtį, atjunkite tinklo kabelį ir spustelėkite **Next**.

Jei tinklo kabelis prijungtas, gali būti sudėtinga aptikti įrenginį konfigūruojant belaidį tinklą.

14 Belaidis tinklas yra prijungiamas pagal tinklo konfigūraciją.

15 Belaidžio tinklo sąranka baigta. Baigus diegti spustelėkite **Quit**.

Nustatę belaidžio tinklo ryšį, turėsite įdiegti įrenginio tvarkyklę, kad būtų galima spausdinti naudojant programą (žr. „Diegimas „Mac““ p. 187).

Belaidžio tinklo sąranka

Naudojant tinklo kabelį

Įrenginys nepalaiko tinklo prievado, todėl šios ypatybės naudoti nebus galima (žr. „Vaizdas iš galo“ p. 26).

Jūsų įrenginys yra su tinklu suderinamas įrenginys. Kad įrenginys veiktų jūsų tinkle, reikės atlikti tam tikras konfigūravimo procedūras.

- Nustatę belaidžio tinklo ryšį, turėsite įdiegti įrenginio tvarkyklę, kad būtų galima spausdinti naudojant programą (žr. „Tvarkyklės diegimas tinklu“ p. 197).
- Dėl informacijos apie tinklo konfigūraciją kreipkitės į tinklo administratorių arba asmenį, kuris konfigūruoja belaidį tinklą.

Elementai, kuriuos reikia paruošti

- Prieigos taškas
- Prie tinklo prijungtas kompiuteris
- Programinės įrangos CD diskas, pridedamas kartu su įrenginiu
- Įrenginys su įdiegta belaidžio tinklo sąsaja
- Tinklo kabelis

Tinklo konfigūracijos ataskaitos spausdinimas

Jūs galite identifikuoti įrenginio tinklo nustatymus, atspausdinę tinklo konfigūracijos ataskaitą.

Žr. „Tinklo konfigūracijos ataskaitos spausdinimas“ p. 193.

IP nustatymas naudojant programą SetIP („Windows“)

Ši programa skirta įrenginio tinklo IP adresui rankiniu būdu nustatyti ir ryšiui naudojant jo MAC adresą užmegzti. MAC adresas yra tinklo sąsajos techninės įrangos serijos numeris, kurį galima rasti **tinklo konfigūracijos ataskaitoje**.

Žr. „IP adreso nustatymas“ p. 193.

Įrenginio belaidžio tinklo konfigūravimas

Prieš pradėdami turite sužinoti belaidžio tinklo pavadinimą (SSID) ir tinklo raktą, jei jis šifruojamas. Ši informacija nustatoma, kai įdiegiamas prieigos taškas (ar belaidis kelvedis). Jei nieko nežinote apie belaidžio tinklo aplinką, kreipkitės į tinklą konfigūravusį asmenį.

Belaidžio tinklo parametrams sukonfigūruoti galite naudoti „**SyncThru™ Web Service**“.

Belaidžio tinklo sąranka

„SyncThru™ Web Service“ naudojimas

Prieš pradėdami konfigūruoti belaidžio tinklo parametrus, patikrinkite kabelio būseną.

1 Patikrinkite, ar prie įrenginio prijungtas tinklo kabelis. Jei ne, įrenginį prijunkite standartiniu tinklo kabeliu.

2 Paleiskite žiniatinklio naršyklę, pavyzdžiui, „Internet Explorer“, „Safari“ ar „Firefox“, ir naršyklės lange įveskite naują savo įrenginio IP adresą.

Pavyzdžiui,

3 Spustelėkite **Login** viršutinėje dešinėje žiniatinklio svetainės „SyncThru™ Web Service“ dalyje.

4 Įveskite **ID** ir **Password**, tada spustelėkite **Login**. Saugumo sumetimais rekomenduojame pakeisti numatytąjį slaptažodį.

- **ID: admin**
- **Password: sec00000**

5 Kai atsidarys langas „**SyncThru™ Web Service**“, spustelėkite **Network Settings**.

6 Spustelėkite **Wireless** > **Wizard**.

Wizard padės jums nustatyti belaidžio tinklo konfigūraciją. Tačiau jeigu nustatyti belaidį tinklą norite tiesiogiai, pasirinkite **Custom**.

7 Pasirinkite vieną **Network Name(SSID)** iš sąrašo.

- **SSID**: SSID (Service Set Identifier) yra pavadinimas, pagal kurį atpažįstamas belaidis tinklas. Prieigos taškai ir belaidžiai įrenginiai, bandantys prisijungti prie tam tikro belaidžio tinklo, turi naudoti tą patį SSID. SSID reaguoja į didžiųjų ir mažųjų raidžių registrą.
- **Operation Mode**: **Operation Mode** reiškia belaidžio sujungimo tipą (žr. „Belaidžio tinklo pavadinimas ir tinklo slaptažodis“ p. 210).
  - **Ad-hoc**: lygiaverčių mazgų aplinkoje leidžia belaidžiams įrenginiams ryšį vienam su kitu užmegzti tiesiogiai.
  - **Infrastructure**: leidžia belaidžiams įrenginiams susisiekti vienas su kitu per prieigos tašką.

Jei jūsų tinklo **Operation Mode** yra **Infrastructure**, pasirinkite SSID prieigos tašką. Jei **Operation Mode** yra **Ad-hoc**, pasirinkite įrenginio SSID.

Belaidžio tinklo sąranka

8 Spustelėkite **Next**.

Jei bus parodytas belaidžio tinklo saugumo nustatymo langas, įveskite registruotą slaptažodį (tinklo slaptažodį) ir spustelėkite **Next**.

9 Atsiras patvirtinimo langas; patikrinkite belaidžio tinklo sąranką. Jei sąranka teisinga, spustelėkite **Apply**.

Atjunkite tinklo kabelį (standartinį arba tinklo). Jūsų įrenginys bandys užmegzti belaidį ryšį su tinklu. Jei naudojamas specialiojo tinklo režimas, vienu metu galima naudoti belaidį LAN ir laidinį LAN.

10 Kad nustatytumėte belaidį tinklą, įdėkite pridedamą programinės įrangos kompaktinį diską į CD-ROM diskų įrenginį ir sekite lange pateikiamas instrukcijas.

„Wi-Fi“ tinklo įjungimas ir išjungimas

Jeigu jūsų įrenginys turi ekraną, įjungti ir išjungti „Wi-Fi“ taip pat galite įrenginio valdymo skydelyje naudodami meniu **Network**.

1 Patikrinkite, ar prie įrenginio prijungtas tinklo kabelis. Jei ne, įrenginį prijunkite standartiniu tinklo kabeliu.

2 Paleiskite žiniatinklio naršyklę, pavyzdžiui, „Internet Explorer“, „Safari“ ar „Firefox“, ir naršyklės lange įveskite naują savo įrenginio IP adresą.

Pavyzdžiui,

3 Spustelėkite **Login** svetainės SyncThru™ Web Service viršuje dešinėje.

4 Įveskite **ID** ir **Password**, tada spustelėkite **Login**. Saugumo sumetimais rekomenduojame pakeisti numatytąjį slaptažodį.

- **ID: admin**
- **Password: sec00000**

5 Kai atsidarys langas „**SyncThru™ Web Service**“, spustelėkite **Network Settings**.

6 Spustelėkite **Wireless** > **Custom**.

Jūs galite įjungti ir išjungti „Wi-Fi“ tinklą.

Belaidžio tinklo sąranka

„Wi-Fi Direct“ nustatymas spausdinimui iš mobiliųjų prietaisų

„Wi-Fi Direct“ - tai paprastai nustatomas tiesioginio prijungimo būdas „Wi-Fi Direct“ palaikančiam spausdintuvui ir mobiliajam prietaisui, kuris užtikrina saugų ryšį ir geresnį duomenų pralaidumą, negu specialiojo tinklo režimas.

Su „Wi-Fi Direct“ spausdintuvą galite prijungti prie „Wi-Fi Direct“ tinklo, tuo pat metu būdami prisijungę prie prieigos taško. Vienu metu galite naudoti ir laidinį tinklą, ir „Wi-Fi Direct“ tinklą, kad keli naudotojai galėtų pasiekti ir spausdinti dokumentus ir iš „Wi-Fi Direct“, ir iš laidinio tinklo.

- Mobiliuoju prietaisu per spausdintuvo „Wi-Fi Direct“ funkciją prie interneto jungtis negalite.
- Palaikomų protokolų sąrašas gali skirtis nuo jūsų modelio protokolų sąrašo, „Wi-Fi Direct“ tinklai NEPALAIKO „IPv6“, tinklo filtravimo, „IPSec“, WINS ir SLP paslaugų.
- Per „Wi-Fi Direct“ daugiausiai galite prijungti 3 įrenginius.

„Wi-Fi Direct“ nustatymas

„Wi-Fi Direct“ ypatybę galite įjungti vienu iš šių būdų.

Iš USB kabeliu prijungto kompiuterio (rekomenduojama)

Baigus diegti tvarkyklę, galima nustatyti „Samsung Easy Printer Manager“ ir pakeisti „Wi-Fi Direct“ nustatymus.

Samsung Easy Printer Manager gali naudotis tik „Windows“ ir „Mac“ operacinių sistemų naudotojai.

- Meniu **Pradėti** pasirinkite **Programos** arba **Visos programos** > **Samsung Printers** > Samsung Easy Printer Manager > **Device Settings** > **Network**.
  - **Wi-Fi Direct On/Off**: Pasirinkite **ON**, kad įjungtumėte.
  - **Device Name**: įveskite spausdintuvo pavadinimą, kad belaidžiame tinkle būtų ieškomas jūsų spausdintuvas. Pagal numatytąją nuostatą, įrenginio pavadinimas yra modelio pavadinimas.
  - **IP Address**: įveskite spausdintuvo IP adresą. Šis IP adresas naudojamas tik vietiniame tinkle, bet ne infrastruktūros laidiniame arba belaidžiame tinkle. Rekomenduojame naudoti numatytąjį vietinį IP adresą (numatytasis vietinis spausdintuvo IP adresas, skirtas „Wi-Fi Direct“, yra 192.168.3.1)
  - **Group Owner**: aktyvinkite šią parinktį, kad priskirtumėte spausdintuvą „Wi-Fi Direct“ grupės savininkui. **Group Owner** veikia panašiai kaip ir belaidis prieigos taškas. Rekomenduojame šią parinktį aktyvinti.

- **Network Password**: Jeigu jūsų spausdintuvas yra **Group Owner**, būtina įvesti **Network Password**, kad prie jūsų spausdintuvo galėtų jungtis kiti mobilieji prietaisai. Tinklo slaptažodį galite konfigūruoti ir patys arba įsiminkite esamą tinklo slaptažodį, kuris buvo atsitiktinai generuotas pagal numatytąją nuostatą.

Iš įrenginio (įrenginiai su ekranais)

Meniu iškvietimas gali skirtis priklausomai nuo modelio (žr. „Meniu įjungimas“ p. 38).

- Jutikliniame ekrane pasirinkite **Setup**> **Machine Setup** >**Next** > **Network Setup** > **Wireless** > **Wi-Fi Direct**.
- Įjunkite **Wi-Fi Direct**.

Iš kompiuterio, prijungto prie tinklo

Jeigu jūsų spausdintuvas prijungtas tinklo kabeliu arba per belaidės prieigos tašką, „Wi-Fi Direct“ galite įjungti ir konfigūruoti per SyncThru™ Web Service.

- Atverkite **SyncThru™ Web Service**, pasirinkite **Settings** > **Network Settings** > **Wireless** > **Wi-Fi Direct**.
- Įjunkite arba išjunkite **Wi-Fi Direct** ir nustatykite kitas parinktis.

- „Linux“ OS naudotojams
  - Išspausdinkite IP tinklo konfigūravimo ataskaitą, kad patikrintumėte spausdinimo kokybę (žr. „Tinklo konfigūracijos ataskaitos spausdinimas“ p. 193).
  - Atverkite **SyncThru Web Service**, pasirinkite **Settings** > **Network Settings** > **Wireless** > **Wi-Fi Direct**.
  - Įjunkite arba išjunkite **Wi-Fi Direct**.

Mobiliojo įrenginio nustatymas

- Kai spausdintuve nustatysite „Wi-Fi Direct“, mobiliojo prietaiso, kurį naudojate, naudotojo vadove pasiskaitykite apie tai, kaip nustatyti jo „Wi-Fi Direct“.
- Kai nustatysite „Wi-Fi Direct“, turėsite atsisiųsti spausdinimo iš mobiliojo prietaiso programą (pavyzdžiui: „Samsung Mobile printer“) kad galėtumėte spausdinti iš savo išmaniojo telefono.

- Kai rasite spausdintuvą, prie kurio norite prisijungti iš mobiliojo prietaiso, pasirinkite spausdintuvą ir šviesos diodas sumirksės. Paspauskite spausdintuvo WSP mygtuką ir jis bus prijungtas prie jūsų mobiliojo prietaiso.
- Jeigu mobilusis prietaisas nepalaiko „Wi-Fi Direct“, turite ne spausti WSP mygtuką, o įvesti spausdintuvo tinklo raktą.

Belaidžio tinklo sąranka

Belaidžio tinklo trikčių šalinimas

Sąrankos arba tvarkyklės diegimo metu iškylančios problemos

Printers Not Found

- Jūsų įrenginys turi būti įjungtas. Įjunkite kompiuterį ir įrenginį.
- Įrenginys ir kompiuteris nesujungti USB kabeliu. Prijunkite įrenginį prie kompiuterio naudodami USB kabelį.
- Įrenginys nepalaiko belaidžio tinklo. Skaitykite įrenginio naudotojo vadovą, esantį programinės įrangos CD diske, kuris pridedamas su jūsų įrenginiu, ir parenkite belaidžio tinklo įrenginį.

Connecting Failure – SSID Not Found

- Įrenginys negali rasti tinklo pavadinimo (SSID), kurį jūs pasirinkote arba įrašėte. Patikrinkite tinklo pavadinimą (SSID) prieigos taške ir bandykite prisijungti dar kartą.
- Neįjungtas prieigos taškas. Įjunkite prieigos tašką.

Connecting Failure - Invalid Security

- Sauga sukonfigūruota neteisingai. Patikrinkite prieigos taško ir įrenginio saugumo konfigūraciją.

Connecting Failure - General Connection Error

- Jūsų kompiuteris nepriima signalo iš įrenginio. Patikrinkite USB kabelį ir įrenginio maitinimą.

Connecting Failure - Connected Wired Network

- Jūsų įrenginys prijungtas laidinio tinklo kabeliu. Atjunkite laidinio tinklo kabelį nuo įrenginio.

Connecting Failure - Assigning the IP address

- Iš naujo įjunkite prieigos taško (ar belaidžio kelvedžio) ir įrenginio maitinimą.

PC Connection Error

- Sukonfigūruotas tinklo adresas negali užmegzti ryšio tarp kompiuterio ir įrenginio.
  - DHCP tinklo aplinkai

    Įrenginys automatiškai (DHCP) priima IP adresą, kai kompiuteris sukonfigūruojamas naudoti DHCP.

Jei spausdinti nepavyksta kai įjungtas DHCP režimas, problemų priežastis gali būti automatiškai pakeistas IP adresas. Palyginkite įrenginio IP adresą ir spausdintuvo prievado IP adresą.

Kaip palyginti:

Belaidžio tinklo sąranka

1 Išspausdinkite spausdintuvo tinklo informaciją ir patikrinkite IP adresą (žr. „Tinklo konfigūracijos ataskaitos spausdinimas“ p. 193).

2 Kompiuteryje patikrinkite spausdintuvo prievado IP adresą.

a Spustelėkite „Windows“ meniu **Pradėti**.

- „Windows 8“: iš **Charms(Pagrindiniai mygtukai)**, pasirinkite **Ieškoti** > **Parametrai**.

b „Windows XP/Server 2003“: pasirinkite **Spausdintuvai ir faksai**.

- „Windows Server 2008/Vista“: pasirinkite **Valdymo skydas** > **Aparatūra ir garsas** > **Spausdintuvai**.
- „Windows 7“ / „Windows 8“: pasirinkite **Valdymo skydas** > **Įrenginiai ir spausdintuvai**.
- „Windows Server 2008 R2“: pasirinkite **Valdymo skydas** > **Aparatūra** > **Įrenginiai ir spausdintuvai**.

c Dešiniuoju pelės klavišu spustelėkite savo įrenginį.

d „Windows XP/2003/2008/Vista“: paspauskite **Ypatybės**.
„Windows 7“, „Windows 8“ ir „Windows Server 2008 R2“: kontekstiniame meniu pasirinkite **Spausdintuvo ypatybės**.
Jei elementas **Spausdintuvo ypatybės** turi ► ženklą, su pasirinktu spausdintuvu jūs galite pasirinkti kitas spausdintuvo tvarkykles.

e Spustelėkite skirtuką **Prievadas**.

f Spustelėkite mygtuką **Konfigūruoti prievadą...**.

g Patikrinkite ar elementas **Spausdintuvo pavadinimas arba IP adresas**: yra toks pats kaip IP adresas esantis tinklo konfigūracijoje.

3 Pakeiskite spausdintuvo prievado IP adresą, jei jis skiriasi nuo esančio tinklo informacijos ataskaitoje.
Jeigu norite pasinaudoti programinės įrangos diegimo CD, kad pakeistumėte prievado IP adresą,
Prisijunkite prie tinklo spausdintuvo. Tuomet iš naujo prijungti IP adresą.

- Statinio tinklo aplinkai

Įrenginys naudoja statinį adresą, kai kompiuteris sukonfigūruojamas naudoti statinį adresą.

Pavyzdžiui,

Jei kompiuterio tinklo informacija yra tokia:

- IP adresas: 169.254.133.42
- Potinklio šablonas: 255.255.0.0

Įrenginio tinklo informacija turėtų būti tokia:

- IP adresas: 169.254.133.**43**
- Potinklio šablonas: 255.255.0.0 (Naudokite kompiuterio potinklio šabloną)
- Šliuzas: 169.254.133.**1**

Belaidžio tinklo sąranka

Kitos problemos

Jei problemos iškyla įrenginį naudojant tinkle, skaitykite toliau pateikiamą informaciją:

Informacija apie prieigos tašką (ar belaidį kelvedį) pateikta atskirame naudotojo vadove.

- Vienu metu negalite įjungti laidinio ir belaidžio tinklu.
- Jūsų kompiuteris, prieigos taškas (ar belaidis kelvedis) ar įrenginys gali būti neįjungtas.
- Patikrinkite belaidžio priėmimo galimybes apie įrenginį. Jei kelvedis yra toli nuo įrenginio arba yra kokia nors kliūtis, priimant signalą gali iškilti sunkumų.
- Iš naujo įjunkite prieigos taško (ar belaidžio kelvedžio), įrenginio ir kompiuterio maitinimą. Kartais pakartotinai įjungus maitinimą ryšys su tinklu atsinaujina.
- Patikrinkite, ar užkardos programinė įranga („V3“ ar „Norton“) neblokuoja ryšio.

  Jei kompiuteris ir įrenginys prijungti prie to paties tinklo ir jų nepavyksta rasti, užkardos programinė įranga gali blokuoti ryšį. Paskaitykite naudotojo vadove, kaip išjungti programinę įrangą, ir pabandykite iš naujo atlikti įrenginio paiešką.
- Patikrinkite, ar įrenginio IP adresas nustatytas tinkamai. IP adresą galite patikrinti atspausdinę tinklo konfigūracijos ataskaitą.
- Patikrinkite, ar sukonfigūruotas prieigos taško (ar belaidžio kelvedžio) saugumas (slaptažodis). Jei jis turi slaptažodį, kreipkitės į prieigos taško (ar belaidžio kelvedžio) administratorių.
- Patikrinkite įrenginio IP adresą. Iš naujo įdiekite įrenginio tvarkyklę ir pakeiskite nustatymus, naudojamus prijungiant įrenginį prie tinklo. Dėl DHCP charakteristikų priskirtas IP adresas gali pasikeisti, jei įrenginys nebus naudojamas ilgą laiką arba iš naujo nustatytas prieigos taškas.

  Kai prieigos taške (arba belaidžiame maršrutizatoriuje) konfigūruojate DHCP serverį, užregistruokite gaminio MAC adresą. Tada visada galėsite naudoti IP adresą nustatytą su MAC adresu. Jūs galite identifikuoti įrenginio MAC adresą, atspausdinę tinklo konfigūracijos ataskaitą (žr. „Tinklo konfigūracijos ataskaitos spausdinimas“ p. 193).
- Patikrinkite belaidžio ryšio aplinką. Jums gali nepavykti prisijungti prie tinklo infrastruktūros aplinkoje, jei prieš jungiantis prie prieigos taško (ar belaidžio kelvedžio) reikia įvesti naudotojo informaciją.
- Šis įrenginys palaiko tik IEEE 802.11 b/g/n ir „Wi-Fi“. Kiti belaidžio ryšio tipai (pvz., „Bluetooth“) nepalaikomi.
- Kai naudojate specialiojo tinklo režimą tokiose operacinėse sistemose, kaip „Windows Vista“, belaidį ryšį gali tekti konfigūruoti kaskart naudojant belaidį įrenginį.
- Su „Samsung“ belaidžio tinklo įrenginiais vienu metu negalima naudoti infrastruktūros ir specialiojo tinklo režimo.
- Įrenginys yra belaidžio tinklo veikimo ribose.

Belaidžio tinklo sąranka

- Apie įrenginį neturi būti kliūčių, kurios blokuotų belaidžio ryšio signalą.

  Pašalinkite bet kokius didelius daiktus, esančius tarp prieigos taško (ar belaidžio kelvedžio) ir įrenginio.

  Patikrinkite, ar įrenginio ir belaidžio prieigos taško (ar belaidžio kelvedžio) neskiria poliai, sienos ar atraminės kolonos, kuriuose yra metalo ar betono.

- Įrenginys turi būti atokiau nuo kitų elektros įrenginių, kurie gali trikdyti belaidžio ryšio signalą.

  Daugelis įrenginių gali trikdyti belaidžio ryšio signalą, įskaitant mikrobangų krosneles ir kai kuriuos „Bluetooth“ įrenginius.

- Jei prieigos taško (arba belaidžio maršrutizatoriaus) konfigūracija pasikeičia, turite iš naujo atlikti gaminio belaidžio tinklo nustatymą.

- Per „Wi-Fi Direct“ daugiausiai galite prijungti 3 įrenginius.

- Jei „Wi-Fi Direct“ ĮJUNGTA, šis įrenginys palaiko tik IEEE 802.11 b/g.

- Jei prieigos taškas nustatytas veikti tik naudojant 802.11n standartą, jam gali nepavykti susijungti su jūsų įrenginiu.

Samsung Mobile Print

Kas yra Samsung Mobile Print?

Samsung Mobile Print yra nemokama programa, leidžianti naudotojams spausdinti nuotraukas, dokumentus ir interneto svetainių puslapių tiesiai iš išmaniojo telefono arba planšetinio kompiuterio. **Samsung Mobile Print** suderinama ne tik su išmaniaisiais telefonais, turinčiais „Android“ ir „iOS“ operacines sistemas, bet ir su Jūsų „iPod Touch“ bei planšetiniu kompiuteriu. Ji jungia Jūsų mobilųjį prietaisą su tinkle esančiu Samsung spausdintuvu arba prie bevielio spausdintuvo per „Wi-Fi“ prieigos tašką. Nereikia nei diegti naujosios tvarkyklės, nei konfigūruoti tinklo nustatymų – tiesiog įsidiekite **Samsung Mobile Print** programėlę ir ji automatiškai aptiks suderinamus Samsung spausdintuvus. Galimas ne tik nuotraukų, svetainių puslapių ir pdf dokumentų spausdinimas, bet ir nuskaitymas. Jeigu turite „Samsung“ daugiafunkcį spausdintuvą, nuskaitykite bet kurį dokumentą JPG, PDF arba PNG formatu greitai ir paprastai dokumento peržiūrai savo mobiliajame prietaise.

Samsung Mobile Print parsisiuntimas

Norėdami parsisiųsti **Samsung Mobile Print**, nueikite į programų laikyklą („Samsung Apps“, „Play Store“, „App Store“) savo mobiliajame prietaise ir tiesiog ieškokite **Samsung Mobile Print**. Taip pat kompiuteryje galite aplankyti „iTunes“, skirtą „Apple“ įrenginiams.

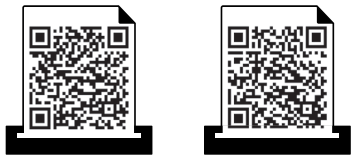

Palaikomos mobiliosios OS

- „Android OS 2.3“ ir vėlesnė
- su „iOS 4.0“ arba vėlesne OS

NFC funkcijos naudojimas

NFC(artimojo ryšio) spausdintuvas leidžia tiesiogiai spausdinti / skenuoti / siųsti faksogramą iš mobiliojo telefono, tiesiog laikant mobilųjį įrenginį virš spausdintuvo NFC žymos. Tam nereikia įdiegti spausdintuvo tvarkyklės ar jungtis prie prieigos tako. Tiesiog reikalingas NFC palaikantis mobilusis įrenginys. Kad galėtumėte naudoti šią funkciją, mobiliajame įrenginyje turi būti įdiegta programa Samsung Mobile Print.

- Priklausomai nuo mobiliojo įrenginio gaubto medžiagos, NFC atpažinimas gali neveikti tinkamai.
- Priklausomai nuo naudojamo mobiliojo įrenginio, perdavimo greitis gali skirtis.
- Ši funkcija galima tik modeliuose su NFC žyma (žr. „Aparato apžvalga“ p. 23).
- Jei naudojamas ne su mobiliuoju prietaisu pateiktas dangtelis ar akumuliatorius, arba esant metaliniam dangteliui ar lipdukui NFC gali būti blokuojamas.
- Jei NFC prietaisams ir toliau nepavyksta užmegzti ryšio, iš mobiliojo prietaiso išimkite ir vėl įdėkite akumuliatorių, tada pabandykite dar kartą.

Reikalavimai

- Įjungta NFC ir „Wi-Fi Direct“, programa Samsung Mobile Print įdiegta mobiliajame įrenginyje su „Android“ OS 4.0 ar naujesne versija.

Tik „Android“ OS 4.1 ar naujesnė versija mobiliajame įrenginyje automatiškai įjungia „Wi-Fi Direct“ funkciją, įjungus NFC funkciją. Jei norite naudoti NFC funkciją, rekomenduojame atnaujinti mobiliojo įrenginio operacinę sistemą į „Android“ OS 4.1 ar naujesnę versiją.

- Spausdintuve turi būti įjungta funkcija „Wi-Fi Direct“ (žr. „„Wi-Fi Direct“ nustatymas“ p. 251).

NFC funkcijos naudojimas

Spausdinimas

1 Patikrinkite ar mobiliajame įrenginyje įjungtos NFC ir „Wi-Fi Direct“ funkcijos, o spausdintuve įjungta „Wi-Fi Direct“ funkcija (žr. „„Wi-Fi Direct“ nustatymas spausdinimui iš mobiliųjų prietaisų“ p. 251).

2 Laikykite mobiliojo įrenginio NFC žymą (paprastai esančią mobiliojo įrenginio nugarėlėje) virš spausdintuvo NFC žymos (NFC).

Palaukite kelias sekundes, kol pasileis programa **Samsung Mobile Print**.

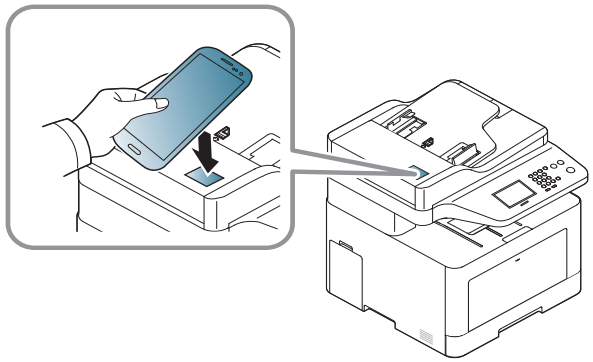

- Kai kuriuose mobiliuosiuose įrenginiuose NFC žyma gali būti ne įrenginio nugarėlėje. Prieš žymėdami patikrinkite, kurioje jūsų mobiliojo įrenginio vietoje yra NFC antena.
- Jei pasirodo klaidos pranešimas apie pakeistą PIN kodą, įveskite pakeistą PIN kodą ir spauskite **OK** (gerai). Vadovaudamiesi ekrane pateikiamomis instrukcijomis, pakeiskite PIN kodą.
- Jei mobiliajame įrenginyje neturite įdiegtos programos **Samsung Mobile Print**, jis automatiškai jungiasi prie programos **Samsung Mobile Print** atsisiuntimo puslapio. Atsisiųskite programą ir bandykite dar kartą.

3 Pasirinkite spausdinimo režimą.

4 Pasirinkite norimą spausdinti turinį.

Jei reikia, paspaudę pakeiskite spausdinimo parinktį.

NFC funkcijos naudojimas

5 Laikykite mobiliojo įrenginio NFC žymą (paprastai esančią mobiliojo įrenginio nugarėlėje) virš spausdintuvo NFC žymos (NFC).

Palaukite kelias sekundes, kol mobilusis įrenginys prisijungs prie spausdintuvo.

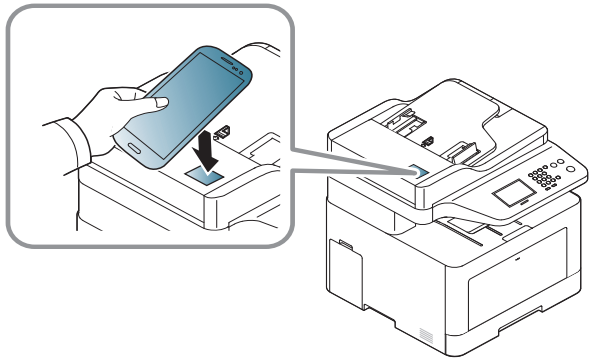

- Kai kuriuose mobiliuosiuose įrenginiuose NFC žyma gali būti ne įrenginio nugarėlėje. Prieš žymėdami patikrinkite, kurioje jūsų mobiliojo įrenginio vietoje yra NFC antena.
- Jei pasirodo klaidos pranešimas apie pakeistą PIN kodą, įveskite pakeistą PIN kodą ir spauskite **OK** (gerai). Vadovaudamiesi ekrane pateikiamomis instrukcijomis, pakeiskite PIN kodą.

6 Spausdintuvas pradeda spausdinti.

Nuskaitymas

1 Patikrinkite ar mobiliajame įrenginyje įjungtos NFC ir „Wi-Fi Direct“ funkcijos, o spausdintuve įjungta „Wi-Fi Direct“ funkcija (žr. „„Wi-Fi Direct“ nustatymas spausdinimui iš mobiliųjų prietaisų“ p. 251).

2 Laikykite mobiliojo įrenginio NFC žymą (paprastai esančią mobiliojo įrenginio nugarėlėje) virš spausdintuvo NFC žymos (NFC).

Palaukite kelias sekundes, kol pasileis programa **Samsung Mobile Print**.

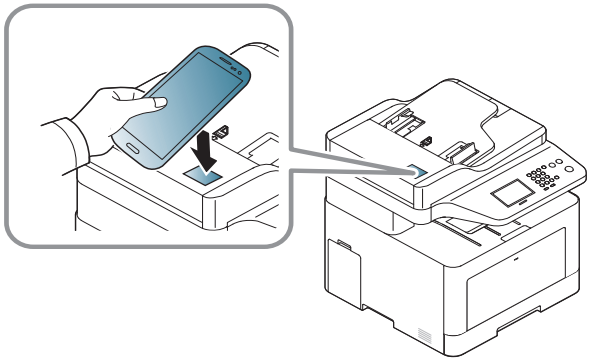

NFC funkcijos naudojimas

- Kai kuriuose mobiliuosiuose įrenginiuose NFC žyma gali būti ne įrenginio nugarėlėje. Prieš žymėdami patikrinkite, kurioje jūsų mobiliojo įrenginio vietoje yra NFC antena.
- Jei pasirodo klaidos pranešimas apie pakeistą PIN kodą, įveskite pakeistą PIN kodą ir spauskite **OK** (gerai). Vadovaudamiesi ekrane pateikiamomis instrukcijomis, pakeiskite PIN kodą.
- Jei mobiliajame įrenginyje neturite įdiegtos programos **Samsung Mobile Print**, jis automatiškai jungiasi prie programos **Samsung Mobile Print** atsisiuntimo puslapio. Atsisiųskite programą ir bandykite dar kartą.

3 Pasirinkite skenavimo režimą.

4 Padėkite vieną dokumentą ant dokumentų stiklo geraja puse žemyn arba padėkite dokumentus į dokumentų tiektuvą geraja puse aukštyn (žr. „Originalų uždėjimas“ p. 67).

Jei reikia, paspaudę pakeiskite skenavimo parinktį.

5 Laikykite mobiliojo įrenginio NFC žymą (paprastai esančią mobiliojo įrenginio nugarėlėje) virš spausdintuvo NFC žymos (NFC).

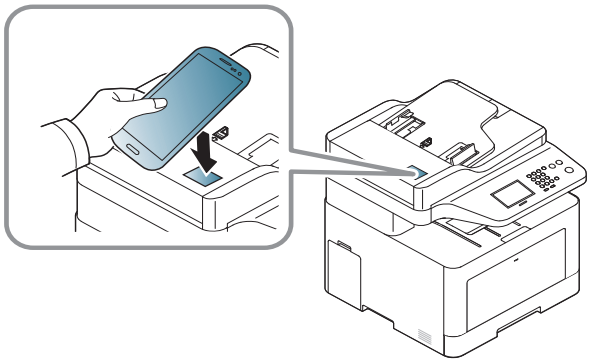

- Kai kuriuose mobiliuosiuose įrenginiuose NFC žyma gali būti ne įrenginio nugarėlėje. Prieš žymėdami patikrinkite, kurioje jūsų mobiliojo įrenginio vietoje yra NFC antena.
- Jei pasirodo klaidos pranešimas apie pakeistą PIN kodą, įveskite pakeistą PIN kodą ir spauskite **OK** (gerai). Vadovaudamiesi ekrane pateikiamomis instrukcijomis, pakeiskite PIN kodą.

6 Spausdintuvas pradės skenuoti turinį.

Nuskenuoti duomenys išsaugomi mobiliajame įrenginyje.

Jei norite tęsti skenavimą, vadovaukitės instrukcijomis, pateiktomis programos lange.

NFC funkcijos naudojimas

Faksogramų siuntimas

1 Patikrinkite ar mobiliajame įrenginyje įjungtos NFC ir „Wi-Fi Direct“ funkcijos, o spausdintuve įjungta „Wi-Fi Direct“ funkcija (žr. „„Wi-Fi Direct“ nustatymas spausdinimui iš mobiliųjų prietaisų“ p. 251).

2 Laikykite mobiliojo įrenginio NFC žymą (paprastai esančią mobiliojo įrenginio nugarėlėje) virš spausdintuvo NFC žymos (NFC).

Palaukite kelias sekundes, kol pasileis programa **Samsung Mobile Print**.

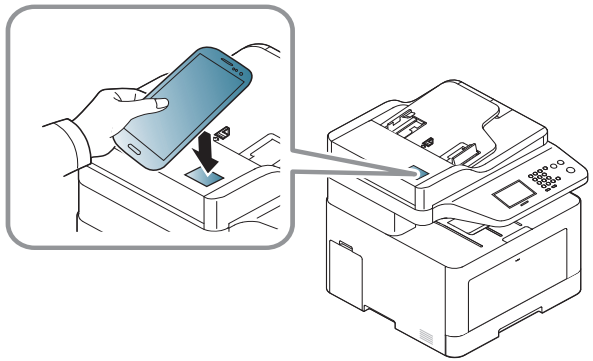

- Kai kuriuose mobiliuosiuose įrenginiuose NFC žyma gali būti ne įrenginio nugarėlėje. Prieš žymėdami patikrinkite, kurioje jūsų mobiliojo įrenginio vietoje yra NFC antena.
- Jei pasirodo klaidos pranešimas apie pakeistą PIN kodą, įveskite pakeistą PIN kodą ir spauskite **OK** (gerai). Vadovaudamiesi ekrane pateikiamomis instrukcijomis, pakeiskite PIN kodą.
- Jei mobiliajame įrenginyje neturite įdiegtos programos **Samsung Mobile Print**, jis automatiškai jungiasi prie programos **Samsung Mobile Print** atsisiuntimo puslapio. Atsisiųskite programą ir bandykite dar kartą.

3 Pasirinkite faksogramų siuntimo režimą.

4 Pasirinkite turinį, kurį norite siųsti faksu.

Jei reikia, įveskite fakso numerį ir pakeiskite faksogramų siuntimo parinktį, paspausdami .

NFC funkcijos naudojimas

5 Laikykite mobiliojo įrenginio NFC žymą (paprastai esančią mobiliojo įrenginio nugarėlėje) virš spausdintuvo NFC žymos (NFC).

Palaukite kelias sekundes, kol mobilusis įrenginys prisijungs prie spausdintuvo.

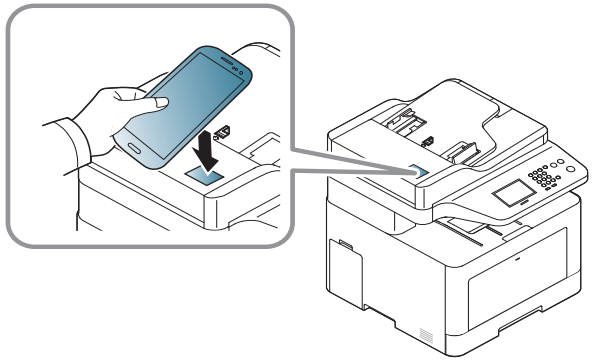

- Kai kuriuose mobiliuosiuose įrenginiuose NFC žyma gali būti ne įrenginio nugarėlėje. Prieš žymėdami patikrinkite, kurioje jūsų mobiliojo įrenginio vietoje yra NFC antena.
- Jei pasirodo klaidos pranešimas apie pakeistą PIN kodą, įveskite pakeistą PIN kodą ir spauskite **OK** (gerai). Vadovaudamiesi ekrane pateikiamomis instrukcijomis, pakeiskite PIN kodą.

6 Spausdintuvas pradės turinį siųsti faksu.

„AirPrint“

Funkcija „AirPrint“ veikia tik „AirPrint“ patvirtintuose įrenginiuose. Patikrinkite, ar ant įrenginio pakavimo dėžės yra „AirPrint“ patvirtinimo ženklas.

„AirPrint“ leidžia nenaudojant laidų spausdinti tiesiai iš „iPhone“, „iPad“ ir „iPod touch“, naudojančių naujausią operacinės sistemos „iOS“ versiją.

AirPrint nustatymas

AirPrint funkcijai jūsų įrenginyje reikalingi „Bonjour“ (mDNS) ir IPP protokolai. **AirPrint** funkciją galite įjungti šiais būdais.

1 Patikrinkite ar įrenginys prijungtas prie tinklo.

2 Paleiskite žiniatinklio naršyklę, pavyzdžiui, „Internet Explorer“, „Safari“ ar „Firefox“, ir naršyklės lange įveskite naują savo įrenginio IP adresą.

Pavyzdžiui,

3 Spustelėkite **Login** viršutinėje dešinėje žiniatinklio svetainės „SyncThru™ Web Service“ dalyje.

4 Įveskite **ID** ir **Password**, tada spustelėkite **Login**. Jei prie SyncThru™ Web Service prisijungiate pirmą kartą, žemiau įveskite numatytąjį ID ir slaptažodį. Saugumo sumetimais rekomenduojame pakeisti numatytąjį slaptažodį.

- **ID: admin**
- **Password: sec00000**

5 Kai atsidarys langas „**SyncThru™ Web Service**“, spustelėkite **Settings** > **Network Settings**.

6 Spustelėkite **Raw TCP/IP, LPR, IPP** arba **mDNS** .

Galite įjungti IPP arba mDNS protokolą.

„AirPrint“

Spausdinimas naudojant „AirPrint“

Pavyzdžiui, „iPad“ vadove pateikiamos šios instrukcijos:

1. Atidarykite el. paštą, nuotrauką, interneto puslapį ar dokumentą, kurį norite spausdinti.
2. Palieskite veiksmo piktogramą ( ).
3. Pasirinkite **savo spausdintuvo pavadinimą** ir parinkčių meniu nustatymui.
4. Palieskite mygtuką **Spausdinti**. Išspausdinkite.

Spausdinimo atšaukimas: Norėdami atšaukti spausdinimą, ar peržiūrėti spausdinimo santrauką, užduočių srityje spustelėkite spausdinimo centro piktogramą ( ). Spausdinimo centre galite spustelėti „Cancel“.

„Google Cloud Print“™

Google Cloud Print™ yra paslauga, leidžianti spausdinti naudojant išmanųjį telefoną, planšetinį kompiuterį ar bet kurį kitą prie tinklo prijungtą įrenginį.. Tiesiog užregistruokite savo Google paskyrą savo kompiuteryje, būsite pasirengę naudotis Google Cloud Print™ paslauga. Galite spausdinti dokumentą, ar el. paštą naudodami „ChromeOS“, naršyklę „Chrome“, arba Gmail™/ Google Docs™ programa esančia jūsų mobiliajame įrenginyje, ir jums net nereikės į mobilųjį įrenginį diegti spausdintuvo tvarkyklių. Daugiau informacijos apie Google Cloud Print™ žr. „Google“ interneto svetainėje (http://www.google.com/cloudprint/learn/ arba http://support.google.com/cloudprint).

Jūsų „Google“ paskyros registravimas spausdintuve

Registravimas per programą Samsung Mobile Print.

Kad galėtumėte naudoti šią funkciją, mobiliajame telefone turi būti įdiegta programa **Samsung Mobile Print**.

1 Savo mobiliajame įrenginyje atidarykite „Samsung Mobile Print“ programėlę.

2 Pasirinkite prietaiso nustatymą.

3 Pasirinkite **Google Cloud Print**.

4 Įveskite spausdintuvo pavadinimą ir aprašymą.

Jei tinkle naudojamas tarpinis serveris, turite sukonfigūruoti tarpinio serverio IP adresą ir prievado numerį **Proxy Setting**. Norėdami gauti daugiau informacijos, kreipkitės į tinklo paslaugų tiekėją arba tinklo administratorių.

5 Spustelėkite **Register**.

Iššokusiame lange patvirtinkite savo spausdintuvą.

6 Spustelėkite **Finish**.

Jūsų spausdintuvas užregistruotas Google Cloud Print™ paslaugai.

Registravimas naudojant naršyklę „Chrome“

- Įsitikinkite ar jūsų įrenginys įjungtas ir prijungtas prie laidinio ar belaidžio tinklo, turinčio interneto prieigą.
- Prieš tai turite susikurti Google paskyrą.

1 Atidarykite naršyklę Chrome.

2 Apsilankykite www.google.com.

„Google Cloud Print“™

3 Prisiregistruokite „Google“ interneto svetainėje naudodami savo Gmail™ adresą.

4 Į adreso lauką įrašykite savo spausdintuvo IP adresą ir spauskite klavišą „Enter“ arba spustelėkite **Eiti**.

5 Viršutiniame dešiniame SyncThru™ Web Service interneto svetainės kampe spustelėkite **Login**.

6 Jei prie programos „**SyncThru™ Web Service**“ jungiatės pirmą kartą, reikia prisijungti administratoriaus teisėmis. Įveskite toliau pateiktą numatytąjį **ID** ir **Password**. Saugumo sumetimais rekomenduojame pakeisti numatytąjį slaptažodį.

- **ID: admin**
- **Password: sec00000**

Jei tinkle naudojamas tarpinis serveris, turite sukonfigūruoti tarpinio serverio IP adresą ir prievado numerį **Settings** > **Network Settings** > **Google Cloud Print** > **Proxy Setting**. Norėdami gauti daugiau informacijos, kreipkitės į tinklo paslaugų tiekėją arba tinklo administratorių.

7 Kai atsidarys langas **SyncThru™ Web Service**, spustelėkite **Settings** > **Network Settings** > **Google Cloud Print**.

8 Įveskite spausdintuvo pavadinimą ir aprašymą.

9 Spustelėkite **Register**.

Atsidarys iššokantis patvirtinimo langas.

Jei esate įjungę naršyklės apsaugą nuo iššokančių langų, patvirtinimo langas neatsidarys. Leiskite svetainei rodyti iššokančius langus.

10 Spustelėkite **Finish printer registration**.

11 Spustelėkite **Manage your printers**.

Jūsų spausdintuvas užregistruotas Google Cloud Print™ paslaugai.

Galimi Google Cloud Print™ įrenginiai rodomi sąraše.

„Google Cloud Print“™

Spausdinimas naudojant Google Cloud Print™

Spausdinimo procedūra skiriasi priklausomai nuo naudojamo įrenginio ir programos. Galite peržiūrėti programų, palaikančių Google Cloud Print™ paslaugą, sąrašą.

Įsitikinkite ar spausdintuvas įjungtas ir prijungtas prie laidinio ar belaidžio tinklo, turinčio interneto prieigą.

Spausdinimas naudojant programą mobiliajame įrenginyje

Toliau pateikiamas pavyzdys, naudojant programą Google Docs™ mobiliajame telefone su Android operacine sistema.

1. Į savo mobilųjį įrenginį įdiekite programą Cloud Print.

Jei neturite programos, atsisiųskite ją iš programų parduotuvės, pvz., „Android Market“ arba „App Store“.

2. Mobiliajame įrenginyje paleiskite programą Google Docs™.
3. Bakstelėkite norimo spausdinti dokumento parinkčių mygtuką .
4. Bakstelėkite siuntimo mygtuką .
5. Bakstelėkite mygtuką Cloud Print .
6. Jei norite, nustatykite spausdinimo parinktis.
7. Bakstelėkite **Click here to Print**.

Spausdinimas naudojant naršyklę „Chrome“

Toliau pateikiamas pavyzdys, naudojant naršyklę Chrome.

1. Paleiskite Chrome.
2. Atidarykite dokumentą arba el. laišką, kurį norite spausdinti.
3. Paspauskite naršyklės viršutiniame dešiniame kampe esančią veržliarakčio piktogramą .
4. Spustelėkite **Spausdinti**. Atsidaro naujas spausdinimo skirtukas.
5. Pasirinkite **„Print with Google Cloud Print“**.
6. Spustelėkite mygtuką **Spausdinti**.

3. Naudingi nustatymų meniu

Šiame skyriuje aiškinama, kaip naršyti esamą įrenginio būseną, ir pateikiamas įrenginio papildomos sąrankos nustatymo būdas.

- **Prieš pradėdami skaityti skyrių** 270
- **Spausdinti** 271
- **kopijuoti** 272
- **Faksas** 278
- **Nuskaitymas** 284
- **Sistemos sąranka** 289
- **Administratoriaus sąranka** 304
- **Eco** 305
- **tiesioginis USB** 306

Prieš pradėdami skaityti skyrių

Šiame skyriuje paaiškinamos visos funkcijos esančios šios serijos modeliuose, kad naudotojai jas lengvai suprastų. Pagrindinės informacijos vadovas galite peržiūrėti kiekviename modelyje galimas funkcijas (žr. „Meniu apžvalga“ p. 38). Toliau pateikti patarimai, kaip naudoti šį skyrių

- Valdymo skydelis užtikrina prieigą prie įvairių meniu, skirtų aparatui parengti, arba aparato funkcijoms naudoti. Šiuos meniu galima iškviesti paspaudus (**menu**) arba jutikliniame ekrane.
- Atsižvelgiant į parinktis ar modelius kai kurių meniu ekrane gali ir nebūti. Tokiu atveju tai reiškia, kad jie netaikomi jūsų aparatui.
- Modeliuose, kurie valdymo skydelyje neturi (**Menu**), šios funkcijos nėra (žr. „Valdymo skydelio apžvalga“ p. 28).
- Kai kurie meniu pavadinimai gali skirtis nuo jūsų įrenginio meniu pavadinimų, priklausomai nuo įrenginio funkcijų ar modelio.

Spausdinti

Kai kurie meniu gali būti nerodomi ekrane, priklausomai nuo parinkčių ar modelių. Tokiu atveju tai reiškia, kad jie netaikomi jūsų aparatui (žr. „Meniu apžvalga“ p. 38).

Norėdami pakeisti meniu parinktis:

- Valdymo skydelyje paspauskite (**Menu**) > **Print Setup**.
- Arba jutikliniame ekrane pasirinkite **Setup** > **Machine Setup** > **Next** > **Print Setup**.

Elementas	Aprašymas
Orientation	Nustato informacijos spausdinimo kryptį puslapyje. • **Portrait** • **Landscape**
Copies	Naudodamiesi skaičių klaviatūra įveskite kopijų skaičių.

Elementas	Aprašymas
Resolution	Nustato viename colyje spausdinamų taškų skaičių (dpi). Kuo didesnė nustatymo reikšmė, tuo aiškesni išspausdinti ženklai ir grafika.
Clear Text	Tekstas spausdinamas tamsesnis nei įprastame dokumente.
Emulation	Nustatomas emuliacijos tipas ir parinktys. • **Emulation Type:** Įrenginio kalba nustato, kaip kompiuteris bendrauja su įrenginiu. • **Setup:** Nustato papildomus pasirinkto emuliacijos tipo nustatymus.
Edge Enhance	Leidžia naudotojui padidinti teksto ir grafikos ryškumą, bei pagerinti įskaitomumą.
Trapping	Sumažina baltus tarpelius atsiradusius dėl blogai sulygiuotų spalvų kanalų, spausdinant spalvotai.. Bet juoda spalva bus spausdinama ant kitų spalvų.
Screen	Ši parinktis daro įtaką spalvų išvesties skyrai ir aiškumui. • **Normal:** Šiuo režimu sukuriami spaudiniai su lygiu tonu visame puslapyje. • **Enhanced:** Šiuo režimu sukuriami spaudiniai su ryškiu tekstu ir lygia grafika/nuotraukų objektais puslapyje. • **Detailed:** Šiuo režimu sukuriami spaudiniai su ryškiomis detalėmis visame puslapyje.
Select Tray	Nustato pasirinkto dėklo tipą.

Kopijavimo funkcija

Kai kurie meniu gali būti nerodomi ekrane, priklausomai nuo parinkčių ar modelių. Tokiu atveju tai reiškia, kad jie netaikomi jūsų aparatui (žr. „Meniu apžvalga“ p. 38).

Norėdami pakeisti meniu parinktis:

- Valdymo skydelyje paspauskite mygtuką (kopijuoti) > (**Menu**) > **Copy Feature**.

  Arba valdymo skydelyje pasirinkite (**Menu**) > **Copy Feature**.
- Arba jutikliniame ekrane pasirinkite **Setup** > **Machine Setup** > **Next** > **Default Setting** > **Copy Default**.
- Arba jutikliniame ekrane paspauskite **Copy** > pasirinkite norimą meniu elementą.

Elementas	Aprašymas
Original Size	nustatomas vaizdo dydis.
Copies	Naudodamiesi skaičių klaviatūra įveskite kopijų skaičių.
Reduce/Enlarge	Sumažinamas ar padidinamas kopijuojamo vaizdo dydis (žr. „Sumažinta arba padidinta kopija“ p. 78). Jeigu įrenginys veikia ekonominiu režimu, sumažinimo ir padidinimo funkcijų nėra.
Darkness	Reguliuojamas ryškumo lygis, kad kopija būtų geriau įskaitoma, kai originale yra blankių ženklų ar tamsių vaizdų (žr. „Tamsumą“ p. 77)
Original Type	Pagerinama kopijos kokybė, pasirenkant dabartinio kopijavimo dokumento tipą (žr. „Originalo tipo“ p. 78)
Auto Color	Galite įjungti arba išjungti automatinės spalvos naudojimą. • **On:** Pasirinkite šį nustatymą, kad automatiškai aptiktų, ar nuskaitomas dokumentas yra spalvotas ar juodai baltas, ir po to pasirinkite atitinkamus spalvos nustatymus.
Basic Copy	Kopijavimas gali būti pradėtas sparčiai.
Custom Copy	Kopijavimas gali būti pritaikytas pagal detaliąsias parinktis.

Elementas	Aprašymas
Color Mode	Jūs galite pasirinkti numatytąjį spalvų režimą, kuris bus naudojamas kopijavimo darbams. • **Auto:** Pasirinkite šį nustatymą, kad automatiškai aptiktų, ar nuskaitomas dokumentas yra spalvotas ar juodai baltas, ir po to pasirinkite atitinkamus spalvos nustatymus. • **Color:** Pasirinkite šį nustatymą, kad išspausdintumėte vaizdą tos pačios spalvos, kaip ir originalo. • **Mono:** Pasirinkite šį nustatymą, kad išspausdintumėte juodai-baltą kopiją, nepaisant to, ar nuskaitomas dokumentas yra spalvotas, ar juodai-baltas.
Tray	Leidžia pažymėti esamus dėklo nustatymus ir, esant reikalui, juos pakeisti. **Auto:** Galite nustatyti, kad įrenginys automatiškai persijungtų į kitą dėklą su tokiu pačiu popieriaus dydžiu, kai naudojamas dėklas tampa tuščias.

Elementas	Aprašymas
Stamp	Jūs galite pritaikyti spaudos funkciją. • **Item**: Kopijoje išspausdina laiką ir datą, IP adresą, puslapio numerį, įrenginio informaciją, komentarą / naudotojo ID. • **Opacity**: Jūs galite pasirinkti skaidrumą. • **Position**: Nustato padėtį.
Auto Fit Copy	Kopijuoja vaizdus taip, kad jie automatiškai tilptų popieriuje.
Layout	Pritaiko išdėstymo formatą, pvz., ID kopija, „2/4-up“ ir t.t.
ID Copy	Ši funkcija yra naudinga kopijuojant nedidelio dydžio dokumentus, pvz., vizitines korteles.(žr. „Asmens tapatybės kortelės kopijavimas“ p. 79).

Elementas	Aprašymas
• **Collation** • **Collation Copy**	Jūs galite nustatyti įrenginį, kad rūšiuotų kopijavimą. Pavyzdžiui, jei darote 2 kopijas originalo, sudaryto iš 3 puslapių, iš pradžių bus atspausdintas vienas 3 puslapių dokumentas, o paskui kitas. • **On:** Išvestis atspausdinama rinkiniais, kad atitiktų originalų seką. 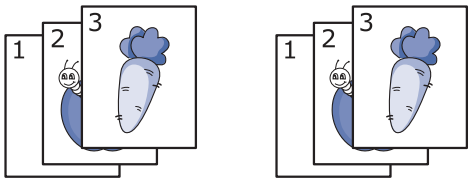 • **Off:** Išvestis atspausdinama surūšiuota atskirų lapų krūvelėmis. 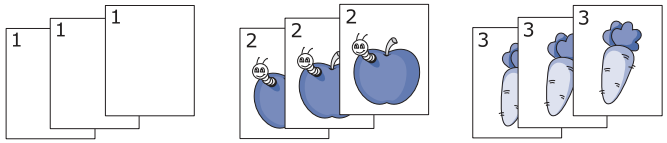
• **2-up** arba **4-up** kopijavimas • **N-up Copy**	Sumažina originalo vaizdo dydį ir viename popieriaus lape atspausdina 2 arba 4 puslapius. 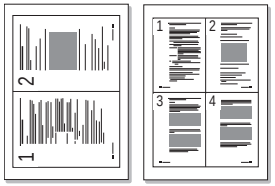

Elementas	Aprašymas
Book Copy	Funkcija „Book Copy“ leidžia kopijuoti visą knygą. Jei knyga per stora, pakelkite dangtį kol jo lankstai atsirems į ribotuvą ir tuomet uždarykite jį. Jei knyga ar žurnalas yra storesni nei 30 mm, kopijuoti pradėkite esant atidarytam dangčiui. 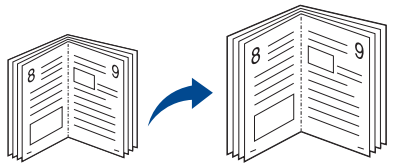 • **Off:** Nenaudoja šios funkcijos. • **Left Page:** Šią funkciją naudoja kairiajam knygos puslapiui spausdinti. • **Right Page:** Šią funkciją naudoja dešiniajam knygos puslapiui spausdinti. • **Both Page:** Šią funkciją naudoja abiems knygos puslapiams spausdinti. Ši kopijavimo funkcija galima tik kai dedate originalus ant skaitytuvo stiklo.

Elementas	Aprašymas
• **Adjust Bkgd.** • **Adjust Background**	Spausdina vaizdą be fono. Ši kopijavimo funkcija pašalina fono spalvą ir ja patogu naudotis, kai kopijuojamo originalo fonas yra spalvotas, pavyzdžiui, laikraščio ar katalogo. • **Off:** Nenaudoja šios funkcijos. • **Auto:** Fonas optimizuojamas. • **Enhance Lev.1~2:** kuo didesnis skaičius, tuo ryškesnis fonas. • **Erase Lev.1~4:** kuo didesnis skaičius, tuo šviesesnis fonas.

Elementas	Aprašymas
Edge Erase	Leidžia pašalinti dėmes, segtuvo kiaurymes, lenkimo raukšles ir segiklio kabių žymes esančias išilgai bet kurio iš keturių dokumento kraštų. 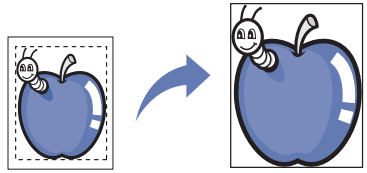 • **Off:** Nenaudoja šios funkcijos. • **SmallOriginal:** Pašalina kraštus, jei originalas mažas. Ši funkcija galima tik kai dedate originalus ant skaitytuvo stiklo. • **Hole Punch:** Pašalina įrišimo kiaurymių žymes. • **Book Center:** Pašalina juodą horizontalią puslapio dalį, kai kopijuojate knygą. Ši funkcija galima tik kai dedate originalus ant skaitytuvo stiklo. • **Border Erase:** Kairės, dešinės, viršutinės, apatinės paraščių dydį įveskite naudodami skaičių klaviatūrą.

Elementas	Aprašymas
WaterMark	Vandens ženklų parinktis leidžia jums spausdinti tekstą ant esamo dokumento. Pavyzdžiui, šią funkciją naudokite, kai ant pirmo arba ant visų dokumento puslapių norite turėti didelėmis pilkomis raidėmis įstrižai atspausdintą DRAFT (juodraštis) ar CONFIDENTIAL (konfidencialu) užrašą.
Duplex	Galite nustatyti įrenginį spausdinti kopijas ant abiejų popieriaus lapo pusių. • **1 Sided:** Nuskaito vieną originalo pusę ir išspausdina ją iš vienos popieriaus lapo pusės. • **1->2Sided** 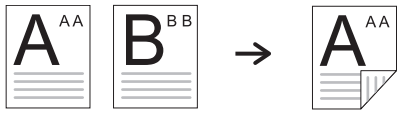 • **1->2Sided Rotated**

Elementas	Aprašymas
Duplex (tęsinys)	• **2->1Sided** • **2->2Sided** 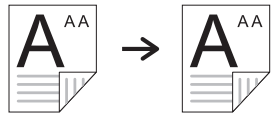 • **2->1Sided Rotated**

kopijavimo nustatymai

Kai kurie meniu gali būti nerodomi ekrane, priklausomai nuo parinkčių ar modelių. Tokiu atveju tai reiškia, kad jie netaikomi jūsų aparatui (žr. „Meniu apžvalga“ p. 38).

Norėdami pakeisti meniu parinktis:

Valdymo skydelyje paspauskite (kopijuoti) > (**Menu**) > **Copy Setup**.

Arba valdymo skydelyje (**Menu**) > **Copy Setup**.

Elementas	Aprašymas
Change Default	Galite nustatyti dažniausiai naudojamas kopijavimo parinktis.

Fakso funkcija

Kai kurie meniu gali būti nerodomi ekrane, priklausomai nuo parinkčių ar modelių. Tokiu atveju tai reiškia, kad jie netaikomi jūsų aparatui (žr. „Meniu apžvalga“ p. 38).

Norėdami pakeisti meniu parinktis:

- Valdymo skydelyje paspauskite (faksas) > (**Menu**) > **Fax Feature**.
- Arba jutikliniame ekrane paspauskite **Setup** > **Machine Setup** > **Next** > **Default Setting** > **Fax Default**.
- Arba jutikliniame ekrane paspauskite **Fax** > pasirinkite norimą meniu elementą.
- Arba jutikliniame ekrane paspauskite **Setup** > **Machine Setup** > **Next** > **Fax Setup**.

Elementas	Aprašymas
Original Size	Nustatomas vaizdo dydis.
Original Type	Pageriną fakso kokybę priklausomai nuo originalaus nuskaitomo dokumento tipo.
Darkness	Reguliuojamas ryškumo lygis, kad nuskaitytas vaizdas būtų lengviau įskaitoma, kai originale yra blankių ženklų ar tamsių vaizdų (žr. „Darkness“ p. 86)
Resolution	Numatytieji dokumento nustatymai užtikrina gerus rezultatus, kai naudojamas įprasto teksto originalas. Tačiau, jei siunčiate prastos kokybės originalą arba originale yra nuotraukų, galite sureguliuoti raišką geresnei faksogramos kokybei (žr. „Resolution“ p. 85).
Color Mode	Pasirenka spalvos režimą, kuriuo jūs norite išsiųsti faksą. • **Mono:** Persiunčia faksogramą juodai-baltą. • **Color:** Persiunčia faksogramą spalvotą.

Elementas	Aprašymas
Duplex	Ši funkcija ypač skirta dvipusiams originalams. Jūs galite pasirinkti, ar aparatui išsiųs faksogramą iš vienos popieriaus lapo pusės ar iš abiejų pusių. • **1 Sided:** Originalai, išspausdinti tik iš vienos pusės. • **2 Sided:** Originalams, išspausdintiems iš abiejų pusių. • **2 Sided Rotated:** Originalams, išspausdintiems iš abiejų pusių, tačiau nugarinė apversta 180 laipsnių. Dirbant su **2 Sided** ir **2 Sided, Rotated**, dėkite originalus ant DADF. Jeigu aparatas negali aptikti originalo ant DADF, jis automatiškai pakeičia parinktį į **1 Sided**.
Memory Send	Faksas gali būti pritaikytas pagal detaliąsias parinktis.
On Hook Dial	Numerio rinkimo tono galimybė faksui siųsti.
Speed Dial Send	Siųsti vaizdą faksu numeriu iš sparčiojo rinkimo numerių sąrašo.
Group Dial Send	Siųsti vaizdą faksu numeriu iš grupinio rinkimo numerių sąrašo.

Elementas	Aprašymas
Redial	Parengties režimu perrenka numerį, kuriuo neseniai buvo siųsta faksograma, ar buvo gautas skambintojo ID, arba redagavimo režimu įterpia pauzę(-) numeryje, kuriuo siunčiama faksograma (žr. „Fakso numerio perrinkimas“ p. 344).
Multi Send	Faksogramas siunčia į kelias paskirties vietas (žr. „Faksogramos siuntimas į kelias paskirties vietas“ p. 84). Naudojantis šia funkcija spalvotos faksogramos siųsti negalima.
• **Delay Send** • **Delayed Send**	Įrenginys nustatomas faksogramą nusiųsti vėliau, kai jūsų jau nebus (žr. „Faksogramos perdavimo atidėjimas“ p. 346). Naudojantis šia funkcija spalvotos faksogramos siųsti negalima.

Elementas	Aprašymas
Send Forward **Receive Forward**	Peradresuoja gautą ar išsiųstą faksogramą į kitą paskirties vietą faksu arba per kompiuterį. Šią funkciją patogu naudoti, kai nesate darbe, bet turite priimti faksogramą. • Žr. „Siųstos faksogramos persiuntimas į kitą paskirties vietą“ p. 347. • Žr. „Gautos faksogramos peradresavimas“ p. 348.
Secure Receive	Saugo gautas faksogramas atmintyje, bet jų nespausdina. Norėdami atspausdinti dokumentus, turite įvesti slaptažodį. Galite išvengti to, kad jūsų priimtas faksogramas pamatys pašaliniai (žr. „Priėmimas saugiu priėmimo režimu“ p. 353).
Cancel Job	Atšaukia rezervuotą atidėtą fakso darbą, kuris išsaugotas atmintyje (žr. „Rezervuoto fakso darbo atšaukimas“ p. 347).

Siuntimo sąranka

Kai kurie meniu gali būti nerodomi ekrane, priklausomai nuo parinkčių ar modelių. Tokiu atveju tai reiškia, kad jie netaikomi jūsų aparatui (žr. „Meniu apžvalga“ p. 38).

Norėdami pakeisti meniu parinktis:

- Valdymo skydelyje paspauskite (faksas) > (**Menu**) > **Fax Setup** > **Sending**.
- Arba jutikliniame ekrane paspauskite **Setup** > **Machine Setup** > **Next** > **Default Setting** > **Fax Default**.
- Arba jutikliniame ekrane paspauskite **Setup** > **Machine Setup** > **Next** > **Fax Setup**.

Elementas	Aprašymas
Redial Times	Nustato bandymų perrinkti numerį skaičių. Jei įvesite 0, įrenginys neperrinks numerių.
Redial Term	Nustato laiko intervalą tarp automatinių perrinkimų.
Prefix Dial	Nustato prefiksą iki penkių skaitmenų. Šis numeris renkamas prieš pradedant bet kokį automatinį numerio rinkimą. Šia funkcija patogu naudotis, kai pasirenkamas PABX komutatorius.

Faksas

Elementas	Aprašymas
ECM Mode	Faksogramas siunčia naudodamas klaidų taisymo režimą (ECM) kad jos būtų nusiųstos sklandžiai be jokių klaidų. Tai gali užtrukti ilgiau.
• **Fax Confirmation** • **Fax Send Confirmation**	Nustato įrenginį taip, kad ataskaita būtų spausdinama nepriklausomai nuo to, ar faksogramos siuntimas buvo sėkmingas, ar ne. Jeigu pasirinksite **On-Error**, įrenginys ataskaitą spausdins tik tada, kai siuntimas bus nesėkmingas.
Modem speed	Jeigu telefono linija nepavyksta palaikyti spartaus modemo greičio, pasirinkite sparčiausią norimą modemo greitį. Galite rinktis iš 33,6 / 28,8 / 14,4 / 12,0 / 9,6 arba 4.8 kb per sekundę.
Image TCR	Perdavimo ataskaita spausdinama su sumažintu pirmo faksogramos puslapio vaizdu.
Dial Mode	Nustato numerio rinkimo režimą į toninį arba impulsinį. Atsižvelgiant į šalį šio nustatymo gali nebūti.
Toll Save	Faksogramos siunčiamos nustatytu laiku, kai pigesni ryšio įkainiai. Atsižvelgiant į šalį šio nustatymo gali nebūti.

Elementas	Aprašymas
Setup Wizard	Palengvina reikiamų fakso parinkčių konfigūravimą, pvz. įrenginio ID, fakso numerio ir t. t.

Gavimo sąranka

Kai kurie meniu gali būti nerodomi ekrane, priklausomai nuo parinkčių ar modelių. Tokiu atveju tai reiškia, kad jie netaikomi jūsų aparatui (žr. „Meniu apžvalga“ p. 38).

Norėdami pakeisti meniu parinktis:

- Valdymo skydelyje paspauskite (faksas) > (**Menu**) > **Fax Setup** > **Receiving**.
- Arba jutikliniame ekrane paspauskite **Setup** > **Machine Setup** > **Next** > **Default Setting** > **Fax Default**.
- Arba jutikliniame ekrane paspauskite **Setup** > **Machine Setup** > **Next** > **Fax Setup**.

Elementas	Aprašymas
Receive Mode	Parenka numatytąjį faksogramų gavimo režimą (žr „Priėmimo režimų pakeitimas“ p. 350).
Ring To Answer	Nurodo, kiek kartų suskambės įrenginio skambutis prieš atsiliepiant į gaunamą skambutį.
Stamp RCV Name	Automatiškai atspausdina puslapio numerį ir gavimo datą bei laiką kiekvieno gautos faksogramos lapo apačioje.
Rcv Start Code	Priima faksogramą iš papildomo telefono, prijungto prie EXT lizdo įrenginio nugarėlėje. Jei pakelsite papildomo telefono ragelį ir išgirsite fakso signalus, įveskite kodą. Gamykloje nustatyta *9*.
Auto Reduction	Automatiškai sumažina gaunamą faksogramą, kad ji tilptų į popieriaus lapą esantį aparate.
Discard Size	Atmeta nustatyto dydžio dalį nuo gautos faksogramos pabaigos.
DRPD Mode	Suteikia naudotojui galimybę naudoti vieną telefono liniją, kad atsilieptų į kelis skirtingus telefono numerius. Galite nustatyti aparatą, kad šis atpažintų skirtingus skambėjimo derinius kiekvienam numeriui. Atsižvelgiant į šalį šio nustatymo gali nebūti (žr. „Faksogramų priėmimas naudojant DRPD režimą“ p. 352).
Duplex Print	Spausdina gautą faksogramą ant abiejų popieriaus lapo pusių. Galite sumažinti popieriaus sąnaudas. • **Off:** Išspausdina tik vieną popieriaus pusę. • **Long Edge:** Išspausdina abi popieriaus puses, tačiau apvadas bus ilgakraštis. • **Short Edge:** Išspausdina abi popieriaus puses, tačiau apvadas bus trumpakraštis.

Pakeisti numatytąjį nustatymą

Kai kurie meniu gali būti nerodomi ekrane, priklausomai nuo parinkčių ar modelių. Tokiu atveju tai reiškia, kad jie netaikomi jūsų aparatui (žr. „Meniu apžvalga“ p. 38).

Norėdami pakeisti meniu parinktis:

Valdymo skydelyje paspauskite (faksas) > (**Menu**) > **Fax Setup** > **Change Default**.

Elementas	Aprašymas
Change Default	Galite nustatyti dažniausiai naudojamas fakso parinktis.

Nuskaitymo funkcija

Kai kurie meniu gali būti nerodomi ekrane, priklausomai nuo parinkčių ar modelių. Tokiu atveju tai reiškia, kad jie netaikomi jūsų aparatui (žr. „Meniu apžvalga“ p. 38).

Norėdami pakeisti meniu parinktis:

- Valdymo skydelyje paspauskite (nuskaitymas) > (**Menu**) > **Scan Feature**.

  Arba valdymo skydelyje paspauskite **Scan to** > (**Menu**) > **Scan Feature**.
- Arba jutikliniame ekrane pasirinkite **Setup** > **Machine Setup** > **Next** > **Default Setting** > **Scan Default**.
- Arba jutikliniame ekrane paspauskite **Scan** > pasirinkite norimą meniu elementą.

Elementas	Aprašymas
• **USB Default** • **USB Feature** • **USB**	Nustato nuskaitymo paskirties vietą į USB. Galite nuskaityti originalus ir išsaugoti nuskaitytus vaizdus USB įrenginyje.
• **Email Default** • **Custom Email** • **Scan to Email**	Nustato nuskaitymo paskirties vietą į elektroninį patą. Galite nuskaityti originalus ir į paskirties vietas išsiųsti elektroniniu paštu (žr. „Nuskaitymas į el. paštą“ p. 337).
• **FTP Feature** • **FTP Default** • **FTP**	Nustato nuskaitymo paskirties vietą į FTP serverį. Galite nuskaityti originalus ir išsaugoti nuskaitytus vaizdus FTP serveryje (žr. „Nuskaitymas į FTP/SMB serverį“ p. 339).
• **SMB Feature** • **SMB Default** • **SMB**	Nustato nuskaitymo paskirties vietą į SMB serverį. Galite nuskaityti originalus ir išsiųsti nuskaitytus vaizdus į SMB serverį (žr. „Nuskaitymas į FTP/SMB serverį“ p. 339).
Local PC	Nustato nuskaitymo paskirties vietą kompiuteryje prijungtame per USB. Galite nuskaityti originalus ir išsaugoti nuskaitytus vaizdus aplanke, pvz. **Mano dokumentai** (žr. „Paprastas nuskaitymas“ p. 81).
Network PC	Nustato nuskaitymo paskirties vietą kompiuteryje prijungtame per tinklą. Galite nuskaityti originalus ir išsaugoti nuskaitytus vaizdus aplanke, pvz. **Mano dokumentai** (žr. „Nuskaitymas prie tinklo prijungtu įrenginiu“ p. 336).

Nuskaitymas

Elementas	Aprašymas
File Format	Nustatomas failo formatas, kuriuo isaugomas vaizdas. Jei pasirenkate JPEG, TIFF, XPS arba PDF, galite pasirinkti kelių lapų nuskaitymą. Priklausomai nuo pasirinkto nuskaitymo tipo, ši parinktis gali neatsirasti. • **Single-TIFF**: Nuskaito originalus TIFF formatu („Tagged Image File Format“), ir keli originalai nuskaitomi kaip atskiri TIFF failai. • **Multi-TIFF**: Nuskaito originalą TIFF formatu („Tagged Image File Format“), tačiau keli originalai nuskaitomi į vieną failą. • **Single-PDF**: Nuskaito originalus PFD formatu, ir keli originalai nuskaitomi kaip atskiri PDF failai. • **Multi-PDF**: Nuskaito originalus PDF formatu, tačiau keli originalai nuskaitomi į vieną failą. • **Single-XPS**: Nuskaito originalą XPS formatu, ir keli originalai nuskaitomi kaip atskiri XPS failai. • **Multi-XPS**: Nuskaito originalus XPS formatu, tačiau keli originalai nuskaitomi į vieną failą. • **JPEG**: Nuskaito originalą JPEG formatu. • **XPS**: Ši funkcija atpažįstama tik prietaisuose su didelės talpos atmintimi. • Failo formatas**JPEG** negali būti pasirinktas failų formato parinktyje, jeigu **Mono** buvo pasirinktas parinkčiai **Color Mode**.

Elementas	Aprašymas
Shared Folder	Nustato nuskaitymo paskirties vietą į bendrinamą aplanką. Galite sukurti ir naudoti bendrinamą aplanką (Žr. „Bendrinto aplanko funkcijos naudojimas“ p. 355).

Nuskaitymo sąranka

Kai kurie meniu gali būti nerodomi ekrane, priklausomai nuo parinkčių ar modelių. Tokiu atveju tai reiškia, kad jie netaikomi jūsų aparatui (žr. „Meniu apžvalga“ p. 38).

Norėdami pakeisti meniu parinktis:

- Valdymo skydelyje paspauskite (nuskaitymas) > (**Menu**) > **Scan Setup**.

  Arba valdymo skydelyje paspauskite **Scan to** > (**Menu**) > **Scan Setup**.
- Arba jutikliniame ekrane pasirinkite **Setup** > **Machine Setup** > **Next** > **Default Setting** > **Scan Default**.
- Arba jutikliniame ekrane paspauskite **Scan** > pasirinkite norimą meniu elementą.

Elementas	Aprašymas
Destination	Įveskite paskirties vietos informaciją.
Change Default	Galite nustatyti dažniausiai naudojamas nuskaitymo parinktis.
Original Size	nustatomas vaizdo dydis.
Original Type	Nustatomas originalaus dokumento tipas.
Resolution	nustatoma vaizdo raiška.
Color Mode	Galite pasirinkti nuskaitytų dokumentų spalvų parinktis. • **Color:** Naudoja spalvą vaizdui padoryti. 24 bitai pikselyje, 8 bitai kiekvienam RGB, naudojama 1 pikseliui. • **Gray:** Naudoja juodos spalvos gradaciją vaizdui parodyti. 8 bitai pikselyje. • **Mono:** Parodo vaizdą juodai-baltą. 1 bitas pikselyje.
Darkness	Reguliuoja nuskaityto vaizdo šviesumą.

Nuskaitymas

Elementas	Aprašymas
Duplex	Pasirenka, ar aparatas nuskaitys vieną popieriaus pusę (1 Sided), abi popieriaus puses (2 Sided) arba abi popieriaus puses apverčiant (2 Sided Rotated). • **1 Sided:** Originalai, išspausdinti tik iš vienos pusės. • **2 Sided:** Originalams, išspausdintiems iš abiejų pusių. • **2 Sided Rotated:** Originalams, išspausdintiems iš abiejų pusių, tačiau nugarinė apversta 180 laipsnių. Jeigu originalas padedamas ant skenerio stiklą, įrenginys rodo langą, kuriuo nurodoma padėti kitą lapą. Įdėkite kitą originalą ir paspauskite YES. Kai užbaigsite, pasirinkite NO šiai parinkčiai.

Elementas	Aprašymas
File Policy	Prieš tęsdami užduoties apdorojimą per USB atminties įtaisą, galite pasirinkti taisyklę, taikomą sudarant failų pavadinimus. Jeigu serveris arba USB atminties įtaisas jau turi jūsų įvestą pavadinimą, jūs galite pakeisti pavadinimą, atšaukti užduoti arba perrašyti ją. • **Rename:** Išsiųstas failas išsaugomas skirtingu failo pavadinimu, kuris automatiškai užprogramuotas. • **Overwrite:** Perrašo esantį failą.
File Name	Sukuria failo pavadinimą, kad išsaugotų nuskaitytą informaciją.
Server Confirmation	Jūs galite nustatyti, kad aparatas spausdintų serverio patvirtinimo rezultatų ataskaitą. Jeigu pasirinksite **On-Error**, įrenginys ataskaitą spausdins tik tada, kai siuntimas bus nesėkmingas.

Elementas	Aprašymas
Email Confirmation	Jūs galite nustatyti, kad aparatas spausdintų elektroninio laiško patvirtinimo rezultatų ataskaitą. • Jeigu pasirinksite **On-Error**, įrenginys ataskaitą spausdins tik tada, kai siuntimas bus nesėkmingas. • Jeigu ataskaitoje yra simbolių arba šriftų, nepalaikomų aparato, galima išspausdinti **Unknown** vietoje simbolio / šrifto ataskaitoje.
PDF Encryption	Šifruoja PDF failus, kai jūsų nuskaitote originalus PDF formatu. Norėdami užšifruoti PDF failą, pasirinkite **On** ir nustatykite slaptažodį. Kad atidarytų failą, naudotojai turės įvesti slaptažodį
Subject	Nustato elektroninio laiško temą.
From	Nustato elektroninio laiško siuntėjo adresą.
CC	Siunčia elektroninio laiško kopiją dar vienam gavėjui / keliems gavėjams.
BCC	Tas pats, kaip **CC**, tačiau gavėjo vardas nerodomas.
WSD	Nuskaito originalus ir išsaugo nuskaitytą medžiagą prijungtame kompiuteryje, jeigu jis palaiko WSD („Web Sevice for Device“) funkciją.

Sistemos sąranka

Įrenginio sąranka

Kai kurie meniu gali būti nerodomi ekrane, priklausomai nuo parinkčių ar modelių. Tokiu atveju tai reiškia, kad jie netaikomi jūsų aparatui (žr. „Meniu apžvalga“ p. 38).

Norėdami pakeisti meniu parinktis:

- Valdymo skydelyje paspauskite (**Menu**) > **System Setup** > **Machine Setup**.
- Arba jutikliniame ekrane pasirinkite **Setup** > **Machine Setup** > **Next** > **Initial Setup**.
- Arba paspauskite **Setup** > **Machine Setup** > ir jutikliniame ekrane pasirinkite pageidaujamą meniu elementą.

Elementas	Aprašymas
Machine ID	Nustato aparato ID, kuris bus spausdinamas kiekviename siunčiamos faksogramos puslapyje.
Fax Number	Nustato fakso numerį, kuris bus spausdinamas kiekviename siunčiamos faksogramos puslapyje.
Date & Time	Nustato datą ir laiką.
Clock Mode	Nustato 12 arba 24 valandų laiko rodymo formatą.

Elementas	Aprašymas
Receive Mode	Parenka numatytąjį faksogramų gavimo režimą.
Receive code	Funkcija geriausiai veikia, kai jūs naudojate papildomą telefoną, prijungtą prie EXT lizdo jūsų aparato užpakalinėje dalyje. Jūs galite gauti fakso pranešimus iš tų, su kuriais kalbatės telefonu per papildomą įrenginį, taigi nereikės eiti prie fakso aparato. *9* yra gamykloje nustatytas nuotolinio priėmimo kodas (žr. „Faksogramų priėmimas su papildomu telefonu“ p. 352).
Select Country	Nustato šalį.
Sound/Volume	Nustatyti garso / garsumo parinktis.
Toner Status Alert	jei kasetėje baigėsi dažai, bus parodytas pranešimas, kuris informuos naudotoją, jog reikia pakeisti dažų kasetę. Galite nustatyti parinktį, kuria kontroliuojama, ar rodomas šis pranešimas.

Sistemos sąranka

Elementas	Aprašymas
ImageOverwrite	Jūs galite nustatyti, kad aparatas perrašytų duomenis, saugomus atmintyje. Aparatas perrašo duomenis skirtingais būdais, išvengdamas regeneravimo galimybių. • **Manual:** Spausdindamas, kopijuodamas, nuskaitydamas ir siųsdamas faksu aparatas laikinai naudoja atminties resursus. Saugumo sumetimais jūs galite nustatyti, kad aparatas jums nurodžius perrašinėtų saugią nekintamą, išliekamąją atmintį. Jeigu norite apsaugoti atminties resursus, galite rankiniu būdu perrašyti saugią nekintamą atmintį. • **Automatic:** Kai užduotis atlikta, atmintyje lieka laikinųjų vaizdų. Saugumo sumetimais jūs galite nustatyti, kad aparatas automatiškai perrašinėtų saugią nekintamą, išliekamąją atmintį. Jeigu norite apsaugoti atminties resursus, galite automatiškai perrašyti saugią nekintamą atmintį.
Language	Nustato valdymo skydelyje rodomo teksto kalbą.
Default Mode	Nustato numatytąjį aparato režimą: fakso, kopijavimo arba nuskaitymo.
Default Paper Size	Galite nustatyti numatytąjį popieriaus dydį.
Power Save	Nustato, kiek laiko įrenginys lauks prieš įjungdamas energijos taupymo režimą. Kai įrenginys ilgą laiką negauna duomenų, energijos suvartojimas automatiškai sumažinamas.

Elementas	Aprašymas
System Timeout	Nustato kiek laiko aparatas prisimena anksčiau naudotus kopijavimo nustatymus. Po to aparatas atstato numatytuosius kopijavimo nustatymus.
Job Timeout	Nustato kiek laiko spausdintuvas lauks prieš spausdindamas paskutinį lapą, kuris nesibaigia komanda spausdinti lapą.
Wakeup Event	Kai ši parinktis nustatyta **On**, įrenginį iš energijos taupymo režimo į aktyvų galite pervesti atlikdami šiuos veiksmus: • paspausdami bet kurį mygtuką valdymo skydelyje • įdėdami popieriaus į dėklą • atidarydami arba uždarydami priekinį dangtelį • ištraukdami arba įstumdami popieriaus dėklą • prijungdami USB atmintinę (tik modeliams, kurie palaiko USB atmintines) Jei įrenginys neturi liečiamojo ekrano, įrenginį iš energijos taupymo režimo į aktyvų galite pervesti paspausdami bet kurį mygtuką valdymo skydelyje, nesvarbu, kokia būtų šios parinkties nuostata.

Sistemos sąranka

Elementas	Aprašymas
Auto Continue	Nustato, ar įrenginys turi tęsti spausdinimą aptikęs, jog popierius neatitinka popieriaus nustatymų. • **0 Sec:** Ši parinktis leidžia jums tęsti spausdinimo darbus, kai popieriaus dydis, kurį jūs nustatėte, neatitinka popieriaus, kuris yra dėkle, matmenų. • **30 Sec:** jei nustatomas neatitikimas, parodomas klaidos pranešimas. Įrenginys palauks apie 30 sekundžių, tuomet automatiškai išvalys pranešimą ir tęs spausdinimą. • **Off:** jei nustatomas neatitikimas, įrenginys laukia, kol įdėsite tinkamo popieriaus.
Altitude Adjustment	Optimizuoja spausdinimo kokybę pagal įrenginio aukštį virš jūros lygio.
Humidity	Optimizuoja spausdinimo kokybę pagal aplinkos drėgnumą.
Auto CR	Leidžia pridėti naujos eilutės ženklą prie kiekvienos eilutės. Ši funkcija naudinga „Unix“ arba DOS naudotojams.
Firmware Version	Rodo gaminio programinės įrangos versiją.

Elementas	Aprašymas
Auto Tray Switch	Nustato, ar įrenginys turi tęsti spausdinimą aptikęs, jog popierius neatitinka. Pavyzdžiui, jei 1 ir 2 padėklai pripildyti to paties dydžio popieriaus, įrenginys automatiškai spausdins iš 2 padėklo, kai 1 padėkle baigsis popierius. Ši parinktis nerodoma, jeigu spausdintuvo tvarkyklėje **Paper Source** funkcijai pasirinkote **Auto** nustatymą.
Paper Substitution	Automatiškai pakeičia spausdintuvo tvarkyklių popieriaus dydį, kad būtų išvengta popieriaus dydžio nesutapimų tarp „Letter“ ir A4. Pavyzdžiui, jei aparate turite A4 dydžio popierių, tačiau spausdintuvo tvarkyklėse nustatytas „Letter“ popieriaus lapo dydis, aparatas spausdina ant A4 dydžio popieriaus ir atvirkščiai.
Skip Blank Pages	Spausdintuvas iš kompiuterio gaunamuose duomenyse aptinka ar puslapis tuščias, ar ne. Galite nustatyti ar spausdinti tuščius lapus, ar praleisti.

Sistemos sąranka

Elementas	Aprašymas
Tray Protection	Nusprendžia ar naudoti **Auto tray switch** funkciją, ar ne. Jei 1 dėklą nustatysite kaip **On**, jis bus praleidžiamas perjungiant dėklus. Ši nuostata veikia su kopijavimo arba spausdinimo darbais: Ji neįtakoja fakso darbų.
PDF Type	Leidžia jums pasirinkti PDF tipą, kai saugojate duomenis kaip PDF failą. • **Standard**: Išsaugo informaciją kaip paprastą PDF. • **PDF/A**: Išsaugo informaciją kaip PDF, kuris turi reikiamus duomenis perteikti save bet kurioje aplinkoje. PDF/A failas turi būti savarankiškas: jis negali remtis kitomis programomis arba atvaizduojamais šriftais, atidaromomis nuorodomis arba atkūrimo scenarijais, garso failais / video failais.

Elementas	Aprašymas
Stamp	Jūs galite pritaikyti spaudos funkciją. • **Item**: Kopijoje išspausdina laiką ir datą, IP adresą, puslapio numerį, įrenginio informaciją arba naudotojo ID. • **Opacity**: Jūs galite pasirinkti skaidrumą. • **Position**: Nustato padėtį.
Address Book	Parodo arba spausdina telefonų knygą arba el. pašto adresų sąrašą.
Import Setting	Importuoja USB laikmenoje saugomus duomenis į įrenginį.
Export Setting	Eksportuoja įrenginyje laikomus duomenis į USB laikmeną.
CLR Empty Msg	Ši parinktis rodoma, kai dažų kasetė tuščia. Galite išvalyti pranešimą apie tuščią kasetę.
Troubleshooting	Naudinga informacija apie tai, ką daryti klaidos atveju.

Sistemos sąranka

Elementas	Aprašymas
Eco Settings	Leidžia taupyti spaudos išteklius ir ekonomiškai spausdinti. • **Default Mode:** įjungia arba išjungia ekonominį režimą. **On force** (**On-Forced**): įjungia ekonominį režimą su slaptažodžiu. Jei naudotojas nori įjungti ar išjungi ekonominį režimą, jis turi įvesti slaptažodį. • **Select Template:** nustato ekonominio spausdinimo šablono nustatymų rinkinį programoje „SyncThru™ Web Service“.
Vapor Mode	Galite sumažinti spausdinimo metu išgarinamo vandens kiekį. • **Off:** Išjungia garinimo režimą. • **On:** Įjungia garinimo režimą. • **Auto:** Automatiškai įjungia garų režimą, pagal laiką praleistą didelio drėgnumo aplinkoje.

Elementas	Aprašymas
Auto Power Off	Automatiškai išjungia maitinimą, jei įrenginys energijos taupymo režime išbuvo **Auto Power Off** > **On** > **Timeout** nustatytą laiko tarpą. • Norėdami vėl įjungti įrenginį, paspauskite (**Power/Wakeup**) mygtuką valdymo skydelyje (įsitikinkite ar įjungtas pagrindinis maitinimo šaltinis). • Jei paleisite spausdintuvo tvarkyklę arba **Samsung Easy Printer Manager**, laikas automatiškai pratęsiamas. • Kol įrenginys yra prijungtas prie tinklo arba spausdina, funkcija **Auto Power Off** neveikia.
• **Image Management** • **Image Mar.**	Leidžia reguliuoti spalvų nustatymus, pvz., spalvų registraciją, spalvų sodrumą ir t. t.

Sistemos sąranka

Elementas	Aprašymas
Custom Color	Šis meniu leidžia nustatyti kiekvienos spalvos kontrastą. • **Default:** Automatiškai optimizuoja spalvas. • **Print Density:** Leidžia rankiniu būdu reguliuoti spausdinimo spalvų intensyvumą. Reguliuoja spalvų intensyvumą. Geriausiai spalvų kokybei, rekomenduojama naudoti nustatymą **Default** .
• **Auto Color Reg.** • **Auto Color Registration**	Spausdintuvas virtualiai spausdina tam tikro pavyzdžio vaizdą, kad sukalibruotų spalvų spausdinimo padėtį. Ši funkcija padaro spalvotą vaizdą ryškesnį ir aiškesnį, o tai reiškia, kad įrenginys popieriuje spausdina vaizdą labiau panašų į matomą ekrane. Jei perkėlėte įrenginį, šį meniu rekomenduojame valdyti rankiniu būdu.

Elementas	Aprašymas
Tone Adjustment	• **Default**: Įrenginys automatiškai sukalibruoja taikomą dažų tankio nustatymą, kad būtų užtikrinta geriausia galima spalvoto spausdinimo kokybė. Jei pasirinksite „Off“, įrenginys bus sukalibruotas taikant numatytąjį gamyklinį dažų tankio nustatymą. • **Auto Tone Adjustment** (**Auto Tone Adj.**): Leidžia automatiškai reguliuoti atspalvius, geriausiai spausdinimo kokybei. • **Calibration ID Sensor** (**Cal. ID Sensor**): Automatiškai apskaičiuoja eksploatacinių medžiagų, pvz., dažų arba įrenginio dalių, kiekio sumažėjimą arba susidėvėjimą ir naudoja šią informaciją spalvų tankiui reguliuoti. Pvz., jei geltonos spalvos kasetė baigiasi, įrenginys apskaičiuoja geltonos spalvos kasetės likutį ir sureguliuoja spalvų tankį taip, kad spausdiniai būtų geros kokybės.

Sistemos sąranka

Popieriaus sąranka

Kai kurie meniu gali būti nerodomi ekrane, priklausomai nuo parinkčių ar modelių. Tokiu atveju tai reiškia, kad jie netaikomi jūsų aparatui (žr. „Meniu apžvalga“ p. 38).

Norėdami pakeisti meniu parinktis:

- Valdymo skydelyje paspauskite (**Menu**) > **System Setup** > **Paper Setup**.
- Arba jutikliniame ekrane paspauskite **Setup** > **Machine Setup** > **Next** > **Paper Setup**.

Elementas	Aprašymas
Paper Size	Pagal poreikius nustato A4, „Letter“ arba kitą popieriaus dydį.
Paper Type	Parenka kiekvieno dėklo popieriaus tipą.
Paper Source	Pasirenka dėklą, iš kurio bus imamas popierius.
Margin	Nustato dokumento paraštes.

Elementas	Aprašymas
Common Margin	• **Simplex Margin:** nustato vienpusio spausdinimo paraštę. • **Duplex Margin:** nustato dvipusio spausdinimo paraštę. • **Binding:** kai spausdinate ant abiejų lapo pusių, A ir B pusės arčiausiai susegimo krašto esančios paraštės bus vienodos. Taip pat abiejų pusių susegimo kraštui priešingo krašto paraštės bus vienodos. • **Top Margin:** nustato viršutinę paraštę. • **Left Margin:** nustato kairiąją paraštę.
Emulation Margin	Nustato emuliuojamo spaudinio lapo paraštes. • **Top Margin:** nustato viršutinę paraštę. • **Left Margin:** nustato kairiąją paraštę.
MP Tray	Nustato iš daugiafunkcinio dėklo imamo popieriaus paraštes. • **Simplex Margin:** nustato vienpusio spausdinimo paraštę. • **Duplex Margin:** nustato dvipusio spausdinimo paraštes. • **Top Margin:** nustato viršutinę paraštę. • **Left Margin:** nustato kairiąją paraštę.
Manual Feeder	Nustato iš rankinio tiektuvo imamo popieriaus paraštes.

Elementas	Aprašymas
Tray Confirm	Suaktyvina dėklo patvirtinimo pranešimą. Jei atidarysite ir uždarysite dėklą, bus atvertas langas, kuriame klausiama, ar norite nustatyti į ką tik atidarytą dėklą įdėto popieriaus dydį ir tipą.
<Tray X>	Nustato iš dėklo imamo popieriaus paraštes. • **Simplex Margin:** nustato vienpusio spausdinimo paraštę. • **Duplex Margin:** nustato dvipusio spausdinimo paraštes. • **Top Margin:** nustato viršutinę paraštę. • **Left Margin:** nustato kairiąją paraštę.

Sound/Volume

Kai kurie meniu gali būti nerodomi ekrane, priklausomai nuo parinkčių ar modelių. Tokiu atveju tai reiškia, kad jie netaikomi jūsų aparatui (žr. „Meniu apžvalga“ p. 38).

Norėdami pakeisti meniu parinktis:

- Valdymo skydelyje paspauskite (**Menu**) > **System Setup** > **Sound**.
- Arba jutikliniame ekrane pasirinkite **Setup** > **Machine Setup** > **Next** > **Initial Setup** > **Sound/Volume**.

Elementas	Aprašymas
Key Sound	įjungia arba išjungia klavišų garsą. Jei ši parinktis įjungta, kiekvieną kartą paspaudus klavišą girdimas garsinis signalas.
Alarm Sound	Įjungia arba išjungia garso signalą. Jei ši parinktis įjungta, įvykus klaidai ar užbaigus fakso ryšio seansą pasigirsta garsinis signalas.

Sistemos sąranka

Elementas	Aprašymas
Speaker Volume	Įjungia arba išjungia telefono linijos garsus per garsiakalbį, pavyzdžiui, rinkimo toną arba fakso toną. Kai šiai parinkčiai nustatyta **Comm.**, tai reiškia, kad garsiakalbis bus įjungtas, kol atsilieps nuotolinis įrenginys. Jūs galite reguliuoti garsumo lygį, naudodami **On Hook Dial**. Garsiakalbio garsumą reguliuoti galima tik tada, kai sujungta telefono linija. **a** Valdymo skydelyje paspauskite (faksas). **b** Paspauskite **On Hook Dial**. Per garsiakalbį bus girdimas rinkimo tonas. **c** Spauskite rodykles, kol išgirsite pageidaujamą garsumą. **d** Paspauskite **On Hook Dial**, kad išsaugotumėte pakeitimą ir grįžtumėte į parengto naudoti režimą.
Dial Tone volume	Nustato rinkimo tono garsumą. Galite pasirinkti skirtingus lygius.
Ring Volume	Nustato skambėjimo garsumą. Galite pasirinkti skirtingus lygius.

ataskaitos

Kai kurie meniu gali būti nerodomi ekrane, priklausomai nuo parinkčių ar modelių. Tokiu atveju tai reiškia, kad jie netaikomi jūsų aparatui (žr. „Meniu apžvalga“ p. 38).

Norėdami pakeisti meniu parinktis:

- Valdymo skydelyje paspauskite (**Menu**) > **System Setup** > **Report**.
- Arba jutikliniame ekrane pasirinkite **Setup** > **Machine Setup** > **Next** > **Reports**.

Elementas	Aprašymas
Configuration	Spausdina visos įrenginio konfigūracijos ataskaitą.
• **Supplies Info.** • **Supplies Information**	Spausdina eksploatacinių medžiagų informacijos puslapį.
Address Book	Spausdina visus elektroninio pašto adresus šiuo metu saugomus aparato atmintyje.
Demo Page	Spausdina demonstracinį puslapį, pagal kurį galima patikrinti, ar įrenginys tinkamai spausdina.
Fax Send Confirmation	Išspausdina fakso patvirtinimo rezultatus.

Sistemos sąranka

Elementas	Aprašymas
Fax Sent	Spausdina informacija apie pastarąjį kartą išsiųstas faksogramas.
Fax Received	Spausdina informacija apie pastarąjį kartą gautas faksogramas.
Email Sent	Spausdina informacija apie pastarąjį kartą išsiųstus elektroninius laiškus.
• **Fax Scheduled Jobs** • **Fax Schedule Jobs**	Spausdina sąrašą dokumentų, kurie šiuo metu yra išsaugoti atidėtiems faksogramų siuntimams, su kiekvieno darbo pradžios laiku ir tipu.
Network Configuration	Spausdina informacija apie jūsų įrenginio tinklą ir konfigūraciją.
PCL Font List	Spausdina PCL šriftų sąrašą.
PS Font List	Spausdina PS/PS3 šriftų sąrašą.
Usage Counter	Spausdina naudojimo informacijos puslapį. Šiame puslapyje nurodytas bendras išspausdintų puslapių skaičius.
Fax Options	Spausdina faksogramų ataskaitų informaciją.
Account	Ši ataskaita galima tik įjungus užduočių apskaitą naudojant SyncThru™ Web Admin Service. Galite spausdinti kiekvieno naudotojo spaudinių skaičiaus ataskaitą.

Techninė priežiūra

Kai kurie meniu gali būti nerodomi ekrane, priklausomai nuo parinkčių ar modelių. Tokiu atveju tai reiškia, kad jie netaikomi jūsų aparatui (žr. „Meniu apžvalga“ p. 38).

Norėdami pakeisti meniu parinktis:

- Valdymo skydelyje paspauskite (**Menu**) > **System Setup** > **Maintenance**.

Elementas	Aprašymas
CLR Empty Msg.	Ši parinktis rodoma, kai dažų kasetė tuščia. Galite išvalyti pranešimą apie tuščią kasetę.
Supplies Life	Rodo eksploatacinių medžiagų naudojimo trukmės indikatorius (žr. „Priedų eksploatavimo trukmės stebėjimas“ p. 113).
Image Mar.	Leidžia reguliuoti spalvų nustatymus, pvz., spalvų registraciją, spalvų sodrumą ir t. t.
TonerLow Alert	Pasirenkama, kada pranešti, kad kasetėje liko mažai dažų arba jų neliko visai (žr. „Įspėjimo apie mažą dažų lygį nustatymas“ p. 114).

Sistemos sąranka

Elementas	Aprašymas
Serial Number	Rodo įrenginio serijos numerį. Jį galite rasti, kai kviečiate aptarnavimo tarnybą arba registruojatės kaip naudotojas „Samsung“ interneto svetainėje.
Paper Stacking	Jei įrenginį eksploatuojate drėgnoje vietoje arba dėl per didelės drėgmės naudojate drėgną spausdinimo mediją, spaudiniai išvesties dėkle gali būti banguoti ir netinkamai sudėti į krūvą. Tokiu atveju galite nustatyti, kad įrenginys naudotų šią funkciją ir spaudiniai būtų tvirtai sudėti į krūvą. Tačiau naudojantis šia funkcija sulėtėja spausdinimo greitis.
Ram Disk	Įjungia / išjungia RAM diską, naudojamą užduotims tvarkyti.

Darbų valdymas

Kai kurie meniu gali būti nerodomi ekrane, priklausomai nuo parinkčių ar modelių. Tokiu atveju tai reiškia, kad jie netaikomi jūsų aparatui (žr. „Meniu apžvalga“ p. 38).

Norėdami pakeisti meniu parinktis:

- Valdymo skydelyje paspauskite (**Menu**) > **System Setup** > **Job Manage**.

Elementas	Aprašymas
Active Job	Rodo laukiančių spausdinimo darbų sąrašą.
Stored Job	Rodo spausdinimo darbų saugomų diske sąrašą.
Secured Job	Rodo spausdinimo darbų saugomų diske sąrašą.

Sistemos sąranka

Adresų knygos sąranka

Kai kurie meniu gali būti nerodomi ekrane, priklausomai nuo parinkčių ar modelių. Tokiu atveju tai reiškia, kad jie netaikomi jūsų aparatui (žr. „Meniu apžvalga“ p. 38).

- Liečiamajame ekrane spauskite **Setup** > **Machine Setup** > **Next** > **Address Book**.

Parinktis	Aprašymas
PhoneBook	Prideda, rodo, spausdina arba ištrina telefonų knygos sąrašą. Be to galite sukurti grupę.
Email	Prideda, rodo arba spausdina elektroninio pašto adresų sąrašą. Be to galite sukurti grupę.
Print	Išspausdina adresatų knygą.
Reset	Atkuria esančią adresatų knygą.

Dokumentų dėžutė

Kai kurie meniu gali būti nerodomi ekrane, priklausomai nuo parinkčių ar modelių. Tokiu atveju tai reiškia, kad jie netaikomi jūsų aparatui (žr. „Meniu apžvalga“ p. 38).

Arba paspauskite **Document Box** > **Next** > jutikliniame ekrane pasirinkite pageidaujamą meniu elementą.

Parinktis	Aprašymas
System Boxes	Laiko išspausdintą informaciją arba išspausdina saugų lapą. • **Stored Print:** Išspausdina laikomą medžiagą be slaptažodžio įvedimo. • **Secured Print:** Išspausdina laikomą medžiagą su slaptažodžio įvedimu.
Shared Folder	Nurodykite bendrintą aplanką tinkle ir išsaugokite savo užduotis ten.

Sistemos sąranka

Tinklo sąranka

Kai kurie meniu gali būti nerodomi ekrane, priklausomai nuo parinkčių ar modelių. Tokiu atveju tai reiškia, kad jie netaikomi jūsų aparatui (žr. „Meniu apžvalga“ p. 38).

Šią funkciją taip pat galite naudoti SyncThru™ Web Service. Prie tinklo prijungtame kompiuteryje atidarykite naršyklę ir įveskite įrenginio IP adresą. Kai atsidarys langas SyncThru™ Web Service, spustelėkite **Settings** > **Network Settings** (žr. „SyncThru™ Web Service naudojimas“ p. 364).

- Valdymo skydelyje paspauskite (**Menu**) > **System Setup** > **Network**.
- Arba jutikliniame ekrane pasirinkite **Setup** > **Machine Setup** > **Next** > **Network Setup**.

Parinktis	Aprašymas
TCP/IP (IPv4)	Nustato atitinkamą protokolą ir sukonfigūruoja parametrus, naudojamus tinklo aplinkoje (žr. „IP adreso nustatymas“ p. 193). Yra daug parametrų, kuriuos reikia nustatyti. Jei nesate tikri, palikite esamus arba kreipkitės į tinklo administratorių.
TCP/IP (IPv6)	Pasirinkite šią parinktį, jei tinklo aplinkoje naudojamas IPv6 (žr. „„IPv6“ konfigūravimas“ p. 207).
Ethernet Speed	Sukonfigūruokite tinklo perdavimo greitį. Pakeitus šią parinktį įjungia arba išjungia maitinimą.
802.1x	Galite nustatyti naudotojų autentifikavimą tinkle. Jei norite gauti išsamesnės informacijos, kreipkitės į tinklo administratorių.
Wireless	Pasirinkite šią parinktį, jei norite naudoti belaidį tinklą.

Sistemos sąranka

Parinktis	Aprašymas
Clear Settings	Tinklo nustatymams grąžinamos numatytosios reikšmės. Pakeitus šią parinktį įjungia arba išjungia maitinimą.
Network Configuration	Šiame sąraše rodoma informacija apie jūsų įrenginio tinklą ir konfigūraciją.
• **Net. Activate** • **Ethernet Activate**	Galite įjungti arba išjungti eterneto naudojimą. Pakeitus šią parinktį įjungia arba išjungia maitinimą.
Http Activate	Galite įjungti arba išjungti SyncThru™ Web Service. Pakeitus šią parinktį įjungia arba išjungia maitinimą.

Parinktis	Aprašymas
WINS	Galite konfigūruoti WINS serverį. WINS(„Windows“ interneto vardų tarnyba) naudojama „Windows“ operacinėje sistemoje. Pakeitus šią parinktį įjungia arba išjungia maitinimą.
SNMP V1/V2	Galite nustatyti SNMP (paprastas tinklo tvarkymo protokolas). Administratoriai gali naudoti SNMP įrenginiams esantiems tinkle stebėti ir tvarkyti.
SNTP	Galite nustatyti SNTP (paprastas tinklo laiko protokolas) nustatymus. SNTP sinchronizuoja kompiuterio sistemų laikrodžius per internetą (NTP) kad keičiantis duomenimis nebūtų laiko skirtumų.
UPnP(SSDP)	Galite nustatyti UPnP protokolą. Pakeitus šią parinktį įjungia arba išjungia maitinimą.
MDNS	Galite nustatyti mDNS (daugiaabonenčio transliavimo domeno vardų sistemos) nustatymus.
SetIP	Galite nustatyti „SetIP“ nustatymus.

Sistemos sąranka

Parinktis	Aprašymas
SLP	Galite konfigūruoti SLP (tarnybos vietos protokolo) nustatymus. Šis protokolas leidžia valdančiosioms programoms rasti tarnybas vietiniame tinkle be išankstinės konfigūracijos. Pakeitus šią parinktį įjungia arba išjungia maitinimą.

Administratoriaus sąranka

Kai kurie meniu gali būti nerodomi ekrane, priklausomai nuo parinkčių ar modelių. Tokiu atveju tai reiškia, kad jie netaikomi jūsų aparatui (žr. „Meniu apžvalga“ p. 38).

Jutikliniame ekrane spauskite **Setup** > **Admin Setup** > **Next**.

Elementas	Aprašymas
User Access Control	Jūs galite kontroliuoti naudotojų patekimą prie aparato. Galite priskirti skirtingus leidimo lygius, kuriuos turės kiekvienas aparato naudotojas. Šią funkciją taip pat galite naudoti SyncThru™ Web Service. Prie tinklo prijungtame kompiuteryje atidarykite naršyklę ir įveskite įrenginio IP adresą. Kai atsidarys langas SyncThru™ Web Service, spustelėkite kortelę **Security** > **User Access Control** (žr. „Patvirtintų naudotojų registravimas“ p. 316).
Change Admin. Password	Pakeičia įrenginyje nustatytą prieigos prie meniu **Admin Setup** slaptažodį.
Firmware Upgrade	Kad atnaujintumėte programinę įrangą, nustatykite šią parinktį kaip **On** ir atsisiųskite programinės įrangos failą.
Stamp	Nustato spaudo funkciją, kad patektumėte prie „Admin Setup“ meniu.

Eco

Kai kurie meniu gali būti nerodomi ekrane, priklausomai nuo parinkčių ar modelių. Tokiu atveju tai reiškia, kad jie netaikomi jūsų aparatui (žr. „Meniu apžvalga“ p. 38).

Norėdami pakeisti meniu parinktis:

- Paspauskite **Eco** > ir liečiamajame ekrane pasirinkite pageidaujamą meniu elementą.

Elementas	Aprašymas
Eco-On	Pasirinkite eko-režimą ir pakeiskite ON/OFF arba priverstinio įjungimo parinktį.
Settings	Nustato ekonomišku spausdinimu susijusius nustatymus ir keičia numatytuosius nustatymus. • **Default Mode:** Pasirinkite, jei norite įjungti arba išjungti numatytąjį režimą. • **Feature Configuration:** Pasirinkite režimą **Default** arba režimą **Custom**.

tiesioginis USB

Kai kurie meniu gali būti nerodomi ekrane, priklausomai nuo parinkčių ar modelių. Tokiu atveju tai reiškia, kad jie netaikomi jūsų aparatui (žr. „Meniu apžvalga“ p. 38).

Norėdami pakeisti meniu parinktis:

- Spauskite **Direct USB** > ir jutikliniame ekrane pasirinkite pageidaujamą meniu elementą.

Elementas	Aprašymas
Print From	Rodo failų sąrašą iš **File Navigation**. Pasirinkite norimą spausdinti failą.
Scan to USB	Nustato nuskaitymo paskirties vietą į USB. Galite nuskaityti originalus ir išsaugoti nuskaitytus vaizdus USB įrenginyje.
File Manage	Rodo failų sąrašą iš **File Navigation**. Pasirinkite norimą pašalinti failą. Galite suformatuoti USB įrenginį.
Show Space	Rodo laisvos vietos likutį.

4. Specialiosios funkcijos

Šiame skyriuje aiškinamos specialios kopijavimo, nuskaitymo, faksogramų siuntimo ir spausdinimo funkcijos.

- **Aukščio reguliavimas** 308
- **Elektroninio pašto adreso laikymas** 309
- **Įvairių simbolių įvedimas** 311
- **Fakso adresų knygelės nustatymas** 312
- **Patvirtintų naudotojų registravimas** 316
- **Spausdinimo funkcijos** 317
- **Nuskaitymo funkcija** 335
- **Fakso funkcija** 344
- **Bendrinto aplanko funkcijos naudojimas** 355
- **Pasirinktinių įrenginio funkcijų naudojimas** 356

- Šiame skyriuje aprašytos procedūros daugiausiai paremtos operacine sistema „Windows 7“.
- Kai kuriuose modeliuose norint pereiti į žemesnio lygmens meniu gali reikėti paspausti mygtuką **OK**.

Aukščio reguliavimas

Spausdinimo kokybę įtakoja atmosferos slėgis, kurį lemia įrenginio aukštis virš jūros lygio. Toliau pateikiama informacija padės jums nustatyti įrenginį taip, kad būtų užtikrinta geriausia spausdinimo kokybė.

Prieš nustatydami aukščio reikšmę, nustatykite vietos, kurioje esate, aukštį virš jūros lygio.

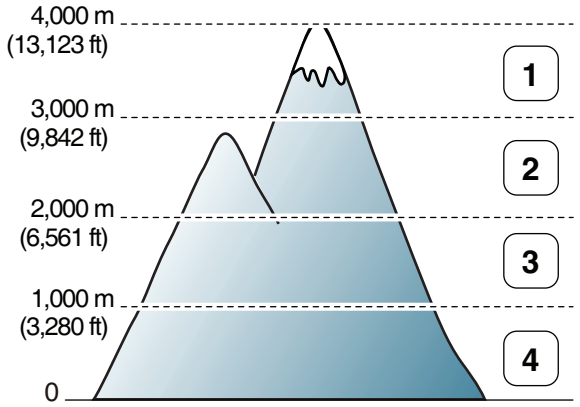

1 **High 3**
2 **High 2**
3 **High 1**
4 **Normal**

Aukščio reikšmę galite nustatyti **Device Settings** esančiuose programoje Samsung Easy Printer Manager.

- „Windows“ ir „Mac“ naudotojai, tą gali nustatyti **Samsung Easy Printer Manager** > **(perjunkite į papildomą režimą)** > **Device Settings**, žr. „Device Settings“ p. 371.

- Jei įrenginys prijungtas prie tinklo, aukštį galite nustatyti su programa „SyncThru™ Web Service“ (žr. „SyncThru™ Web Service naudojimas“ p. 364).
- Aukštį virš jūros lygio taip pat galite nustatyti įrenginio ekrano parinktimi **System Setup** (žr. „Pagrindiniai įrenginio nustatymai“ p. 52).

Elektroninio pašto adreso laikymas

Šios funkcijos gali nebūti, priklausomai nuo modelio arba papildomų priedų (žr. „Funkcijos pagal modelius“ p. 8).

Naudodami „SyncThru™ Web Service“ adresų knygelėje galite nustatyti el. pašto adresus, kuriuos dažnai naudojate, ir po to lengvai ir greitai įvesti el. pašto adresus nurodydami jiems priskirtus vietos numerius adresų knygelėje.

Laikymas jūsų aparate

Norėdami nuskaityti ir išsiųsti paveikslą kaip elektroninio laiško priedą, turite nustatyti el. pašto adresą, naudodami „SyncThru™ Web Service".

1. Prieiga prie „SyncThru™ Web Service“ (žr. „SyncThru™ Web Service naudojimas“ p. 364).
2. Spustelėkite **Login** svetainės SyncThru™ Web Service viršuje dešinėje.
3. Įveskite **ID** ir **Password**, tada spustelėkite **Login**. Saugumo sumetimais rekomenduojame pakeisti numatytąjį slaptažodį.
   - **ID: admin**
   - **Password: sec00000**
4. Spustelėkite **Address Book** > **Individual** > **Add**.
5. Pasirinkite **Speed No.** ir įveskite elektroninio pašto adresą ir fakso numerį.

Jei reikia nustatyti SMB arba FTP serverio informaciją, pažymėkite SMB arba FTP ir nustatykite informaciją.

6. Spustelėkite **Apply**.

Jeigu sukuriate grupę,

1. Spustelėkite **Address Book** > **Group** > **Add Group**.
2. Pasirinkite **Speed No.** ir įveskite **Group Name**.
   Galėsite lengvai pridėti pavienius adresus, jei pažymėsite **Yes** parinkčiai **Add individual(s) after this group is created**.
3. Spustelėkite **Apply**.

Elektroninio pašto adreso laikymas

El. pašto adreso paieška

Nuosekli paieška atmintyje

1 Valdymo skydelyje pasirinkite (nuskaitymas) > (**Address Book**) > **Search&Send** > Pasirinkite adresų grupę > **All**.

Arba valdymo skydelyje pasirinkite **Scan to** > (**Address Book**) > **Search&Send** > Select an address group > **All**.

Arba liečiamajame ekrane pasirinkite **Setup** > **Machine Setup** > **Next** > **Address Book** > **Email** > **View List** > **Individual** arba **Group**.

2 Ieškoti galite aukštyn arba žemyn, atminties rodiklio (skaitine) tvarka, o suradę pasirinkite norimą vardą ir adresą.

Paieška pagal konkrečią pirmąją raidę

1 Valdymo skydelyje pasirinkite (nuskaitymas) > (**Address Book**) > **Search&Send** > Pasirinkite adresų grupę > **ID**.

Arba valdymo skydelyje pasirinkite **Scan to** > (**Address Book**) > **Search&Send** > Select an address group > **ID**.

2 Įveskite kelias pirmąsias pageidaujamo vardo raides.

3 Spaudinėkite rodykles, kol rasite norimą vardą ir numerį.

Įvairių simbolių įvedimas

Atliekant įvairias užduotis, gali tekti įvesti vardus ir numerius. Pavyzdžiui, kai konfigūruojate įrenginį, įvedate savo vardą ar įmonės pavadinimą bei fakso numerį. Kai atmintyje išsaugote fakso numerius ar el. pašto adresus, kartu galite įvesti atitinkamus vardus.

Raidžių ir skaičių įvedimas

Spauskite mygtuką tol, kol reikiama raidė atsiras ekrane. Pavyzdžiui, kad įvestumėte raidę O, paspauskite mygtuką 6, kuris pažymėtas MNO. Kaskart paspaudus 6, ekrane bus rodoma skirtinga raidė: M, N, O, m, n, o ir galiausiai 6. Norėdami surasti norimą įvesti raidę, žr. „Raidžių ir skaičių klaviatūra“ p. 311.

- Du kartus paspaudę 1 galite įvesti tarpą.
- Norėdami pašalinti paskutinį skaičių ar simbolį, paspauskite mygtuką su rodykle į kairę, dešinę arba aukštyn žemyn.

Raidžių ir skaičių klaviatūra

- Specialių simbolių rinkiniai gali skirtis nuo jūsų įrenginio, priklausomai nuo įrenginio funkcijų ar modelio.
- Priklausomai nuo atliekamos užduoties, kai kurios iš šių klavišų reikšmių gali nepasirodyti.

Klavišas	Priskirti numeriai, raidės ar simboliai
1	@ / . ’ 1
2	A B C a b c 2
3	D E F d e f 3
4	G H I g h i 4
5	J K L j k l 5
6	M N O m n o 6
7	P Q R S p q r s 7
8	T U V t u v 8
9	W X Y Z w x y z 9
0	& + - , 0
*	* % ^ _ ~ ! # $ ( ) [ ] (Šie simboliai galimi kai įvedate tinklo atpažinimo duomenis.)
#	# = | ? " : { } < > ; (Šie simboliai galimi kai įvedate tinklo atpažinimo duomenis.)

Fakso adresų knygelės nustatymas

Ši funkcija nepalaikoma CLX-419xN/CLX-626xND (žr. „Įvairios savybės“ p. 11).

Naudodami „SyncThru™ Web Service“ galite nustatyti greituosius, dažnai naudojamus fakso numerius, ir po to lengvai ir greitai įvesti fakso numerius nurodydami jiems priskirtus vietos numerius adresų knygelėje.

Sparčiojo rinkimo numerio registravimas

1. Valdymo skydelyje pasirinkite (faksas) > (**Address Book**) > **New & Edit** > **Speed Dial**.

   Arba liečiamajame ekrane pasirinkite **Setup** > **Machine Setup** > **Next** > **Address Book** > **Phone Book** > **View List** > **Individual** > (parinktys) > **Add**.

2. Įveskite sparčiojo rinkimo numerį ir paspauskite **OK**.

Jei įrašas jau išsaugotas jūsų pasirinktoje pozicijoje, ekrane atsiras pranešimas, kuriuo leidžiama pakeisti pozicijos numerį. Norėdami pradėti nuo kito sparčiojo rinkimo numerio, paspauskite (**Back**).

3. Įveskite pageidaujamą vardą ir paspauskite **OK**.

4. Įveskite pageidaujamą fakso numerį ir paspauskite **OK**.

5. Paspauskite mygtuką (**Stop/Clear**) arba pradžios () piktogramą, kad grįžtumėte į parengto naudoti režimą.

Sparčiojo rinkimo numerių naudojimas

Kai būsite paraginti įvesti paskirties vietos numerį, kai siunčiate faksogramą, įveskite sparčiojo rinkimo numerio poziciją, kurioje išsaugotas reikiamas numeris.

- Vienaženklei (0-9) sparčiojo rinkimo numerio pozicijai įvesti nuspauskite ir palaikykite atitinkamą skaičių klaviatūros mygtuką ilgiau kaip 2 sekundes.
- Dviženklei ar triženklei sparčiojo rinkimo numerio pozicijai įvesti nuspauskite pirmojo skaičiaus (skaičių) mygtuką, o paskui palaikykite paskutinio skaitmens mygtuką ilgiau kaip 2 sekundes.

Lai CLX-419xFW/C186xFW/CLX-626xFW,

1. Jutikliniame ekrane paspauskite **Fax** > **Speed Dial Send** arba **Group Dial Send** > **Next**.

2. Pasirinkite norimą numerį.

3. Paspauskite **Send**.

Fakso adresų knygelės nustatymas

Sparčiojo rinkimo numerių redagavimas

1. Valdymo skydelyje pasirinkite (faksas) > (**Address Book**) > **New & Edit** > **Speed Dial**.

   Arba liečiamajame ekrane pasirinkite **Setup** > **Machine Setup** > **Next** > **Address Book** > **Phone Book** > **View List** > **Individual**.

2. Įjunkite norimą redaguoti sparčiojo rinkimo numerį ir paspauskite **OK**.

3. Pakeiskite vardą ir paspauskite **OK**.

4. Pakeiskite fakso numerį ir paspauskite **OK**.

5. Paspauskite mygtuką (**Stop/Clear**) arba pradžios () piktogramą, kad grįžtumėte į parengto naudoti režimą.

Grupės rinkimo numerio registravimas

1. Valdymo skydelyje pasirinkite (faksas) > (**Address Book**) > **New & Edit** > **Group Dial** .

   Arba liečiamajame ekrane pasirinkite **Setup** > **Machine Setup** > **Next** >**Address Book** > **Phone Book** > **View List** > **Group**>

   (parinktys) > **Add**.

2. Įveskite grupės rinkimo numerį ir paspauskite **OK**.

   Jei įrašas jau išsaugotas jūsų pasirinktoje pozicijoje, ekrane atsiras pranešimas, kuriuo leidžiama pakeisti pozicijos numerį. Norėdami pradėti nuo kito sparčiojo rinkimo numerio, paspauskite (**Back**).

3. Ieškokite įvesdami kelias pirmas greitojo rinkimo vardo raides, kad pridėtumėte jį į grupę.

4. Pasirinkite norimą vardą ir numerį ir paspauskite **OK**.

5. Pasirinkite **Yes**, kai pasirodys **Add?**.

6. Pakartokite 3 žingsnį, jei prie grupės norite pridėti kitą sparčiojo rinkimo numerį.

7. Kai baigsite, pasirinkite **No** kai pasirodys **Another No.?** ir spauskite **OK**.

8. Paspauskite mygtuką (**Stop/Clear**) arba pradžios () piktogramą, kad grįžtumėte į parengto naudoti režimą.

Fakso adresų knygelės nustatymas

Grupės rinkimo numerių redagavimas

1. Valdymo skydelyje pasirinkite (faksas) > (**Address Book**) > **New & Edit** > **Group Dial** .

   Arba liečiamajame ekrane pasirinkite **Setup** > **Machine Setup** > **Next** > **Address Book** > **Phone Book** > **View List** > **Group**.

2. Įjunkite norimą redaguoti grupės rinkimo numerį ir paspauskite **OK**.

3. Įveskite norimą pridėti greitojo rinkimo numerį ir spauskite **OK**, kai pasirodys **Add?**.

   Įveskite grupėje išsaugotą greitojo rinkimo numerį ir spauskite **OK**, pasirodžius **Delete?**.

4. Paspauskite **OK**, jei norite pridėti arba ištrinti numerį.

5. Norėdami pridėti ar pašalinti daugiau numerių, kartokite 3 žingsnį.

6. Pasirinkite **No** pasirodžius **Another No.?** ir spauskite **OK**.

7. Paspauskite mygtuką (**Stop/Clear**) arba pradžios () piktogramą, kad grįžtumėte į parengto naudoti režimą.

Adresų knygelės įrašo paieška

Atmintyje išsaugotą numerį galima surasti dviem būdais. Jūs galite nuosekliai skaityti nuo A iki Z arba galite ieškoti įvedę kelias pirmąsias su numeriu susieto vardo raides.

1. Valdymo skydelyje pasirinkite (faksas) > (**Address Book**) > **Search & Dial** > **Speed Dial** arba **Group Dial**.

2. Įveskite **All** arba **ID** ir spauskite **OK**.

3. Spauskite vardą ir numerį arba klaviatūros mygtuką, pažymėta raide, kurios norite ieškoti.

   Pavyzdžiui, jeigu norite ieškoti vardo „MOBILUS“, spauskite mygtuką **6**, kuris pažymėtas raidėmis „MNO“.

4. Paspauskite mygtuką (**Stop/Clear**), kad grįžtumėte į parengto naudoti režimą.

Fakso adresų knygelės nustatymas

Adresų knygelės spausdinimas

Galite patikrinti adresų knygos **Address Book** nustatymus išspausdindami sąrašą.

1 Valdymo skydelyje pasirinkite (faksas) > (**Address Book**) > **Print**.

Arba jutikliniame ekrane pasirinkite **Setup** > **Machine Setup** > **Next** > **Reports** > **Address Book**.

2 Paspauskite **OK**.

Įrenginys pradės spausdinti.

Patvirtintų naudotojų registravimas

Šios funkcijos gali nebūti, priklausomai nuo modelio arba papildomų priedų (žr. „Funkcijos pagal modelius“ p. 8).

Norėdami nuskaitytus, nukopijuotus vaizdus arba fakso duomenis saugiai siųsti elektroniniu paštu arba per tinklo serverį, naudodami „SyncThru™ Web Service“ aparate turite užregistruoti patvirtintų naudotojų paskyrų informaciją.

1. Prieiga prie „SyncThru™ Web Service“ (žr. „SyncThru™ Web Service naudojimas“ p. 364).
2. Spustelėkite **Login** svetainės SyncThru™ Web Service viršuje dešinėje.
3. Įveskite **ID** ir **Password**, tada spustelėkite **Login**. Saugumo sumetimais rekomenduojame pakeisti numatytąjį slaptažodį.
   - **ID: admin**
   - **Password: sec00000**
4. Spustelėkite **Security** > **User Access Control** > **Authentication**.
5. **Authentication Mode** pasirinkite **Basic Authentication**, po to **AA Method** meniu pasirinkite **Local Authentication** ir paspauskite.
6. Spustelėkite **Apply**.
7. Atsidariusiame patvirtinimo lange spustelėkite **OK**.
8. Spustelėkite **User Profile** > **Add**.
9. Įveskite **User Name**, **Login ID**, **Password**, **Confirm Password**, **E-mail Address**, ir **Fax Number**.

Galėsite lengvai pridėti pavienius adresus, jei pažymėsite **Yes** parinkčiai **Add individual(s) after this group is created**.

10. Spustelėkite **Apply**.

Spausdinimo funkcijos

- Apie pagrindines spausdinimo funkcijas skaitykite Pagrindinės informacijos vadovas (žr. „Pagrindinis spausdinimas“ p. 70).
- Šios funkcijos gali nebūti, priklausomai nuo modelio arba papildomų priedų (žr. „Funkcijos pagal modelius“ p. 8).

Numatytųjų spausdinimo nustatymų keitimas

1 Spustelėkite „Windows“ meniu **Pradėti**.

- „Windows 8“ **Charms(Pagrindiniai mygtukai)** meniu pasirinkite **Ieškoti** > **Parametrai**.

2 „Windows XP/Server 2003“: pasirinkite **Spausdintuvai ir faksai**.

- „Windows Server 2008/Vista“: pasirinkite **Valdymo skydas** > **Aparatūra ir garsas** > **Spausdintuvai**.
- „Windows Server 2008 R2“: pasirinkite **Valdymo skydas** > **Aparatūra** > **Įrenginiai ir spausdintuvai**.
- „Windows 7“ / „Windows 8“: pasirinkite **Valdymo skydas** > **Įrenginiai ir spausdintuvai**.

3 Dešiniuoju pelės klavišu spustelėkite savo įrenginį.

4 Jei naudojate „Windows XP“ / „Server 2003“ / „Server 2008“ / „Vista“, pasirinkite **Spausdinimo nuostatos**.

„Windows 7“ / „Windows 8“ ar „Windows Server 2008 R2“: kontekstiniame meniu pasirinkite **Spausdinimo nuostatos**.

Jei elementas **Spausdinimo nuostatos** turi ► ženklą, pasirinktam spausdintuvui galite parinkti kitas prijungtų spausdintuvų tvarkykles.

5 Pakeiskite kiekvieno skirtuko nustatymus.

6 Spustelėkite **Gerai**.

Jei nustatymus norite keisti kiekvienam spausdinimo darbui, pakeiskite juos lange **Spausdinimo nuostatos**.

Spausdinimo funkcijos

Jūsų aparato nustatymas numatytuoju

1 Spustelėkite „Windows“ meniu **Pradėti**.

- „Windows 8“ **Charms(Pagrindiniai mygtukai)** meniu pasirinkite **Ieškoti** > **Parametrai**.

2 „Windows XP/Server 2003“: pasirinkite **Spausdintuvai ir faksai**.

- „Windows Server 2008/Vista“: pasirinkite **Valdymo skydas** > **Aparatūra ir garsas** > **Spausdintuvai**.
- „Windows Server 2008 R2“: pasirinkite **Valdymo skydas** > **Aparatūra** > **Įrenginiai ir spausdintuvai**.
- „Windows 7“ / „Windows 8“: pasirinkite **Valdymo skydas** > **Įrenginiai ir spausdintuvai**.

3 Pasirinkite savo aparatą.

4 Dešiniuoju pelės klavišu spustelėkite savo įrenginį ir pasirinkite **Nustatyti kaip numatytąjį spausdintuvą**.

„Windows 7“ ar „Windows Server 2008 R2“: jei **Nustatyti kaip numatytąjį spausdintuvą** turi ► ženklą, pasirinktam spausdintuvui galite parinkti kitas prijungtų spausdintuvų tvarkykles.

Papildomų spausdinimo funkcijų naudojimas

XPS spausdintuvo tvarkyklė: naudojama spausdinant XPS formato failus.

- Žr. „Funkcijos pagal modelius“ p. 8.
- XPS spausdintuvo tvarkyklę galima įdiegti tik „Windows Vista“ arba naujesnėje „Windows“ operacinėje sistemoje.
- Jei nepavyksta spausdinti XPS užduoties, nes baigiasi spausdintuvo atmintis, įdėkite papildomos atminties.
- Spausdintuvo tvarkyklę ir programinę įrangą galite įdiegti įdėję programinės įrangos kompaktinį diską į CD-ROM diskų įrenginį. Jei naudojatės „Windows“, spausdintuvo XPS tvarkyklę pasirinkite lange **Select Software to Install**.

Spausdinimo funkcijos

Spausdinimas į failą (PRN)

Kartais jums reikia išsaugoti spausdinimo duomenis failo formatu.

1 Pažymėkite langelį **Spausdinti į failą** lange **Spausdinti**.

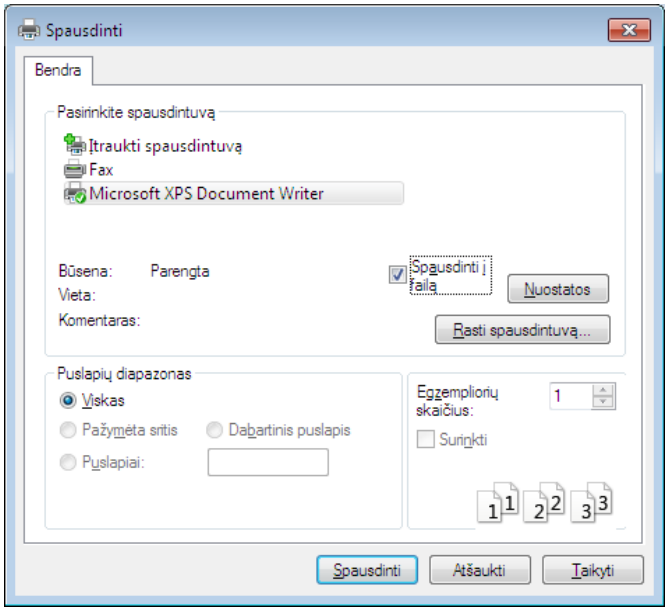

2 Spustelėkite **Spausdinti**.

3 Įveskite paskirties kelią ir failo pavadinimą, po to spustelėkite **Gerai**.

Pavyzdžiui, **c:\Temp\failo pavadinimas**.

Jei įvesite tik failo pavadinimą, failas automatiškai išsaugomas aplanke **Mano dokumentai**, **Documents and Settings** arba **Vartotojai**. Išsaugotas aplankas gali skirtis atsižvelgiant į naudojamą operacinę sistemą ar programą.

Spausdinimo funkcijos

Specialiųjų spausdintuvo funkcijų supratimas

Jūs galite naudotis papildomomis įrenginio spausdinimo funkcijomis.

Jei norite pasinaudoti spausdintuvo funkcijomis, kurias teikia spausdintuvo tvarkyklė, spustelėkite **Ypatybės** ar **Nuostatos** programos lange **Spausdinti** ir pakeiskite spausdinimo nustatymus. Įrenginio pavadinimas, rodomas spausdintuvo ypatybių lange, gali skirtis priklausomai nuo naudojamo įrenginio.

- Atsižvelgiant į parinktis ar modelius kai kurių meniu ekrane gali ir nebūti. Tokiu atveju tai reiškia, kad jie netaikomi jūsų aparatui.
- Pasirinkite meniu **Help**, lange spustelėkite mygtuką ? arba spauskite klaviatūros klavišą **F1** ir spustelėkite bet kurią parinktį, apie kurią norite sužinoti daugiau (žr. „Žinyno naudojimas“ p. 72).

Elementas	Aprašymas
Multiple Pages per Side 	Pasirenkamas viename popieriaus lape spausdinamų puslapių skaičius. Norint spausdinti lape daugiau nei vieną puslapį, puslapiai bus sumažinti ir surikiuoti jūsų nurodyta eilės tvarka. Viename lape galite išspausdinti iki 16 puslapių.

Spausdinimo funkcijos

Elementas	Aprašymas
Poster Printing 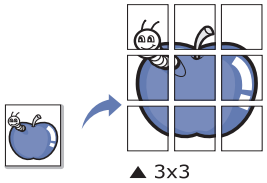 	Spausdina vieno puslapio dokumentą ant 4 („Poster 2x2“), 9 („Poster 3x3“) arba 16 („Poster 4x4“) popieriaus lapų, kad po to sujungę visus lapus kartu suformuotumėte vieną plakato dydžio dokumentą. Pasirinkite **Poster Overlap** reikšmę. Nurodykite **Poster Overlap** milimetrais arba coliais pasirinkdami akutę viršutiniame dešiniajame skirtuko **Basic** kampe, kad būtų lengviau suklijuoti lakštus kartu. 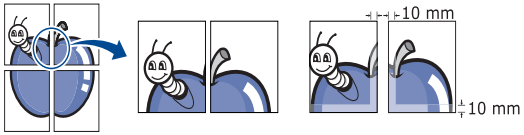
Booklet Printing[a] 	Dokumentas spausdinamas abiejose popieriaus lapo pusėse ir puslapiai išdėstomi taip, kad išspausdinus būtų galima perlenkti lapą per pusę ir gauti lankstinuką. • Jei norite padaryti buklетą, jums reikia spausdinti ant „Letter“, „Legal“, A4, „US Folio“ ar „Oficio“ dydžio spausdinimo laikmenos. • Kai kurių dydžių popieriui parinkties **Booklet Printing** naudoti negalima. Jei norite pamatyti galimus popieriaus dydžius, skirtuke **Paper** pasirinkite galimo popieriaus parinktį **Size**. • Jei pasirenkate popieriaus dydį, kurio naudoti negalima ši parinktis gali būti automatiškai atšaukta. Pasirinkite tik galimą popierių (popierių be ⚠ arba ⊗ ženklo).

Spausdinimo funkcijos

Elementas	Aprašymas
• **Double-sided Printing** • **Double-sided Printing (Manual)**[a]	Spausdina ant abiejų popieriaus lapo pusių (dvipusis spausdinimas). Prieš spausdindami nurodykite dokumento orientaciją. • Šią funkciją galite naudoti su „Letter“, „Legal“, A4, „US Folio“ ar „Oficio“ dydžio popieriumi • Jei jūsų įrenginyje nėra dvipusio spausdinimo įtaiso, turite atlikti spausdinimo užduotį rankiniu būdu. Iš pradžių aparatas išspausdina kas antrą dokumento lapą. Po to kompiuteryje pasirodo pranešimas. • Pasirinkus **Skip Blank Pages** parinktį, funkcija **Double-sided Printing (Manual)** neveikia.
• **Double-sided Printing** • **Double-sided Printing (Manual)**[a]	• **Printer Default:** jei pasirinksite šią parinktį, ši funkcija nustatoma pagal įrenginio valdymo skydelyje pasirinktus nustatymus. • **None:** ši funkcija išjungiama. • **Long Edge:** ši parinktis yra patogus išdėstymas, naudojamas rišant knygas. • **Short Edge:** ši parinktis yra patogus išdėstymas, naudojamas kalendoriams. 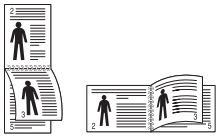 • **Reverse Double-Sided Printing:** pažymėkite šią parinktį, jei norite apgręžti spausdinimo eiliškumą spausdindami ant abiejų pusių. Ši pasirinktis negalima, jeigu naudojate **Double-sided Printing (Manual)**.
Paper Options 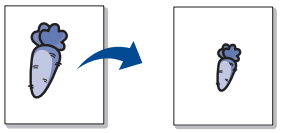	Pakeičia dokumento dydį, kad spausdinamame lape jis būtų didesnis arba mažesnis. Dydis keičiamas įvedant procentinę didinimo arba mažinimo reikšmę.

Spausdinimo funkcijos

Elementas	Aprašymas
Watermark 	Vandens ženklų parinktis leidžia jums spausdinti tekstą ant esamo dokumento. Pavyzdžiui, šią funkciją naudokite, kai ant pirmo arba ant visų dokumento puslapių norite turėti didelėmis pilkomis raidėmis įstrižai atspausdintą užrašą „**DRAFT**“ arba „**CONFIDENTIAL**“.
Watermark **(Vandenženklio kūrimas)**	**a** Jei spausdinimo nustatymus norite keisti iš programos, pasirinkite **Spausdinimo nuostatos**. **b** Spustelėkite skirtuką **Advanced**, pasirinkite **Edit** išskleidžiamajame sąraše **Watermark**. Pasirodys **Edit Watermarks** langas. **c** Laukelyje **Watermark Message** įveskite tekstinį pranešimą. Jūs galite įvesti iki 256 simbolių. Pranešimas rodomas peržiūros lange.
Watermark **(Vandenženklio redagavimas)**	**a** Jei spausdinimo nustatymus norite keisti iš programos, pasirinkite **Spausdinimo nuostatos**. **b** Spustelėkite skirtuką **Advanced**, pasirinkite **Edit** išskleidžiamajame sąraše **Watermark**. Pasirodys **Edit Watermarks** langas. **c** Sąraše **Current Watermarks** pasirinkite vandens ženklą, kurį norite redaguoti ir pakeiskite vandens ženklo pranešimą ir parinktis. **d** Norėdami išsaugoti pakeitimus spustelėkite **Update**. **e** Spustelėkite **OK** arba **Spausdinti**, kol uždarysite langą **Print**.
Watermark **(Vandenženklio trynimas)**	**a** Jei spausdinimo nustatymus norite keisti iš programos, pasirinkite **Spausdinimo nuostatos**. **b** Spustelėkite skirtuką **Advanced**, pasirinkite **Edit** išskleidžiamajame sąraše **Watermark**. Pasirodys **Edit Watermarks** langas. **c** Sąraše **Current Watermarks** pasirinkite vandens ženklą, kurį norite ištrinti, ir spustelėkite **Delete**. **d** Spustelėkite **OK** arba **Spausdinti**, kol uždarysite langą **Print**.

Elementas	Aprašymas
Overlay[a] 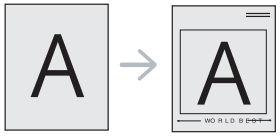	Ši parinktis galima tik naudojant PCL/SPL spausdintuvo tvarkyklę (žr. „Programinė įranga“ p. 9). Persidengimas – tai tekstas ir (arba) vaizdai, saugomi kompiuterio standžiajame diske (HDD) specialiu failo formatu, kurį galima išspausdinti ant bet kurio dokumento. Persidengimai dažnai naudojami vietoje firminių blankų. Vietoje to, kad naudotumėte iš anksto atspausdintus firminius blankus, galite sukurti persidengimą, kuriame bus tokia pati informacija, kaip ir šiuo metu esanti jūsų firminiame blanke. Jei norite spausdinti laišką ant savo įmonės firminio blanko, jums nebereikia įdėti į įrenginį iš anksto atspausdinto firminio blanko: tiesiog spausdinkite firminio blanko trafaretą dokumente. Norėdami naudoti puslapio persidengimą, turite sukurti naują puslapio persidengimą su jūsų logotipu arba vaizdu. • Persidengimo dokumento dydis turi atitikti dokumento, ant kurio spausdinsite persidengimą, dydį. Nekurkite persidengimo naudodami vandens ženklą. • trafareto dokumento raiška turi būti tokia pat kaip ir dokumento, kuris bus spausdinamas su trafaretu.
Overlay[a] **(Naujo puslapio trafareto sukūrimas)**	**a** Norėdami išsaugoti dokumentą kaip trafaretą, pasirinkite **Spausdinimo nuostatos**. **b** Spustelėkite skirtuką **Advanced** ir išskleidžiamajame sąraše **Text** pasirinkite **Edit**. Pasirodo langas **Edit Overlay**. **c** Lange **Edit Overlay** spustelėkite **Create**. **d** Lango **Įrašyti kaip** lauke **File name** įveskite iki aštuonių simbolių ilgio pavadinimą. Jei reikia, pasirinkite paskirties kelią (numatytasis yra C:\Formover). **e** Spustelėkite **Save**. Pavadinimas pasirodo **Overlay List**. **f** Spustelėkite **OK** arba **Spausdinti**, kol uždarysite langą **Print**. Failas nespausdinamas. Tačiau jis išsaugomas jūsų kompiuterio standžiajame diske.

Elementas	Aprašymas
Overlay[a] **(Puslapio trafareto naudojimas)**	**a** Spustelėkite skirtuką **Advanced**. **b** Išskleidžiamajame sąraše **Text** pasirinkite pageidaujamą persidengimą. **c** Jei trafareto failas neatsiranda išplečiamajame sąraše **Text**, iš sąrašo pasirinkite **Edit...** ir spustelėkite **Load**. Pasirinkite persidengimo failą, kurį norite naudoti. Jei pageidaujamą naudoti trafareto failą esate išsaugoję išoriniame šaltinyje, failą įkelti galite, kai pasirenkate langą **Atidaryti**. Pasirinkę failą spustelėkite **Atidaryti**. Failas pasirodo laukelyje **Overlay List** ir jis yra parengtas spausdinti. Laukelyje **Overlay List** pasirinkite persidengimą. **d** Jei reikia, pažymėkite laukelį **Confirm Page Overlay When Printing**. Jei šis langelis pažymėtas, kaskart, kai pateiksite dokumentą spausdinti, bus parodytas pranešimo langas, kuriame bus klausiama, ar norite spausdinti trafaretą dokumente. Jei šis laukelis nepažymėtas ir buvo pasirinktas persidengimas, pastarasis bus automatiškai spausdinamas jūsų dokumente. **e** Spustelėkite **Gerai** arba **Spausdinti**, kol uždarysite langą **Spausdinti**.
Overlay[a] **(Puslapio trafareto trynimas)**	**a** Lange **Spausdinimo nuostatos** spustelėkite skirtuką **Advanced**. **b** Išskleidžiamajame sąraše **Text** pasirinkite **Edit**. **c** Laukelyje **Overlay List** pasirinkite persidengimą, kurį norite ištrinti. **d** Spustelėkite **Delete**. **e** Kai pasirodo patvirtinimo pranešimo langas, spustelėkite **Yes**. **f** Spustelėkite **OK** arba **Spausdinti**, kol uždarysite langą **Print**. Galite ištrinti puslapio persidengimus, kurių nebenaudosite.

Elementas	Aprašymas
Print Mode[b]	• Ši funkcija galima tik įdėjus didelės talpos atminties įtaisą arba papildomą atmintinę (žr. „Įvairios savybės“ p. 11). • Atsižvelgiant į parinktis ar modelius kai kurių meniu ekrane gali ir nebūti. Tokiu atveju tai reiškia, kad jie netaikomi jūsų aparatui. • Norėdami naudoti šią funkciją turite patikrinti **Storage Options** (žr. „Device Options nustatymas“ p. 109). • Įrenginyje neįdiegus laikmenos (HDD), virtualiojo disko funkcija turi 3 parinktis: **Normal**, **Proof** ir **Confidential**. • **Print Mode:** numatytoji **Print Mode** parinktis yra **Normal**, kurią nustačius spausdinama neišsaugant spausdinimo failo atmintyje. - **Normal:** šiuo režimu spausdinama neišsaugant dokumento papildomoje atmintyje. - **Proof:** šis režimas naudingas spausdint daugiau nei vieną kopiją. Pirmiausia išspausdinama viena kopija, kurią galite patikrinti, tuomet išspausdinamos likusios kopijos. - **Confidential:** šis režimas naudojamas konfidencialiems dokumentams spausdinti. Norint spausdinti, reikia įvesti slaptažodį. - **Store:** pasirinkite šį nustatymą, jei norite išsaugoti dokumentą didelės talpos atminties įtaise jo nespausdindami. - **Store and Print:** šis režimas naudojamas tuomet, kai dokumentas tuo pačiu metu spausdinamas ir išsaugomas. - **Spool:** ši parinktis gali būti naudinga dirbant su dideliu kiekiu duomenų. Pasirinkus šį nustatymą spausdintuvas sukaupia dokumentus didelės talpos atminties įtaise, tuomet spausdina juos iš didelės talpos atminties įtaiso eilės, taip sumažindamas kompiuterio apkrovą. - **Print Schedule:** pasirinkite šį nustatymą, jei dokumentą norite spausdinti nurodytu laiku. • **Job Name:** Ši parinktis naudojama tuomet, kai norite rasti išsaugotą failą naudodamiesi valdymo skydeliu. • **User ID:** Ši parinktis naudojama tuomet, kai norite rasti išsaugotą failą naudodamiesi valdymo skydeliu. Kaip naudotojo vardas automatiškai rodomas tas, kurį naudojate registruodamiesi „Windows“. • **Enter Password:** Jei pasirinktos dokumentų dėžutės **Property** pasirinkta **Secured**, dokumentų dėžutei atidaryti turėsite įvesti slaptažodį. Ši parinktis naudojama išsaugotiems failams įkelti naudojant valdymo skydelį. • **Confirm Password:** Dar kartą įveskite slaptažodį, kad patvirtintumėte jį.

Spausdinimo funkcijos

Elementas	Aprašymas
Job Accounting	Ši parinktis leidžia spausdinti su suteiktais leidimais. • **User permission**: Jei pažymėsite šią parinktį, spausdinti galės tik naudotojai turintys naudotojų leidimus. • **Group permission**: Jei pažymėsite šią parinktį, spausdinti galės tik grupė turinti grupės leidimus. • Spustelėkite klaustuką ( ) viršutiniame dešiniajame lango kampe, tuomet spustelėkite bet kurią parinktį, apie kurią norite sužinoti. • Administratoriai gali įgalinti darbų apskaitą ir sukonfigūruoti leidimus valdymo skydelyje arba SyncThru™ Web Service.
Job Encryption[c]	Pirmiausiai užšifruoja spausdinamus duomenis, tuomet perduoda juos į aparatą. Ši funkcija apsaugo spausdinamą informaciją, net jei duomenys tinkle pavagiami. **Job Encryption** funkcija galima tik kai yra prijungtas didelės talpos atminties įtaisas. Didelės talpos atminties įtaisas, naudojamas spausdinamiems duomenis užšifruoti (žr. „Įvairios savybės“ p. 11).

a. Ši parinktis negalima naudojant XPS spausdintuvo tvarkyklę.
b. Tikai CLX-626x series.
c. Tikai CLX-626xFW.

Spausdinimo funkcijos

„Direct Printing Utility“ naudojimas

- Gali naudoti tik operacinės sistemos „Windows“ naudotojai.
- „Direct Printing Utility“ gali nebūti, priklausomai nuo modelio arba papildomų priedų (žr. „Programinė įranga“ p. 9).

Kas yra „Direct Printing Utility“?

Direct Printing Utility – tai programa, kuri siunčia spausdinti PDF failus tiesiogiai į įrenginį jų neatverdama.

Kad įdiegtumėte šią programą:

Atsisiųskite programinę įrangą iš Samsung tinklalapio, tada ją išarchyvuokite ir įdiekite: (http://www.samsung.com > raskite savo gaminį > Pagalba arba Atsisiuntimai).

- Kad galėtumėte spausdinti failus naudodami šią programą, įrenginyje turi būti įdėta pasirinktinė atmintis arba didelės talpos atminties įtaisas. (žr. „Įvairios savybės“ p. 11).
- Negalima spausdinti PDF failų, kurių spausdinimas apribotas. Išjunkite spausdinimo apribojimo funkciją ir bandykite spausdinti dar kartą.
- Negalima spausdinti PDF failų, kurie apsaugoti slaptažodžiu. Išjunkite slaptažodžio funkciją ir bandykite spausdinti dar kartą.
- Ar galima spausdinti PDF failą naudojant programą „Direct Printing Utility“ priklauso nuo PDF failo sukūrimo ypatybių.
- Programa „Direct Printing Utility“ palaiko 1.7 ir senesnes PDF versijas. Jei norite spausdinti naujesnės versijos failą, jį reikia atverti.

Spausdinimas

Spausdinti naudojant programą „Direct Printing Utility“ galima keliais būdais.

1. Meniu **Pradėti** pasirinkite **Programos** arba **Visos programos** > **Samsung Printers** > **Direct Printing Utility**.

   Bus parodytas „Direct Printing Utility“ langas.

2. Pasirinkite savo įrenginį išskleidžiamajame sąraše **Select Printer** ir spustelėkite **Browse**.

3. Pasirinkite norimą spausdinti failą ir spustelėkite **Open**.

   Failas pridedamas į sekciją **Select Files**.

4. Tinkinkite įrenginio nustatymus pagal savo poreikius.

5. Spustelėkite **Print**. Pasirinktas PDF failas siunčiamas į įrenginį.

Spausdinimo funkcijos

Dešiniuoju pelės klavišu iškviečiamo meniu naudojimas

1. Dešiniuoju pelės klavišu spustelėkite norimą spausdinti PDF failą ir pasirinkite **Direct Printing**.

   Bus parodytas „Direct Printing Utility“ langas su pridėtu PDF failu.

2. Pasirinkite norimą naudoti įrenginį.
3. Tinkinkite įrenginio nustatymus.
4. Spustelėkite **Print**. Pasirinktas PDF failas siunčiamas į įrenginį.

„Mac“ spausdinimas

Atsižvelgiant į modelį arba parinktis, kai kurių funkcijų gali nebūti. Tai reiškia, jog funkcijos nepalaikomos.

Dokumento spausdinimas

Kai spausdinate operacinėje sistemoje „Mac“, turite pažymėti spausdintuvo tvarkyklės nustatymus kiekvienoje naudojamoje programoje. Norėdami spausdinti iš „Mac“ atlikite žemiau nurodytus veiksmus:

1. Atverkite norimą spausdinti dokumentą.
2. Atverkite meniu **File** ir spustelėkite **Page Setup** (kai kuriose programose **Document Setup**).
3. Pasirinkite popieriaus dydį, orientaciją, mastelį, kitas parinktis ir patikrinkite, ar pasirinktas įrenginys. Spustelėkite **OK**.
4. Atidarykite meniu **File** ir spustelėkite **Print**.
5. Pasirinkite kopijų skaičių ir nurodykite, kuriuos puslapius norite spausdinti.
6. Spustelėkite **Print**.

Spausdinimo funkcijos

Spausdintuvo nustatymų keitimas

Jūs galite naudotis papildomomis įrenginio spausdinimo funkcijomis.

Atidarykite programą ir pasirinkite **Print** iš meniu **File**. Įrenginio pavadinimas, rodomas spausdintuvo ypatybių lange, gali skirtis priklausomai nuo naudojamo įrenginio. Išskyrus pavadinimą, spausdintuvo savybių lango išvaizda yra panaši į pavaizduotą.

Kelių puslapių spausdinimas viename lape

Viename popieriaus lakšte galite spausdinti daugiau kaip vieną puslapį. Ši funkcija leidžia ekonomiškai spausdinti juodraštines kopijas.

1. Atidarykite programą ir pasirinkite **Print** iš meniu **File**.
2. Pasirinkite **Layout** išplečiamame meniu po **Orientation**. Išskleidžiamajame sąraše **Pages per Sheet** pasirinkite, kiek puslapių norite spausdinti viename popieriaus lakšte.
3. Pasirinkite kitas parinktis, kurias norite naudoti.
4. Spustelėkite **Print**.

   Įrenginys spausdins pasirinktą puslapių skaičių viename popieriaus lape.

Spausdinimas ant abiejų popieriaus lapo pusių

Atsižvelgiant į modelį arba parinktis, kai kurių funkcijų gali nebūti. Tai reiškia, jog funkcijos nepalaikomos (žr. „Įvairios savybės“ p. 11).

Prieš spausdindami dvipusiu režimu nuspręskite, kuris kraštas bus siejamas su užbaigtu dokumentu. Galimos susegimo parinktys:

- **Long-Edge Binding:** tai yra įprastinio išdėstymo, naudojamo knygoms įrišti, parinktis.
- **Short-Edge Binding:** tai yra parinktis, dažniausiai naudojama spausdinant kalendorius.

1. „Mac“ sistemos programos meniu **File** pasirinkite **Print**.
2. Pasirinkite **Layout** išplečiamame meniu po **Orientation**.
3. Parinktyje **Two-Sided** pasirinkite susegimo padėtį.
4. Pasirinkite kitas parinktis, kurias norite naudoti.
5. Spustelėkite **Print**. Įrenginys spausdins abiejose popieriaus lapo pusėse.

Jei spausdinsite daugiau nei 2 kopijas, abi kopijos gali būti išspausdintos tame pačiame popieriaus lape. Jei spausdinate daugiau nei 1 kopiją, nespausdinkite ant abiejų popieriaus lapo pusių.

Spausdinimo funkcijos

Žinyno naudojimas

Spustelėkite klaustuko ženklą viršutiniame kairiajame lango kampe, tuomet spustelėkite temą, apie kurią norite sužinoti daugiau. Bus parodytas iškylantysis langas su informacija apie tvarkyklės parinkties ypatybes.

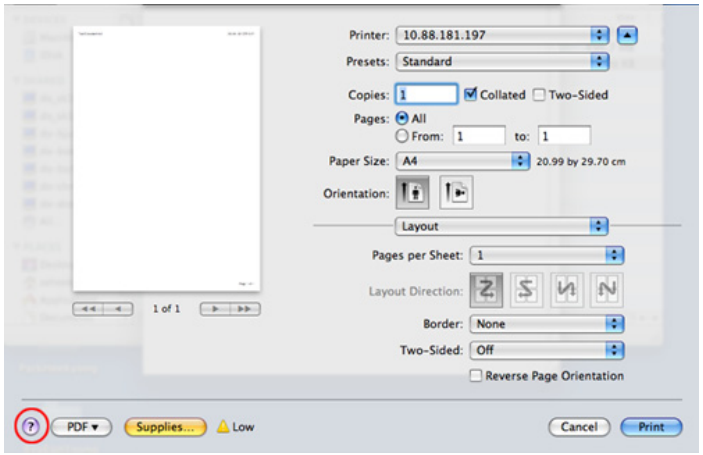

Spausdinimas operacinėje sistemoje „Linux“

Atsižvelgiant į modelį arba parinktis, kai kurių funkcijų gali nebūti. Tai reiškia, jog funkcijos nepalaikomos.

Spausdinimas iš programų

Yra daug „Linux“ programų, kuriose galite spausdinti naudodami bendrąją UNIX spausdinimo sistemą (CUPS). Jūs galite spausdinti šiuo įrenginiu iš bet kokios programos.

1. Atverkite norimą spausdinti dokumentą.
2. Atverkite meniu **File** ir spustelėkite **Page Setup** (kai kuriose programose **Print Setup**).
3. Pasirinkite popieriaus dydį, padėtį ir patikrinkite ar pasirinktas jūsų įrenginys. Spustelėkite **Apply**.
4. Atidarykite meniu **File** ir spustelėkite **Print**.
5. Pasirinkite įrenginį, kuriuo spausdinsite.
6. Pasirinkite kopijų skaičių ir nurodykite, kuriuos puslapius norite spausdinti.

7 Jei reikia, kiekvienoje kortelėje pakeiskite kitas spausdinimo parinktis.

8 Spustelėkite **Print**.

Atsižvelgiant į modelį, automatinis / rankinis dvipusis spausdinimas gali būti nepalaikomas. Lyginiams ir nelyginiams puslapiams spausdinti galite naudoti „lpr“ spausdinimo sistemą arba kitas programas (žr. „Funkcijos pagal modelius“ p. 8).

Failų spausdinimas

Šiuo įrenginiu galite spausdinti tekstą, atvaizdus, PDF failus naudodami standartinį CUPS būdą, tiesiai iš komandų eilutės sąsajos. CUPS „lp“ arba „lpr“ paslaugų programa leidžia tai daryti. Tokius failus galite spausdinti naudodami toliau nurodyto formato komandą.

"lp -d <spausdintuvo pavadinimas> -o <parinktis> <failo pavadinimas>"

Daugiau informacijos ieškokite sistemoje esančio „lp“ arba „lpr“ žinyno puslapyje.

Spausdintuvo ypatybių konfigūravimas

Numatytąsias spausdinimo parinktis ar ryšio tipą galite pakeisti naudodami operacinės sistemos spausdinimo paslaugų programą.

1 Paleiskite spausdinimo paslaugų programą (Pereikite į **System** > **Administration** > **Printing** arba „Terminal“ programoje įvykdykite komandą „**system-config-printer**“).

2 Pasirinkite spausdintuvą ir du kartus jį spustelėkite.

3 Pakeiskite numatytąsias spausdinimo parinktis ar ryšio tipą.

4 Spustelėkite mygtuką **Apply**.

Spausdinimo funkcijos

„Unix“ spausdinimas

Atsižvelgiant į modelį arba parinktis, kai kurių funkcijų gali nebūti. Tai reiškia, jog funkcijos nepalaikomos (žr. „Funkcijos pagal modelius“ p. 8).

Spausdinimo užduoties paleidimas

Kai įdiegsite spausdintuvą, pasirinkite bet kokius vaizdo, teksto arba PS failus, kuriuos norite spausdinti.

1. Įvykdykite komandą „**printui <file_name_to_print>**“.

   Pavyzdžiui, jei spausdinate „**document1**“

   printui document1

   Ši komanda atvers „UNIX“ spausdintuvo tvarkyklę **Print Job Manager**, kurioje naudotojas galės pasirinkti įvairias spausdinimo parinktis.

2. Pasirinkite jau pridėtą spausdintuvą.
3. Lange pasirinkite spausdinimo parinktis, pvz., **Page Selection**.
4. Parinktimi **Number of Copies** pasirinkite reikiamą kopijų skaičių.

Jei norite pasinaudoti spausdintuvo tvarkyklės teikiamomis funkcijomis, paspauskite **Properties**.

5. Paspausdami **OK** pradėkite spausdinimo užduotį.

Įrenginio nustatymų keitimas

„UNIX“ spausdintuvo tvarkyklės **Print Job Manager** lange **Properties** naudotojas gali pasirinkti įvairias spausdinimo parinktis.

Galima naudoti šiuos sparčiuosius klavišus: „H“ – **Help**, „O“ – **OK**, „A“ – **Apply**, o „C“ – **Cancel**.

Skirtukas General

- **Paper Size:** Pagal savo poreikius nustatykite A4, „Letter“ arba kitą popieriaus dydį.
- **Paper Type:** Pasirinkite spausdintuvo tipą. Sąrašo langelyje galima pasirinkti šias parinktis: **Printer Default**, **Plain** ir **Thick**.
- **Paper Source:** pasirinkite dėklą, iš kurio bus imamas popierius. Numatytoji parinktis yra **Auto Selection**.
- **Orientation:** pasirinkite informacijos spausdinimo kryptį puslapyje.
- **Duplex:** spausdinkite ant abiejų lapo pusių, kad taupytumėte popierių.

Atsižvelgiant į modelį, automatinis / rankinis dvipusis spausdinimas gali būti nepalaikomas. Lyginiams ir nelyginiams puslapiams spausdinti galite naudoti lpr spausdinimo sistemą arba kitas programas.

- **Multiple pages:** spausdinkite keletą puslapių vienoje lapo pusėje.
- **Page Border:** pasirinkite kurį nors iš galimų rėmelių stilių (pvz., **Single-line hairline**, **Double-line hairline**)

Skirtukas Image

Šiame skirtuke galite keisti dokumento ryškumą, raišką arba vaizdo padėtį.

Skirtukas Text

Nustatykite ženklų paraštę, eilučių intervalą arba stulpelius faktiniuose spaudiniuose.

Skirtukas Margins

- **Use Margins:** nustatykite dokumento paraštes. Numatytoje sąrankoje paraštės nenustatytos. Naudotojas gali keisti paraščių nustatymus keisdamas reikšmes atitinkamuose laukuose. Numatytosios reikšmės priklauso nuo pasirinkto puslapio dydžio.
- **Unit:** keiskite matavimo vienetus į taškus, colius arba centimetrus.

Skirtukas Printer-Specific Settings

Pasirinkite įvairias parinktis ir tinkinkite nustatymus kadruose **JCL** bei **General**. Tai yra specifinės spausdintuvo parinktys, priklausančios nuo PPD failo.

Nuskaitymo funkcija

- Apie pagrindines nuskaitymo funkcijas skaitykite Pagrindinės informacijos vadovas (žr. „Bendrai apie skenavimą“ p. 81).
- Šios funkcijos gali nebūti, priklausomai nuo modelio arba papildomų priedų (žr. „Funkcijos pagal modelius“ p. 8).
- Didžiausia raiška, kurią galima pasiekti priklausomai nuo įvairių faktorių, įskaitant kompiuterio greitį, esamą laisvą vietą diske, atmintį, nuskaitomo vaizdo dydį ir bitų nustatymus. Todėl priklausomai nuo jūsų sistemos ir nuo nuskaitomos objekto, galite neturėti galimybės nuskaityti tam tikra raiška, ypač naudodami padidintą „dpi“ nustatymą.

Pagrindinis nuskaitymo būdas

Šios funkcijos gali nebūti, priklausomai nuo modelio arba papildomų priedų (žr. „Įvairios savybės“ p. 11).

Originalus galite skenuoti, kai įrenginys prijungtas USB kabeliu arba per tinklą. Dokumentus nuskaityti galima toliau nurodytais būdais:

- **Scan to PC:** nuskaitykite originalus iš valdymo skydelio. Po to nuskaityti duomenys bus išsaugoti prijungtuose kompiuteriuose, aplanke **Mano dokumentai** (žr. .„Paprastas nuskaitymas“ p. 81).
- **TWAIN:** TWAIN yra viena iš numatytų vaizdų apdorojimo taikomųjų programų. Nuskaičius vaizdą paleidžiama pasirinkta programa, leidžianti kontroliuoti nuskaitymo procesą. Šią funkciją galima naudoti per vietinį ryšį arba tinkle (žr. „Nuskaitymas iš vaizdų redagavimo programos.“ p. 340).
- **Samsung Easy Document Creator:** Paveikslų ar dokumentų nuskaitymui galite naudoti šią programą. **Rekomenduojame naudotis pridėtame programinės įrangos kompaktiniame diske įrašytoje programoje Samsung Easy Document Creator esančiomis funkcijomis.**
  - Žr. „Samsung Easy Document Creator naudojimas“ p. 368.
- **WIA:** WIA reikia „Windows Images Acquisition“. Kad galėtumėte naudoti šią funkciją, jūs kompiuteris turi būti tiesiogiai sujungtas su įrenginiu USB kabeliu (žr. „Nuskaitymas naudojant WIA tvarkyklę“ p. 340).
- **USB atmintinė:** Galite nuskaityti dokumentą ir išsaugoti nuskaitytą vaizdą USB atminties įtaise.
- **Email:** Nuskaitytą vaizdą galite išsiųsti kaip el. laiško priedą (žr. „Nuskaitymas į el. paštą“ p. 337).
- **FTP/SMB:** Galite nuskaityti paveikslą ir įkelti jį į FTP/SMB serverį (žr. „Nuskaitymas į FTP/SMB serverį“ p. 339).

Nuskaitymo funkcija

Nuskaitymo nustatymų nustatymas kompiuteryje

Šios funkcijos gali nebūti, priklausomai nuo modelio arba papildomų priedų (žr. „Funkcijos pagal modelius“ p. 8).

1. Atverkite „**Samsung Easy Printer Manager**“ (žr. „„Samsung Easy Printer Manager“ naudojimas“ p. 369).
2. Iš **Printer List** pasirinkite atitinkamą įrenginį.
3. Pasirinkite meniu **Scan to PC Settings**.
4. Pasirinkite norimą parinktį.
   - **Scan Activation:** Nustato ar įrenginyje nuskaitymas aktyvintas ar ne.
   - Skirtukas **Basic:** Rodomi nustatymai, susiję su bendraisiais nuskaitymo ir įrenginio nustatymais.
   - Skirtukas **Image:** Rodomi vaizdų keitimo nustatymai.
5. Paspauskite **Save** > **OK**.

Nuskaitymas prie tinklo prijungtu įrenginiu

Ši funkcija negalima įrenginyje, kuris neatpažįsta tinklo sąsajos (žr. „Funkcijos pagal modelius“ p. 8).

Patikrinkite, ar spausdintuvo tvarkyklė kompiuteryje įdiegta iš programinės įrangos CD disko, nes spausdintuvo tvarkyklė turi nuskaitymo programą (žr. „Vietinis tvarkyklės diegimas“ p. 34).

1. Padėkite vieną dokumentą ant dokumentų stiklo geraja puse žemyn arba padėkite dokumentus į dokumentų tiektuvą geraja puse aukštyn (žr. „Originalų uždėjimas“ p. 67).
2. Valdymo skydelyje pasirinkite (skanuoti) > **Scan To PC** > **Network PC**.

   Arba liečiamajame ekrane pasirinkite **Scan** > **Network PC**.

Jei matote pranešimą **Not Available**, patikrinkite sujungimą su prievadu.

3. Pasirinkite užregistruoto kompiuterio **ID** ir, jei reikia, įveskite **Password**.

- **ID** - tai tas pats ID, kaip ir registruotasis nuskaitymo ID, skirtas „**Samsung Easy Printer Manager**“ > Perjunkite į papildomą režimą > **Scan to PC Settings**.
- **Password** - tai iš keturženklio skaičiaus sudarytas registruotasis slaptažodis, skirtas „**Samsung Easy Printer Manager**“ > Perjunkite į papildomą režimą > **Scan to PC Settings**.

4 Pasirinkite norimą parinktį ir paspauskite **OK**.

5 Nuskaitymas prasideda.

Nuskaitytas vaizdas išsaugomas kompiuteryje, **C:\Vartotojai\naudotojo pavadinimas\Mano dokumentai**. Išsaugotas aplankas gali skirtis atsižvelgiant į naudojamą operacinę sistemą ar programą.

Nuskaitymas į el. paštą

Šios funkcijos gali nebūti, priklausomai nuo modelio arba papildomų priedų (žr. „Funkcijos pagal modelius“ p. 8).

Elektroninio pašto paskyros nustatymas

1 Prieiga prie „SyncThru™ Web Service“ (žr. „SyncThru™ Web Service naudojimas“ p. 364).

2 Pasirinkite **Settings** > **Network Settings** ir **Outgoing Mail Server(SMTP)**.

3 Nurodytoje vietoje arba kaip pagrindinio kompiuterio pavadinimą įveskite IP adresą.

4 Įveskite serverio prievado numerį nuo 1 iki 65535.

5 Pažymėkite langelį šalia **SMTP Requires Authentication**, kad būtų reikalaujama autentifikavimo.

6 Įveskite SMTP serverio prisijungimo vardą ir slaptažodį.

7 Paspauskite **Apply**.

- Jei SMTP serverio autentifikavimo būdas yra POP3 prieš SMTP, pažymėkite **SMTP Requires POP Before SMTP Authentication**.
- Įveskite IP adresą ir prievado numerį.

Nuskaitymas ir elektroninio laiško siuntimas

1 Padėkite vieną dokumentą ant dokumentų stiklo geraja puse žemyn arba padėkite dokumentus į dokumentų tiektuvą geraja puse aukštyn (žr. „Originalų uždėjimas“ p. 67).

2 Valdymo skydelyje paspauskite mygtuką (nuskaitymas) > **Scan to Email**.

Arba liečiamajame ekrane pasirinkite **Scan** > **Send Email**.

3 Jei „SyncThru™ Web Service“ sukonfigūravote, įveskite prisijungimo vardą ir slaptažodį (žr. „SyncThru™ Web Service naudojimas“ p. 364).

4 Įveskite siuntėjo ir gavėjo elektroninio pašto adresą.

Aktyvindami **Auto Send To Self** parinktį **Settings** > **Scan** > **Scan To E-mail** programoje „SyncThru™ Web Service“, elektroninį laišką galite siųsti sau.

5 Įveskite el. laiško temą ir paspauskite **OK**.

6 Pasirinkite nuskaitymo failo formatą ir spauskite **OK**.

7 Įveskite SMTP serverio prisijungimo vardą ir slaptažodį.

8 Aparatas pradės nuskaitymą ir po to išsiųs el. laišką.

Nuskaitymo funkcija

Nuskaitymas į FTP/SMB serverį

Šios funkcijos gali nebūti, priklausomai nuo modelio arba papildomų priedų (žr. „Funkcijos pagal modelius“ p. 8).

FTP/SMB serverio nustatymas

1. Prieiga prie „SyncThru™ Web Service“ (žr. „SyncThru™ Web Service naudojimas“ p. 364).
2. Pasirinkite **Address Book** > **Individual** > **Add**.
3. Pažymėkite laukelį šalia **Add FTP** arba **Add SMB**.
4. Nurodytoje vietoje arba kaip pagrindinio kompiuterio pavadinimą įveskite IP adresą.
5. Įveskite serverio prievado numerį nuo 1 iki 65535.
6. Pažymėkite laukelį šalia **Anonymous**, tuomet serveris suteikia prieigą nepatvirtintiems žmonėms.
7. Įveskite prisijungimo vardą ir slaptažodį.
8. Įveskite domeno pavadinimo, jei serveris prie jo prijungtas, jei ne, įveskite savo kompiuterio pavadinimą, kuris yra užregistruotas SMB serveryje.
9. Įveskite kelią, kur išsaugoti nuskaitytą vaizdą.

- Nuskaityto vaizdo saugojimo aplankas turi būti šakninėje disko dalyje.
- Aplanko parinktys turi būti nustatytos bendrinimui.
- Jūsų naudotojas turi turėti teisę skaityti ir rašyti į šį aplanką.

10. Paspauskite **Apply**.

Nuskaitymas ir siuntimas į FTP/SMB serverį

1. Patikrinkite, ar aparatas prijungtas prie tinklo.
2. Padėkite vieną dokumentą ant dokumentų stiklo geraja puse žemyn arba padėkite dokumentus į dokumentų tiektuvą geraja puse aukštyn (žr. „Originalų uždėjimas“ p. 67).
3. Valdymo skydelyje pasirinkite (nuskaitymas) > **Scan To SMB** arba **Scan To FTP**.

   Arba liečiamajame ekrane pasirinkite **Scan** > **SMB** arba **FTP**.
4. Pasirinkite norimą serverį ir nuskaitymo formatą.
5. Aparatas pradeda nuskaitymą ir siunčia nuskaitytą vaizdą į nurodytą serverį.

Nuskaitymo funkcija

Nuskaitymas iš vaizdų redagavimo programos.

Galite nuskaityti ir įkelti dokumentus į vaizdo redagavimo programą, pvz., „Adobe Photoshop“, jei ji atitinka TWAIN reikalavimus. Vykdykite toliau pateikiamus žingsnius, jei norite skenuoti su TWAIN suderinama programine įranga:

1. Patikrinkite, ar aparatas prijungtas prie kompiuterio ir ar prie jo prijungta elektros srovė.
2. Padėkite vieną dokumentą ant dokumentų stiklo geraja puse žemyn arba padėkite dokumentus į dokumentų tiektuvą geraja puse aukštyn (žr. „Originalų uždėjimas“ p. 67).
3. Atidarykite programą, pavyzdžiui, „Adobe Photoshop“.
4. Spustelėkite **Failas** > **Įkelti**, ir pasirinkite nuskaitymo įrenginį.
5. Nustatykite nuskaitymo parinktis.
6. Nuskaitykite ir išsaugokite nuskaitytą vaizdą.

Nuskaitymas naudojant WIA tvarkyklę

Su įrenginiu vaizdams nuskaityti galima naudoti tvarkyklę WIA („Windows Image Acquisition“). WIA yra vienas iš standartinių komponentų, kuriuos teikia „Microsoft Windows 7“, ir kurie veikia su skaitmeniniais fotoaparatais ir skaitytuvais. Priešingai nei TWAIN tvarkyklė, WIA tvarkyklė leidžia skenuoti ir reguliuoti vaizdus nenaudojant papildomos programinės įrangos:

WIA tvarkyklė veikia tik su „Windows“ OS ir naudojant USB prievadą.

1. Patikrinkite, ar įrenginys prijungtas prie kompiuterio ir įjungtas jo maitinimas.
2. Padėkite vieną dokumentą ant dokumentų stiklo geraja puse žemyn arba padėkite dokumentus į dokumentų tiektuvą geraja puse aukštyn (žr. „Originalų uždėjimas“ p. 67).
3. Spustelėkite **Pradėti** > **Valdymo skydas** > **Aparatūra ir garsas** > **Įrenginiai ir spausdintuvai**.
4. Dešiniu pelės mygtuku spustelėkite įrenginio tvarkyklės piktogramą, esančią **Spausdintuvai ir faksai** > **Pradėti nuskaitymą**.
5. Atsiras taikomoji programa **Naujas nuskaitymas**.

Nuskaitymo funkcija

6 Pasirinkite nuskaitymo nuostatas ir spustelėkite **Peržiūra**, kad pamatytumėte, kaip nuostatos keičia paveikslėlį.

7 Nuskaitykite ir išsaugokite nuskaitytą vaizdą.

„„Nuskaitymas naudojant Samsung Easy Document Creator

Samsung Easy Document Creator tai programa, padedanti naudotojams skenuoti, kompiliuoti ir išsaugoti dokumentus skirtingais formatais, įskaitant formatą .epub.

- Gali naudoti tik operacinės sistemos „Windows“ naudotojai.
- „Windows XP“ ar naujesnė „Internet Explorer“ 6.0 ar naujesnė, yra minimalūs Samsung Easy Document Creator reikalavimai.
- Samsung Easy Document Creator automatiškai įdiegiama diegiant įrenginio programinę įrangą (žr. „Samsung Easy Document Creator naudojimas“ p. 368).

1 Padėkite vieną dokumentą ant dokumentų stiklo gerąja puse žemyn arba padėkite dokumentus į dokumentų tiektuvą gerąja puse aukštyn (žr. „Originalų uždėjimas“ p. 67).

2 Meniu **Pradėti** pasirinkite **Programos** arba **Visos programos**.

3 Spustelėkite **Samsung Printers** ir paleiskite Samsung Easy Document Creator.

Pagrindiniame lange spustelėkite **Scan** ( ).

4 Pasirinkite skenavimo tipą arba parankinius ir spustelėkite **Start**.

5 Atlikite vaizdo nustatymus (**Scan Settings** ir **More Options**).

6 Spustelėkite **Scan**, kad nuskenuotumėte galutinį vaizdą, arba **Prescan** kad gautumėte kitą peržiūrą.

7 Pasirinkite **Save to Location**, **Send to E-mail** arba **Send to SNS**.

8 Spustelėkite **Save** (skenavimui išsaugoti), **Send** (skenavimui išsiųsti el. paštu) arba **Share** (įkėlimui).

Jei ant skenerio stiklo yra vietos, galima skenuoti keletą lapų vienu metu. Panaudokite priemonę , kad nustatytumėte keletą skenavimo vietų.

Nuskaitymo funkcija

Nuskaitymas „Mac“

Nuskaitymas įrenginiu prijungtu per USB

1 Patikrinkite, ar įrenginys prijungtas prie kompiuterio ir įjungtas jo maitinimas.

2 Padėkite vieną dokumentą ant dokumentų stiklo gerąja puse žemyn arba padėkite dokumentus į dokumentų tiektuvą gerąja puse aukštyn (žr. „Originalų uždėjimas“ p. 67).

3 Paleiskite **Applications** ir spustelėkite **Image Capture**.

Jei pasirodo pranešimas **No Image Capture device connected**, atjunkite USB laidą ir vėl jį prijunkite. Jei sutrikimas nepašalinamas, žr. **Image Capture** pagalbos skyrių.

4 Pasirinkite norimą parinktį.

5 Nuskaitykite ir išsaugokite nuskaitytą vaizdą.

Jei **Image Capture** nuskaitymas neveikia, atnaujinkite „Mac“ OS iki naujausios versijos. **Image Capture** veikia tik su „Mac OS X 10.4.7“ ar naujesne versija.

Nuskaitymas prie tinklo prijungtu įrenginiu

Tik prie laidinio ir belaidžio tinklo jungiami modeliai (žr. „Funkcijos pagal modelius“ p. 8).

1 Patikrinkite, ar aparatas prijungtas prie tinklo.

2 Padėkite vieną dokumentą ant dokumentų stiklo gerąja puse žemyn arba padėkite dokumentus į dokumentų tiektuvą gerąja puse aukštyn (žr. „Originalų uždėjimas“ p. 67).

3 Paleiskite **Applications** ir spustelėkite **Image Capture**.

4 Atlikite žemiau pateiktus žingsnius priklausomai nuo naudojamos operacinės sistemos.

- 10.4 versijai
  - Meniu juostoje spustelėkite **Devices** > **Browse Devices**.
  - Pasirinkite įrenginį TWAIN įrenginių parinktyje. Patikrinkite, ar pažymėtas **Use TWAIN software** žymės langelis.
  - Spustelėkite **Connect**.

    Jei pasirodys įspėjantysis pranešimas, spustelėkite **Change Port..** kad pasirinktumėte kitą prievadą, arba jei pasirodo TWAIN naudotojo sąsaja, spustelėkite **Change Port..** esantį skirtuke **Preference** ir pasirinkite naują prievadą.

- 10.5 versijai
  - Meniu juostoje spustelėkite **Devices** > **Browse Devices**.
  - Patikrinkite, ar pažymėtas **Connected** žymės langelis prie jūsų įrenginio lange **Bonjour Devices**.
  - Jei nuskaitymui norite naudoti TWAIN, žr. Mac OS X 10.4 žingsnius prieš tai.
- 10.6-10,9 versijoms, pasirinkite savo įrenginį, esantį žemiau **SHARED**.

5 Nustatykite nuskaitymo parinktis šioje programoje.

6 Nuskaitykite ir išsaugokite nuskaitytą vaizdą.

- Jei „Image Capture“ nuskaitymas neveikia, atnaujinkite „Mac“ OS iki naujausios versijos. „Image Capture“ veikia tik su „Mac OS X 10.4.7“ ar naujesne versija.
- Daugiau informacijos, žr. **Image Capture** žinyną.
- Taip pat galite nuskaityti naudodami su TWAIN suderinamą programinę įrangą, pvz., „Adobe Photoshop“.
- Galite nuskaityti naudodami Samsung Scan Assistant programinę įrangą. Atverkite aplanką **Applications** >aplanką **Samsung** > **Samsung Scan Assistant**.

„Linux“ nuskaitymas

1 Patikrinkite, ar aparatas prijungtas prie kompiuterio ir ar prie jo prijungta elektros srovė.

2 Paleiskite nuskaitymo programą, pvz., **xsane** arba „Simple Scan“ (jei tokios neturite, įdiekite ją rankiniu būdu, kad galėtumėte naudotis nuskaitymo funkcijomis. Pavyzdžiui, kad įdiegtumėte „xsane“, galite naudoti „yum install xsane“ rpm paketų sistemoms arba „apt-get install xsane“ deb paketų sistemoms).

3 Sąraše pasirinkite savo įrenginį ir nustatykite nuskaitymo parinktis.

4 Spustelėkite mygtuką **Scan**.

Fakso funkcija

- Apie pagrindines faksogramų siuntimo funkcijas skaitykite Pagrindinės informacijos vadovas (žr. „Faksogramų siuntimo pagrindai“ p. 82).
- Ši funkcija nepalaikoma CLX-419xN/CLX-626xND (žr. „Valdymo skydelio apžvalga“ p. 28).

Automatinis perrinkimas

Jei numeris kuriuo skambinate yra užimtas, arba jei neatsako, kai siunčiate faksogramą, aparatas automatiškai perrenka numerį. Perrinkimo laikas priklauso nuo šalies gamyklos numatytojo nustatymo.

Kai ekrane rodoma **Retry Redial?**, paspauskite mygtuką (**Start**), kad numeris būtų perrinktas nelaukiant. Jei norite atšaukti automatinį perrinkimą, paspauskite (**Stop** arba **Stop/Clear**).

Jei norite pakeisti perrinkimo laiko intervalą ir perrinkimo bandymų skaičių.

1. Valdymo skydelyje paspauskite (faksas) > (**Menu**) > **Fax Setup** > **Sending**.
2. Pasirinkite norimą **Redial Times** arba **Redial Term**.
3. Pasirinkite norimą parinktį.

Fakso numerio perrinkimas

1. Valdymo skydelyje paspauskite mygtuką (**Redial/Pause**).
2. Pasirinkite norimą fakso numerį.

   Bus rodomi dešimt neseniai išsiųstų faksogramų numerių su gautais skambintojo ID.
3. Jei originalas įdedamas į dokumentų tiektuvą, įrenginys automatiškai pradeda siuntimą.

   Jei originalas padedamas ant skenerio stiklo, pasirinkite **Yes** kitam puslapiui pridėti. Įdėkite kitą originalą ir paspauskite **OK**. Baigę pasirinkite **No**, kai pasirodys **Another Page?**.

Fakso funkcija

Siuntimo patvirtinimas

Kai bus sėkmingai nusiųstas paskutinis originalo puslapis, įrenginys pyptelės ir grįš į parengto naudoti režimą.

Jei siunčiant faksogramą kas nors nepavyks, ekrane atsiras klaidos pranešimas. Jei gaunate klaidos pranešimą, paspauskite (**Stop** arba **Stop/Clear**), kad išvalytumėte pranešimą, ir bandykite faksogramą išsiųsti dar kartą.

Jūs galite nustatyti įrenginį automatiškai atspausdinti ataskaitą kaskart, kai baigiamas faksogramos siuntimas. Valdymo skydelyje paspauskite mygtuką (faksas) > (**Menu**) > **Fax Setup** > **Sending** > **Fax Confirmation**.

Faksogramos siuntimas iš kompiuterio

- Šios funkcijos gali nebūti, priklausomai nuo modelio arba papildomų priedų (žr. „Funkcijos pagal modelius“ p. 8).

galite siųsti faksogramas iš kompiuterio neprieidami prie įrenginio.

Kad galėtumėte nusiųsti faksogramą iš savo kompiuterio, turi būti įdiegta **Samsung Network PC Fax** programa. Ši programa bus įdiegta kartu su spausdintuvo tvarkykle.

1. Atidarykite siųstiną dokumentą.
2. Pasirinkite **Spausdinti** iš meniu **Failas**.

   Bus rodomas langas **Spausdinti**. Jis gali šiek tiek skirtis atsižvelgiant į programą.
3. Pasirinkite **Samsung Network PC Fax** lange **Spausdinti**.
4. Spustelėkite **Spausdinti** arba **Gerai**.
5. Įveskite gavėjų numerius ir pasirinkite parinktį

Pasirinkite meniu **Help** arba spustelėkite mygtuką ? lange ir spustelėkite bet kurią parinktį, apie kurią norite sužinoti daugiau.

6. Spustelėkite **Send**.

Faksogramos perdavimo atidėjimas

Jūs galite nustatyti įrenginį faksogramą nusiųsti vėliau, kai jūsų jau nebus. Naudojantis šia funkcija spalvotos faksogramos siųsti negalima.

1. Padėkite vieną dokumentą ant dokumentų stiklo geraja puse žemyn arba padėkite dokumentus į dokumentų tiektuvą geraja puse aukštyn.
2. Valdymo skydelyje paspauskite (faksas).
3. Sureguliuokite raišką ir tamsumą, kad faksograma atitiktų jūsų poreikius.
4. Valdymo skydelyje paspauskite (**Menu**) > **Fax Feature** > **Delay Send**.

   Arba liečiamajame ekrane pasirinkite **Fax** > **Delayed Send**.
5. Įveskite faksogramą gausiančio įrenginio numerį ir paspauskite **OK**.
6. Ekrane paprašys įvesti kitą fakso numerį dokumentui siųsti.
7. Norėdami įvesti daugiau fakso numerių, paspauskite **OK**, kai pasirodo **Yes**, ir kartokite 5 veiksmą.

- Galite įvesti iki 10 adresatų.
- Įvedę grupės rinkimo numerį, kitos grupės rinkimo numerio įvesti negalėsite.

8. Įveskite darbo pavadinimą ir laiką.

Jei laiką nustatysite anksčiau už esamąjį, faksograma bus išsiųsta nustatytu laiku kitą dieną.

9. Prieš siunčiant originalas nuskenuojamas į atmintį.

   Įrenginys grįš į parengto naudoti režimą. Ekrane bus priminta, kad naudojate parengto naudoti režimą ir nustatyta atidėta faksograma.

Galite patikrinti atidėtų faksogramų sąrašą.

Valdymo skydelyje paspauskite (**Menu**) > **System Setup** > **Report** > **Fax Scheduled Jobs**.

Rezervuoto fakso darbo atšaukimas

1. Valdymo skydelyje paspauskite (faksas) > (**Menu**) > **Fax Feature** > **Cancel Job**.
2. Pasirinkite pageidaujamą fakso darbą ir paspauskite **OK**.
3. Paspauskite **OK**, kai bus paryškintas **Yes**.

   Pasirinkta faksograma bus ištrinta iš atminties.
4. Paspauskite mygtuką (**Stop/Clear**), kad grįžtumėte į parengto naudoti režimą.

Siųstos faksogramos persiuntimas į kitą paskirties vietą

Jūs galite nustatyti įrenginį persiųsti priimtas ar siunčiamas faksogramas į kitą paskirties vietą faksu, elektroniniu paštu arba per serverį. Šią funkciją patogu naudoti, kai nesate darbe, bet turite priimti faksogramą.

- Norėdami persiųsti faksogramą paštu, pirmiausia "SyncThru™ Web Service" programoje turite nustatyti pašto serverį ir IP adresą (žr. „SyncThru™ Web Service naudojimas“ p. 364).
- Jei siunčiate ar gaunate spalvotas faksogramas, peradresuojami duomenys bus paverčiami pilkais tonais.

1. Padėkite vieną dokumentą ant dokumentų stiklo geraja puse žemyn arba padėkite dokumentus į dokumentų tiektuvą geraja puse aukštyn.
2. Valdymo skydelyje paspauskite (faksas) > (**Menu**) > **Fax Feature** > **Send Forward** > **Forward to Fax**, **Forward to Email** arba **Forward to Server**.

   Arba jutikliniame ekrane spustelėkite **Setup** > **Machine Setup** > **Next** > **Fax Setup** > **Send Forward** > **Forward to Fax**, **Forward to Email** or **Forward to Server**.

Forward parinkties gali nebūti, priklausomai nuo modelio arba papildomų priedų (žr. „Įvairios savybės“ p. 11).

3 Įveskite paskirties fakso numerį, elektroninio pašto adresą arba serverio adresą ir spauskite **OK**.

4 Paspauskite mygtuką (**Stop/Clear**) arba pradžios ( ) piktogramą, kad grįžtumėte į parengto naudoti režimą.

Visos kitos išsiųstos faksogramos bus persiųstos į nurodytą fakso įrenginį.

Gautos faksogramos peradresavimas

Jūs galite nustatyti įrenginį persiųsti priimtas ar siunčiamas faksogramas į kitą paskirties vietą faksu, elektroniniu paštu arba per serverį. Šią funkciją patogu naudoti, kai nesate darbe, bet turite priimti faksogramą.

Jei siunčiate ar gaunate spalvotas faksogramas, peradresuojami duomenys bus paverčiami pilkais tonais.

1 Valdymo skydelyje paspauskite (faksas) > (**Menu**) > **Fax Feature** > **Receive Forward** > **Forward to Fax**, **Forward to PC**, **Forward to Email** arba **Forward to Server**.

Arba jutikliniame ekrane paspauskite **Setup** > **Machine Setup** > **Next** > **Fax Setup** > **Receive Forward** > **Forward to Fax**, **Forward to PC**, **Forward to Email** or **Forward to Server**.

- **Forward** parinkties gali nebūti, priklausomai nuo modelio arba papildomų priedų (žr. „Įvairios savybės“ p. 11).
- Jei norite nustatyti įrenginį atspausdinti faksogramą, kai užbaigiamas persiuntimas, pasirinkite **Forward&Print**.

2 Įveskite paskirties fakso numerį, elektroninio pašto adresą arba serverio adresą ir spauskite **OK**.

3 Įveskite pradžios laiką ir pabaigos laiką, tada paspauskite **OK**.

4 Paspauskite mygtuką (**Stop/Clear**) arba pradžios ( ) piktogramą, kad grįžtumėte į parengto naudoti režimą.

Visos kitos išsiųstos faksogramos bus persiųstos į nurodytą fakso įrenginį.

Fakso funkcija

Faksogramų siuntimas ant abiejų popieriaus lapo pusių

- Tai galima tik kai dedate originalus į dokumentų tiektuvą.
- Atsižvelgiant į parinktis ar modelius kai kurių meniu ekrane gali ir nebūti. Tokiu atveju tai reiškia, kad jie netaikomi jūsų aparatui.
- Šios funkcijos gali nebūti, priklausomai nuo modelio arba papildomų priedų (žr. „Funkcijos pagal modelius“ p. 8).

1. Padėkite vieną dokumentą ant dokumentų stiklo geraja puse žemyn arba padėkite dokumentus į dokumentų tiektuvą geraja puse aukštyn.
2. Valdymo skydelyje paspauskite (faksas) > **Fax Feature** > **Duplex**.

   Arba jutikliniame ekrane pasirinkite **Fax** > pasirinkite norimą meniu > submeniu pasirinkite **Duplex**.

   - **1 Side:** Originalai, išspausdinti tik iš vienos pusės.
   - **2 Side:** Originalams, išspausdintiems iš abiejų pusių.
   - **2 Sided Rotated:** Originalams, išspausdintiems iš abiejų pusių, tačiau nugarinė apversta 180°.

Dirbant su **2 Sided** ir **2 Sided, Rotated**, dėkite originalus ant DADF. Jeigu aparatas negali aptikti originalo ant DADF, jis automatiškai pakeičia parinktį į **1 Sided**.

3. Paspauskite **OK**.

Faksogramos gavimas į kompiuterį

- Šios funkcijos gali nebūti, priklausomai nuo modelio arba papildomų priedų (žr. „Funkcijos pagal modelius“ p. 8).
- Kad galėtumėte naudotis šia funkcija, nustatykite parinktį valdymo skydelyje:

  Valdymo skydelyje pasirinkite (faksas) > (**Menu**) > **Fax Feature** > **Receive Forward** > **Forward to PC** > **Forward**.
  Arba jutikliniame ekrane pasirinkite **Setup** > **Machine Setup** > **Next** > **Fax Setup** > **Receive Forward** > **Forward to PC** > **Forward**.

1. Atidarykite „Samsung Easy Printer Manager“.
2. Sąraše **Printer List** pasirinkite atitinkamą aparatą.
3. Pasirinkite meniu **Fax to PC Settings**.
4. Naudokite **Enable Fax Receiving from Device** fakso nustatymams pakeisti.
   - **Image Type:** Konvertuoti gautas faksogramas į PDF ar TIFF failus.
   - **Save Location:** Pasirenkama vieta, kurioje išsaugomos konvertuotos faksogramos.
   - **Prefix:** Pasirinkite priešdėlį

- **Print received fax:** Nustato, kad būtų atspausdinta gautos faksogramos informacija.
- **Notify me when complete:** Nustato rodyti iškylantį langą, kuriame pranešama apie faksogramos gavimą.
- **Open with default application:** Priėmus faksogramą, ji atidaroma naudojant numatytąją programą.
- **None:** Priėmęs faksogramą įrenginys nepraneša apie tai naudotojui arba atveria programą.

5 Paspauskite **Save** > **OK**.

Priėmimo režimų pakeitimas

1 Valdymo skydelyje paspauskite (faksas) > (**Menu**) > **Fax Setup** > **Receiving** > **Receive Mode**.

Arba liečiamajame ekrane pasirinkite **Setup** > **Machine Setup** > **Next** > **Default Setting** > **Fax Default** > **Common** > **Receive Mode**.

2 Pasirinkite norimą parinktį.

- **Fax:** Atsiliepia į įeinantį fakso skambutį ir nedelsiant persijungia į faksogramos priėmimo režimą.
- **Tel:** Faksograma priimama paspaudus (**On Hook Dial**) o tada (**Start**) mygtuką.
- **Ans/Fax:** Naudojama, kai prie įrenginio yra prijungtas atsakiklis. Jūsų įrenginys atsilieps į įeinantį skambutį, o skambintojas galės palikti žinutę atsakiklyje. Jei faksas aptiks fakso signalą linijoje, įrenginys automatiškai persijungs į fakso režimą faksogramai priimti.

Norėdami naudoti **Ans/Fax** režimą, atsakiklį prijunkite prie EXT lizdo įrenginio nugarėlėje.

- **DRPD:** Galite priimti skambutį naudodami funkciją „Atskirto skambučio šablono aptikimas“ (DRPD). Atskirtas skambutis – tai telefono bendrovės paslauga, leidžianti naudotojui naudoti vieną telefono liniją norint atsiliepti į kelis skirtingus telefono skambučius. Jei norite rasti daugiau informacijos, žr. „Faksogramų priėmimas naudojant DRPD režimą“ p. 352.

Atsižvelgiant į šalį šio nustatymo gali nebūti.

3 Paspauskite **OK**.

4 Paspauskite mygtuką (**Stop/Clear**) arba pradžios ( ) piktogramą, kad grįžtumėte į parengto naudoti režimą.

Rankinis priėmimas telefono režimu

Fakso skambutį priimti galite paspausdami mygtuką (**On Hook Dial**), o pasigirdus fakso signalui paspausdami (**Start**). Jei jūsų įrenginyje yra telefono ragelis, atsiliepti į skambučius galite su rageliu (žr. „Funkcijos pagal modelius“ p. 8).

Priėmimas atsakiklio/fakso režimu

Norėdami naudoti šį režimą, atsakiklį prijunkite prie EXT lizdo įrenginio nugarėlėje. Jei skambintojas paliks žinutę, atsakiklis ją išsaugos. Jei įrenginys aptiks fakso signalą linijoje, automatiškai prasidės faksogramos priėmimas.

- Jei įrenginį nustatėte šiam režimui, o atsakiklis yra išjungtas arba nėra prijungtas prie EXT lizdo, po nustatyto skambučių skaičiaus jūsų įrenginys automatiškai pereis į fakso režimą.
- Jei atsakiklyje yra naudotojo pasirenkamas skambučio skaitiklis, nustatykite įrenginį atsiliepti į įeinančius skambučius po 1 skambėjimo.
- Jei aparatas veikia telefono režimu, atjunkite arba išjunkite atsakiklį ir fakso aparatą. Priešingu atveju iš atsakiklio siunčiamas pranešimas pertrauks jūsų telefoninį pokalbį.

Fakso funkcija

Faksogramų priėmimas su papildomu telefonu

Jei naudojate prie EXT lizdo prijungtą papildomą telefoną, galite priimti faksogramas iš asmens su kuriuo kalbate papildomu telefonu, neprieidami prie fakso aparato.

Kai gaunate skambutį į papildomą telefoną arba girdite fakso signalus, paspauskite ***9*** mygtukus papildomame telefone. Įrenginys priims faksogramą.

9 yra gamykloje nustatytas nuotolinio priėmimo kodas. Pirmoji ir paskutinė žvaigždutės yra fiksuotos, o vidurinį skaičių galite keisti.

Kol kalbate telefonu prijungtu prie EXT lizdo, kopijavimo ir nuskaitymo funkcijos neveikia.

Faksogramų priėmimas naudojant DRPD režimą

Atsižvelgiant į šalį šio nustatymo gali nebūti. Atskirtas skambutis – tai telefono bendrovės paslauga, leidžianti naudotojui naudoti vieną telefono liniją norint atsiliepti į kelis skirtingus telefono skambučius. Šia funkcija dažniausiai naudojasi atsiliepimo paslaugos, kurios atsiliepia į daugelio skirtingų klientų skambučius, ir reikia žinoti skambintojo numerį, kad tinkamai atsilieptų telefonas.

Atsižvelgiant į šalį šio nustatymo gali nebūti.

1. Valdymo skydelyje pasirinkite (faksas) > (**Menu**) > **Fax Setup** > **Receiving** > **Receive Mode** > **DRPD**.

   Arba liečiamajame ekrane pasirinkite **Setup** > **Machine Setup** > **Next** > **Default Setting** > **Fax Default** > **Common** > **Receive Mode** > **DRPD**.

2. Paskambinkite savo fakso numeriu iš kito telefono.

3. Neatsiliepkite į skambutį, kai įrenginys pradės skambėti. Įrenginiui reikalingi keli skambučiai, kad išmoktų šabloną.

   Kai įrenginys nustos skambėti, ekrane bus rodoma **Completed DRPD Setup**. Jei DRPD nustatyti nepavyko, atsiras **Error DRPD Ring**.

4. Kai pasirodys DRPD paspauskite **OK** ir pradėkite nuo 2 žingsnio.

- DRPD reikia nustatyti dar kartą, jei norite iš naujo priskirti savo fakso numerį arba prijungiate įrenginį prie kitos telefono linijos.
- Nustačius DRPD dar kartą paskambinkite savo fakso numeriu, kad patikrintumėte, ar įrenginys atsiliepia su fakso signalu. Tada paskambinkite į kitą numerį, priskirtą tai pačiai linijai, kad įsitikintumėte, jog skambutis nukreipiamas į papildomą telefoną arba atsakiklį, prijungtą prie EXT lizdo.

Fakso funkcija

Priėmimas saugiu priėmimo režimu

Šios funkcijos gali nebūti, priklausomai nuo modelio arba papildomų priedų (žr. „Funkcijos pagal modelius“ p. 8).

Galbūt norite, kad jūsų priimtų faksogramų nematytų pašaliniai. Įjunkite saugų režimą ir visos įeinančios faksogramos bus saugomos atmintyje. Gautas faksogramas galite atspausdinti įvedę slaptažodį.

Norėdami naudoti saugų priėmimo režimą, valdymo skydelyje aktyvinkite meniu (faksas) > (**Menu**) > **Fax Feature** > **Secure Receive** > **On**.

Arba liečiamajame ekrane pasirinkite **Setup** > **Machine Setup** > **Next** > **Fax Setup** > **Secure Receive**.

Priimtų faksogramų spausdinimas

1. Valdymo skydelyje pasirinkite (faksas) > (**Menu**) > **Fax Feature** > **Secure Receive** > **Print**.

   Arba liečiamajame ekrane pasirinkite **Setup** > **Machine Setup** > **Next** > **Fax Setup** > **Secure Receive** > **Print**.

2. Įveskite keturženklį slaptažodį ir paspauskite **OK**.

3. Įrenginys atspausdins visas atmintyje išsaugotas faksogramas.

Fakso funkcija

Faksogramų spausdinimas ant abiejų popieriaus lapo pusių

- Atsižvelgiant į parinktis ar modelius kai kurių meniu ekrane gali ir nebūti. Tokiu atveju tai reiškia, kad jie netaikomi jūsų aparatui.
- Šios funkcijos gali nebūti, priklausomai nuo modelio arba papildomų priedų (žr. „Funkcijos pagal modelius“ p. 8).

1 Padėkite vieną dokumentą ant dokumentų stiklo geraja puse žemyn arba padėkite dokumentus į dokumentų tiektuvą geraja puse aukštyn.

2 Valdymo skydelyje paspauskite (faksas) > (**Menu**) > **Fax Setup** > **Receiving** > **Duplex Print**.

- **Off:** Spausdina įprastu režimu.
- **Long Edge:** spaudinių puslapiai skaitomi kaip knyga.

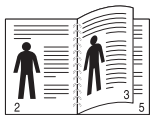

- **Short Edge:** spaudinių puslapiai skaitomi kaip verčiant užrašinę.

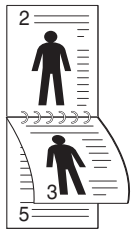

3 Paspauskite **OK**.

4 Paspauskite mygtuką (**Stop/Clear**), kad grįžtumėte į parengto naudoti režimą.

Faksogramų priėmimas atmintyje

Kadangi jūsų įrenginys yra daugiafunkcis, jis gali priimti faksogramas, kol kopijuojate ar spausdinate. Jei faksograma priimama, kol kopijuojate ar spausdinate, įrenginys priimtą faksogramą išsaugos atmintyje. Tada, kai tik bus baigtas kopijavimas arba spausdinimas, įrenginys automatiškai atspausdins faksogramą.

Jeigu faksograma buvo priimta ir yra spausdinama, tuo pačiu metu kitų kopijavimo ir spausdinimo darbų vykdyti nebus galima.

Bendrinto aplanko funkcijos naudojimas

Ši funkcija leidžia aparato atmintį naudoti kaip bendrintą katalogą. Šios funkcijos privalumas yra tas, kad galite patogiai naudoti bendrintą aplanką, per kompiuterio programos langą.

- Šios funkcijos gali nebūti, priklausomai nuo modelio arba papildomų priedų (žr. „Funkcijos pagal modelius“ p. 8).
- Šią funkciją galite naudoti modeliuose, kurie turi laikmeną (žr. „Įvairios savybės“ p. 11).
- Administratorius gali nustatyti ID ir slaptažodį, kad apribotų naudotojų prieigą, o taip pat didžiausią naudotojų skaičių vienu metu.

Bendrinto aplanko sukūrimas

1. Kompiuteryje atidarykite programą „Windows Explorer“.
2. Įveskite spausdintuvo **\\[IP adresą]** (pvz.: \\169.254.133.42) į adreso laukelį, ir paspauskite klavišą „Enter“ arba spustelėkite **Eiti**.
3. Šakniniame **nfsroot** kataloge sukurkite naują aplanką.

Bendrinto aplanko naudojimas

Bendrintą aplanką galite naudoti taip pat kaip ir įprastame kompiuteryje. Aplanką ar failą kurkite, redaguokite ir šalinkite kaip įprastą „Windows“ aplanką. Bendrintame aplanke galite laikyti ir nuskaitytus duomenis. Bendrintame aplanke išsaugotus failus galite spausdinti tiesiogiai. Galite spausdinti TIFF, JPEG ir PRN rinkmenas.

Pasirinktinių įrenginio funkcijų naudojimas

- Tikai CLX-626x series.
- Atsižvelgiant į modelį arba parinktis, kai kurių funkcijų gali nebūti. Tai reiškia, jog funkcijos nepalaikomos (žr. „Įvairios savybės“ p. 11).

Naudojant spausdintuvo tvarkyklę

Įdėję pasirinktinį įrenginį, galite naudoti papildomas spausdinimo funkcijas, pvz., spausdinti bandomąją užduoties versiją arba lange **Spausdinti** spausdinti privačią užduotį. **Device Options** patikrinkite laikmenos arba virtualaus disko parinktis, tuomet **Print Mode** galėsite pasirinkti kitas funkcijas (žr. „Device Options nustatymas“ p. 109).

1 Atidarykite dokumentą, kurį norite spausdinti.

2 Pasirinkite **Spausdinti** iš meniu **Failas**. Atsiras langas **Spausdinti**.

3 Sąraše **Pasirinkti spausdintuvą** pasirinkite savo spausdintuvo tvarkyklę.

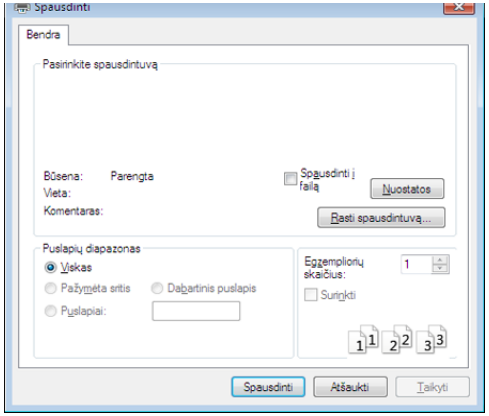

4 Spustelėkite **Ypatybės** arba **Nuostatos**.

5 Spustelėkite kiekvieną skirtuką, tada pasirinkite **Print Mode**.

6 Pasirinkite norimą parinktį (žr. „Specialiųjų spausdintuvo funkcijų supratimas“ p. 320).

7 Pasirinkite **OK**.

Pasirinktinių įrenginio funkcijų naudojimas

Iš valdymo skydelio

Jei įrenginyje yra papildoma atmintis arba papildomas standusis diskas, galite naudoti šias funkcijas pasirinkdami (**Menu**) mygtukas > **System Setup** > **Job Manage**.

Atsižvelgiant į parinktis ar modelius kai kurių meniu ekrane gali ir nebūti. Tokiu atveju tai reiškia, kad jie netaikomi jūsų aparatui.

- **Active Job:** Visos spausdinimo užduotys, kurios laukia kol bus išspausdintos, pateikiamos aktyvių užduočių eilės sąraše tokiu eiliškumu, kokiu išsiuntėte jas į spausdintuvą. Galite ištrinti eilėje esančią užduotį prieš ją spausdinant arba pakelti užduotį eilėje, kad ji būtų spausdinama greičiau.
- **Secured Job:** Galite spausdinti arba ištrinti apsaugotą užduotį. Rodomas naudotojo tvarkyklėje nustatytų apsaugotų užduočių sąrašas. Norėdami nustatyti spausdintuvo tvarkyklę turėsite įvesti naudotojo vardą ir slaptažodį.
- **Stored Job:** Galite spausdinti arba ištrinti išsaugotą užduotį.
- **File Policy:** Prieš tęsdami užduoties apdorojimą per papildomą atmintį, galite pasirinkti failų strategiją, taikomą sudarant failų pavadinimus. Jei įvedėte naują failo pavadinimą, tačiau papildomoje atmintyje toks pavadinimas jau yra, failą galite pervardyti arba perrašyti.

5. Naudingi valdymo įrankiai

Šiame skyriuje pristatomi valdymo įrankiai, skirti padėti jums visapusiškai pasinaudoti aparatu.

- **Valdumo įrankių įjungimas 359**
- **Easy Capture Manager 360**
- **Samsung Easy Color Manager 361**
- **Samsung AnyWeb Print 362**
- **Easy Eco Driver 363**
- **SyncThru™ Web Service naudojimas 364**
- **Samsung Easy Document Creator naudojimas 368**
- **„Samsung Easy Printer Manager“ naudojimas 369**
- **„Samsung Printer Status“ naudojimas 372**
- **„Samsung Printer Experience“ naudojimas 374**

Valdumo įrankių įjungimas

„Samsung“ savo spausdintuvams tiekia daugybę valdymo įrankių.

1. Patikrinkite, ar įrenginys prijungtas prie kompiuterio ir įjungtas jo maitinimas.
2. Meniu **Pradėti** pasirinkite **Programos** arba **Visos programos**.
   - „Windows 8“, iš **Charms(Pagrindiniai mygtukai)**, pasirinkite **Ieškoti** > **Apps(Programėlės)**.
3. Suraskite **Samsung Printers**.
4. Po **Samsung Printers**, matysite įdiegtus valdymo įrankius.
5. Spustelėkite norimą naudoti įrankį.

- Įdiegę tvarkyklę, kai kuriuos įrankius galėsite įjungti meniu **Pradėti** > **Programos** arba **Visos programos**.
- Jei naudojatės „Windows 8“, įdiegę tvarkyklę kai kuriuos įrankius galėsite įjungti ekrane **Pradėti**, spustelėję atitinkamą plytelę.

Easy Capture Manager

- Gali naudoti tik operacinės sistemos „Windows“ naudotojai.
- Šios funkcijos gali nebūti, priklausomai nuo modelio arba papildomų priedų (žr. „Programinė įranga“ p. 9).

Padarykite momentinę ekrano kopiją ir paleiskite „Easy Capture Manager“ tiesiog paspausdami klavišą „Spausdinti ekraną“. Dabar galite paprastai spausdinti padarytas (ir redaguotas) ekrano kopijas.

Samsung Easy Color Manager

„Samsung Easy Color Manager“ padeda naudotojui tiksliai sureguliuoti 6 spalvų tonus ir kitas parinktis, pvz., šviesumą, kontrastą ir sodrumą. Spalvų tonų pakeitimą galima išsaugoti kaip profilį ir naudoti tvarkyklėje arba įrenginyje.

- Gali naudoti tik operacinių sistemų „Windows“ ir „Mac OS“ naudotojai.
- Šios funkcijos gali nebūti, priklausomai nuo modelio arba papildomų priedų (žr. „Programinė įranga“ p. 9).

Padeda „Samsung“ spalvotų lazerinių spausdintuvų naudotojams sureguliuoti spalvas savo nuožiūra.

Atsisiųskite programinę įrangą iš Samsung tinklalapio, tada ją išarchyvuokite ir įdiekite: (http://www.samsung.com > raskite savo gaminį > Pagalba arba Atsisiuntimai).

Samsung AnyWeb Print

- Gali naudoti tik operacinės sistemos „Windows“ naudotojai.
- Šios funkcijos gali nebūti, priklausomai nuo modelio arba papildomų priedų (žr. „Programinė įranga“ p. 9).

Šis įrankis padeda nufotografuoti, peržiūrėti, iškirpti ir atspausdinti „Windows Internet Explorer“ langą daug lengviau nei naudojant įprastą programą.

Atsisiųskite programinę įrangą iš Samsung tinklalapio, tada ją išarchyvuokite ir įdiekite: (http://www.samsung.com > raskite savo gaminį > Pagalba arba Atsisiuntimai).

Easy Eco Driver

- Šios funkcijos gali nebūti, priklausomai nuo modelio arba papildomų priedų (žr. „Programinė įranga“ p. 9).
- Gali naudoti tik operacinės sistemos „Windows“ naudotojai (žr. „Programinė įranga“ p. 9).

Naudodami programą „Easy Eco Driver“, prieš spausdinimą galite įjungti ekonomiško spausdinimo funkcijas, kad būtų taupomas popierius ir dažai. Norint naudotis programa, turi būti pažymėtas langelis **Spausdintuvo ypatybės** > **Basic** kortelė > **Start Easy Eco Driver before printing job**.

Jei spausdintuvo savybėse nepažymėjote žymimojo langelio **Start Easy Eco Driver before printing job**, tačiau norite naudoti Easy Eco Driver, pasirinkite **Eco Printing Preview** kortelėje **Favorites** kiekvieną kartą spausdindami.

Programa „Easy Eco Driver“ taip pat suteikia galimybę atlikti paprasto redagavimo užduotis, pvz., pašalinti vaizdus ir tekstą, ir kt. Dažnai naudojamus nustatymus galite išsaugoti kaip išankstinių parinkčių rinkinį.

Naudojimas:

1. Atverkite norimą spausdinti dokumentą.
2. Spausdinkite dokumentą.

   Bus parodytas peržiūros langas.
3. Pasirinkite parinktis, kurias norite taikyti dokumente.

   Matysite taikomų funkcijų peržiūros vaizdą.
4. Spustelėkite **Spausdinti**.

SyncThru™ Web Service naudojimas

- Mažiausias reikalavimas SyncThru™ Web Service yra „Internet Explorer 6.0“ arba naujesnė versija.
- „SyncThru™ Web Service“ apibūdinimas šiame naudotojo vadove gali skirtis nuo jūsų įrenginio. Tai priklauso nuo jo funkcijų ir modelio.
- Tik prie tinklo jungiamas modelis (žr. „Programinė įranga“ p. 9).

Prieiga prie „SyncThru™ Web Service“

1 Pasirinkite žiniatinklio naršyklę, pavyzdžiui, „Internet Explorer“ iš „Windows“.

Adreso lauke įveskite spausdintuvo IP adresą (http://xxx.xxx.xxx.xxx) ir paspauskite klavišą Enter arba spustelėkite **Eiti**.

2 Atsidarys jūsų įrenginio svetainė.

Prisijungimas prie SyncThru™ Web Service.

Prieš konfigūruojant SyncThru™ Web Service esančias parinktis, jums reikės prisiregistruoti kaip administratoriui. Jūs vis dar galite naudoti SyncThru™ Web Service neprisijungę, tačiau negalėsite pasirinkti skirtukų **Settings** ir **Security**.

1 Spustelėkite **Login** svetainės SyncThru™ Web Service viršuje dešinėje.

2 Įveskite **ID** ir **Password**, tada spustelėkite **Login**. Saugumo sumetimais rekomenduojame pakeisti numatytąjį slaptažodį.

- **ID: admin**
- **Password: sec00000**

SyncThru™ Web Service naudojimas

SyncThru™ Web Service apžvalga

Kai kurių skirtukų gali nebūti. Tai priklauso nuo modelio.

Skirtukas Information

Šiame skirtuke pateikiama bendrojo pobūdžio informacija apie jūsų įrenginį. Jūs galite patikrinti nustatymus, pavyzdžiui, likusį dažų kiekį. Taip pat galite spausdinti ataskaitas, pavyzdžiui, klaidų ataskaitą.

- **Active Alerts:** parodo įrenginio įspėjimus ir jų rimtumą.
- **Supplies:** parodo išspausdintų lapų skaičių ir kasetėje likusį dažų kiekį.
- **Usage Counters:** rodo naudojimo skaičių pagal spausdinimo tipus: vienpusį ir dvipusį.
- **Current Settings:** rodo įrenginio ir tinklo informaciją.
- **Security Information:** Rodo įrenginio apsaugos informaciją.
- **Print information:** spausdina ataskaitas, pavyzdžiui, susijusias su sistema, el. pašto adresą ir šrifto ataskaitas.

Skirtukas Settings

Šis skirtukas suteikia galimybę nustatyti įrenginio ir tinklo konfigūracijas. Jums reikia prisijungti kaip administratoriui, jei norite peržiūrėti šį skirtuką.

- Skirtukas **Machine Settings:** nustatomos įrenginio parinktys.
- Skirtukas **Network Settings:** rodo tinklo aplinkos parinktis. Nustatomos tokios parinktys, kaip TCP/IP ir tinklo protokolai.

Skirtukas Security

Šis skirtukas suteikia galimybę nustatyti sistemos ir tinklo saugos informaciją. Jums reikia prisijungti kaip administratoriui, jei norite peržiūrėti šį skirtuką.

- **System Security:** nustatoma sistemos administratoriaus informacija ir įjungiamos arba išjungiamos įrenginio funkcijos.
- **Network Security:** nustatomi HTTP, IPS, IPv4 / IPv6 filtravimo, 802.1x ir autentifikavimo serverių nustatymai.
- **User Access Control:** Suskirsto naudotojus į grupes pagal kiekvieno naudotojo vaidmenį. Kiekvieno naudotojo leidimai, atpažinimai ir paskyros bus valdomos grupės vaidmens apibrėžimu.
- **System Log:** Sistemos logaritme yra nustatymų, susijusių su prietaiso įvykių logaritmais.

Tikai CLX-626xFW.

- **Log Configuration:** Logaritmo konfigūravimo skyriuje yra nustatymų, susijusių su saugojimo logaritmais.
- **Log Viewer:** Logaritmo peržiūros skyriuje yra galimybių peržiūrėti prietaiso viduje saugomus logaritmus.

Skirtukas Maintenance

Šis skirtukas suteikia galimybę palaikyti įrenginį, atnaujinant programinę įrangą ir nustatant kontaktinę informaciją el. laiškams siųsti. Taip pat jūs galite prisijungti prie „Samsung“ svetainės ir atsisiųsti tvarkykles, pasirinkę meniu **Link**.

- **Firmware Upgrade:** naujina įrenginio programinę įrangą.
- **Contact Information:** rodo kontaktinę informaciją.
- **Link:** rodo nuorodas į naudingas svetaines, kuriose galite atsisiųsti ar peržiūrėti informaciją.
- **License Management:** Licencijų tvarkymas pateikia nuostatų įdiegtoms programoms ir programų licencijas.
- **Cloning:** Galite įkelti arba iškelti (perkelti) įvairius nustatymus (įrenginio nustatymus, tinklo informaciją, adresų knygas ir t. t.) tarp įrenginių, SyncThru™ Web Service turinčių **Cloning** funkciją.

El. pašto pranešimo sąranka

Nustatę šią parinktį, galite gauti el. laiškus apie įrenginio būseną. Nustačius tokią informaciją kaip IP adresas, pagrindinis kompiuteris, el. pašto adresas ir SMTP serverio informacija, įrenginio būsena (dažų kasetėje trūkumas ar įrenginio klaida) konkrečiam asmeniui el. paštu bus siunčiama automatiškai. Šia parinktimi dažniausiai naudojasi įrenginio administratorius.

Kai kurie meniu gali būti nerodomi ekrane, priklausomai nuo parinkčių ar modelių. Tokiu atveju tai reiškia, kad jie netaikomi jūsų aparatui.

1. Paleiskite žiniatinklio naršyklę, pavyzdžiui, „Internet Explorer“ iš „Windows“.

   Adreso laukelyje įveskite įrenginio IP adresą (http://xxx.xxx.xxx.xxx) ir paspauskite klavišą Enter arba spustelėkite **Eiti**.

2. Atsidarys jūsų įrenginio svetainė.

3. Skirtuke **Settings** pasirinkite **Machine Settings** > **E-mail Notification**.

Jei nesukonfigūravote siunčiamo pašto serverio, eikite į **Settings** > **Network Settings** > **Outgoing Mail Server(SMTP)** ir sukonfigūruokite tinklo aplinką prieš nustatydami el. pašto pranešimą.

4 Pasirinkite žymės langelį **Enable**, jei norite naudoti **E-mail Notification**.

5 Spustelėkite mygtuką **Add**, kad pridėtumėte el. pašto pranešimą naudotojui.

Nustatykite gavėjo vardą ir el. pašto adresą (-us) su pranešimo elementais, kuriuos norite gauti, kai esate įspėjami.

6 Spustelėkite **Apply**.

Jei suaktyvinta užkarda, el. laiškas nebus sėkmingai siunčiamas. Tokiu atveju prisijunkite prie tinklo kaip administratorius.

Sistemos administratoriaus informacijos nustatymas

Šis nustatymas būtinas, jei norite naudoti el. pašto pranešimo parinktį.

Kai kurie meniu gali būti nerodomi ekrane, priklausomai nuo parinkčių ar modelių. Tokiu atveju tai reiškia, kad jie netaikomi jūsų aparatui.

1 Paleiskite žiniatinklio naršyklę, pavyzdžiui, „Internet Explorer“ iš „Windows“.

Adreso laukelyje įveskite įrenginio IP adresą (http://xxx.xxx.xxx.xxx) ir paspauskite klavišą Enter arba spustelėkite **Eiti**.

2 Atsidarys jūsų įrenginio svetainė.

3 Skirtuke **Security** pasirinkite **System Security** > **System Administrator**.

4 Įveskite administratoriaus vardą, telefono numerį, adresą ir el. pašto adresą.

5 Spustelėkite **Apply**.

Samsung Easy Document Creator naudojimas

Samsung Easy Document Creator tai programa, padedanti naudotojams skenuoti, kompiliuoti ir išsaugoti dokumentus skirtingais formatais, įskaitant formatą .epub. Šiuos dokumentus galima dalinti per socialinius tinklus arba fakso aparatais. Ar esate studentas, turintis atlikti tyrimą bibliotekoje, ar namų šeimininkė, skenuojanti nuotraukas iš paskutinio gimtadienio, Samsung Easy Document Creator parūpins jums būtinas priemones.

Programos Samsung Easy Document Creator funkcijos:

- **Image Scanning:** Naudojamas skenuojant vieną ar keletą vaizdų.
- **Document Scanning:** Naudojamas skenuojant dokumentus su tekstu, arba tekstu ir vaizdais.
- **Text Converting:** Naudojamas skenuoti dokumentams, kuriuos reikia išsaugoti redaguojamo teksto formatu.
- **Book Scanning:** Naudojamas knygoms skenuoti staliniu skeneriu.
- **SNS Upload:** Suteikia galimybę lengvai ir sparčiai įkelti nuskenuotus arba esamus atvaizdus į įvairiausių socialinių tinklų svetaines (SNS).
- **E-Book Conversion„:** Suteikia galimybę skenuoti keletą dokumentų į vieną el. knygą arba konvertuoti esamus failus į el. knygos formatą.
- **Papildinys:** Skirtas skenuoti, siųsti faksu ir keisti dokumento formatą į el. knygą tiesiogiai iš Microsoft Office programos.

Lange spustelėkite **Help** ( ) mygtuką ir spustelėkite bet kurią parinktį, apie kurią norite sužinoti daugiau.

„Samsung Easy Printer Manager“ naudojimas

- Šios funkcijos gali nebūti, priklausomai nuo modelio arba papildomų priedų (žr. „Programinė įranga“ p. 9).
- Gali naudoti tik operacinių sistemų „Windows“ ir „Mac“ naudotojai (žr. „Programinė įranga“ p. 9).
- Operacinėje sistemoje „Windows“ mažiausias reikalavimas programai „Samsung Easy Printer Manager“ yra „Internet Explorer 6.0“ arba naujesnė versija.

„Samsung Easy Printer Manager“ – tai programa, kurioje vienoje vietoje pateikiami „Samsung“ įrenginio nustatymai. Programoje „Samsung Easy Printer Manager“ pateikiami ne tik įrenginio nustatymai, bet ir spausdinimo aplinkų, nustatymų / veiksmų bei paleidimo funkcijos. Visos šios funkcijos leidžia patogiai naudotis „Samsung“ įrenginiu. „Samsung Easy Printer Manager“ turi dvi skirtingas naudotojo sąsajas, kurias galima pasirinkti: pagrindinę ir papildomų nustatymų. Persijungti tarp dviejų sąsajų lengva: tik spustelėkite mygtuką.

„Samsung Easy Printer Manager“ supratimas

Jei norite atidaryti programą:

Operacinėje sistemoje „Windows“

Pasirinkite **Pradėti** > **Programos** arba **Visos programos** > **Samsung Printers** > **Samsung Easy Printer Manager** > **Samsung Easy Printer Manager**.

„Mac“ sistemai,

Atverkite aplanką **Applications** > aplanką **Samsung** > **Samsung Easy Printer Manager**.

Programos „Samsung Easy Printer Manager“ sąsają sudaro įvairios pagrindinės sekcijos, aprašytos toliau pateiktoje lentelėje:

Momentinė ekrano kopija gali skirtis atsižvelgiant į naudojamą operacinę sistemą.

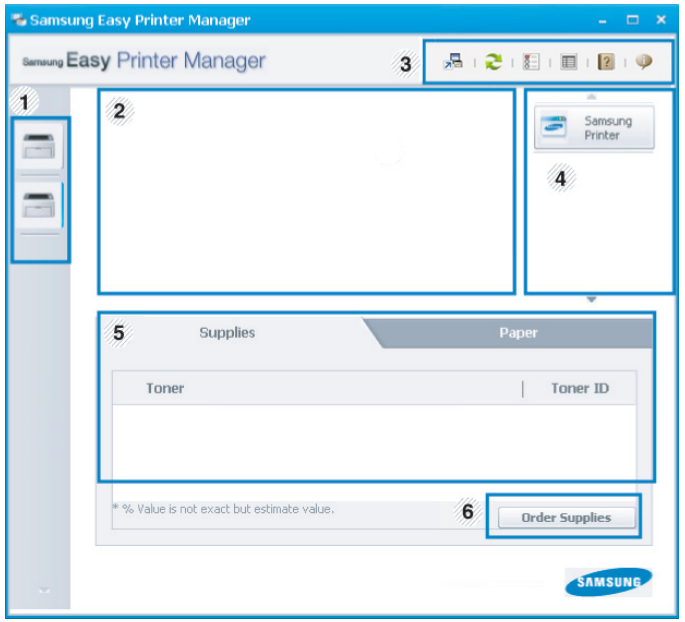

„Samsung Easy Printer Manager“ naudojimas

1	Spausdintuvų sąrašas	Spausdintuvų sąraše rodomi jūsų kompiuteryje įdiegti spausdintuvai ir tinklo spausdintuvai, kurie buvo įtraukti juos radus tinkle (tik „Windows“).
2	Spausdintuvo informacija	Šioje srityje pateikiama bendroji informacija apie įrenginį. Galite peržiūrėti tokią informaciją, kaip įrenginio modelio pavadinimas, IP adresas (arba prievado pavadinimas) ir įrenginio būsena. Galite peržiūrėti internetinį **User's Guide**. **Trikčių šalinimo mygtukas:** Įvykus klaidai, šis mygtukas atidaro **Troubleshooting Guide**. Galite tiesiogiai atidaryti reikiamą naudotojo vadovo skyrių.
3	Programos informacija	Pateikiamos papildomų nustatymų (NS perjungimas), atnaujinimo, nuostatų, santraukos, žinyno ir informacijos apie programą langų įjungimo nuorodos. mygtuku įjungiama **papildomų nustatymų naudotojo sąsaja** (žr. „Papildomų nustatymų naudotojo sąsajos apžvalga“ p. 371).
4	Sparčiosios nuorodos	Rodomos specifinių įrenginio funkcijų **Quick links** nuorodos. Įjungus papildomus nustatymus, šioje sekcijoje taip pat pateikiamos nuorodos į programas. Jei prijungsite įrenginį prie tinklo, bus įjungta „SyncThru™ Web Service“ piktograma.
5	Turinio sritis	Rodo informaciją apie pasirinktą įrenginį, likusį dažų ir popieriaus kiekį. Informacija skiriasi priklausomai nuo pasirinkto įrenginio. Kai kuriuose aparatuose šios funkcijos nėra.
6	Priedų užsakymas	Spustelėkite **Order** mygtuką eksploatacinių medžiagų užsakymo lange. Galite užsisakyti pakaitinę dažų kasetę (-es) žiniatinklyje.

Pasirinkite meniu **Help** arba spustelėkite mygtuką ? lange ir spustelėkite bet kurią parinktį, apie kurią norite sužinoti daugiau.

„Samsung Easy Printer Manager“ naudojimas

Papildomų nustatymų naudotojo sąsajos apžvalga

Papildomų nustatymų naudotojo sąsaja skirta asmeniui, kuris yra atsakingas už tinklo ir įrenginių tvarkymą.

Kai kurie meniu gali būti nerodomi ekrane, priklausomai nuo parinkčių ar modelių. Tokiu atveju tai reiškia, kad jie netaikomi jūsų aparatui.

Device Settings

Galite konfigūruoti įvairius aparato nustatymus, pvz., aparato sąranką, popieriaus, išdėstymo, emuliacijos, tinklo ir spausdinimo informaciją.

Scan to PC Settings

Šiame meniu yra nustatymai nuskaitymo į AK profiliams sukurti ir pašalinti.

- **Scan Activation:** Nustato ar įrenginyje nuskaitymas aktyvintas ar ne.
- Skirtukas **Basic:** Jame yra bendros nuskaitymo ir įrenginio nuostatos.
- Skirtukas **Image:** Rodomi vaizdų keitimo nustatymai.

Fax to PC Settings

Šiame meniu yra pasirinkto įrenginio bendrų fakso funkcijų nustatymai.

- **Disable:** Jei parinkties **Disable** nustatymas yra **On**, šis įrenginys nepriims gaunamų faksogramų.
- **Enable Fax Receiving from Device:** Aktyvina fakso funkcijas ir leidžia nustatyti daugiau parinkčių.

Alert Settings (tik „Windows“)

Šiame meniu pateikiami su pranešimais apie klaidas susiję nustatymai.

- **Printer Alert:** pateikiami įspėjimų rodymo nustatymai.
- **Email Alert:** pateikiami įspėjimų siuntimo el. paštu nustatymai.
- **Alert History:** pateikiama su įrenginiu ir dažais susijusių įspėjimų retrospektyva.

Job Accounting

Leidžia pateikti nurodyto užduočių apskaitos naudotojo kvotos informacijos užklausą. Šią kvotos informaciją galima sukurti ir taikyti įrenginiams naudojant užduočių apskaitos programinę įrangą, administratoriaus programą „SyncThru™“ arba „CounThru™“.

„Samsung Printer Status“ naudojimas

„Samsung Printer Status“ – tai yra programa, kuri stebi įrenginio būseną ir informuoja apie ją.

- Šiame naudotojo vadove pavaizduotas „Samsung Printer Status“ langas ir jo turinys gali skirtis priklausomai nuo įrenginio ir naudojamos operacinės sistemos.
- Patikrinkite, kurios operacinės sistemos suderinamos su jūsų įrenginiu (žr. „Specifikacijos“ p. 153).
- Gali naudoti tik operacinės sistemos „Windows“ naudotojai (žr. „Programinė įranga“ p. 9).

„Samsung Printer Status“ apžvalga

Jei darbo metu įvyksta klaida, galite ją patikrinti naudodami „Samsung Printer Status“. Programa „Samsung Printer Status“ automatiškai įdiegiama diegiant įrenginio programinę įrangą.

Paleisti „Samsung Printer Status“ galima ir rankiniu būdu. Eikite į **Spausdinimo nuostatos**, spustelėkite skirtuką **Basic** > **Printer Status** mygtuką.

„Windows“ užduočių juostoje rodomos šios piktogramos:

Piktograma	Reikšmė	Aprašymas
	Įprasta	Įrenginys veikia parengties režimu ir nėra jokių klaidų ar įspėjimų.
	Įspėjimas	Įrenginys yra tokios būsenos, kurioje esant gali įvykti klaida. Pavyzdžiui, jis gali būti mažo dažų kiekio būsenos, po kurios nustatoma pasibaigusių dažų būsena.
	Klaida	Įrenginyje įvyko mažiausiai viena klaida.

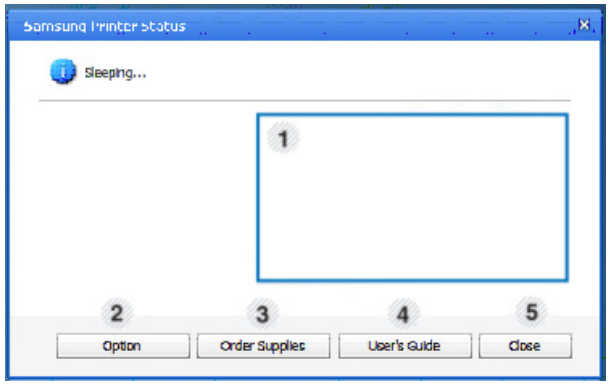

1	**Dažų lygis**	Galite pamatyti kiekvienoje dažų kasetėje likusių dažų kiekį. Aparatas ir dažų kasečių kiekis, pavaizduotas aukščiau pateiktame lange, gali skirtis priklausomai nuo naudojamo aparato. Kai kuriuose aparatuose šios funkcijos nėra.
2	**Option**	Galite nustatyti nustatymus, susijusius su spausdinimo darbų įspėjimais.

3	**Order Supplies**	Galite užsisakyti pakaitinę dažų kasetę (-es) žiniatinklyje.
4	**User’s Guide**	Galite peržiūrėti internetinį Naudotojo vadovas. Įvykus klaidai, šis mygtukas atidaro **Troubleshooting Guide**. Galite tiesiogiai atidaryti naudotojo vadovo skyrių apie veikimo sutrikimus.
5	**Close**	Uždaro langą.

„Samsung Printer Experience“ naudojimas

Samsung Printer Experience yra „Samsung“ programa, apjungianti „Samsung“ įrenginio nuostatas ir įrenginio valdymą vienoje vietoje. Galite nustatyti įrenginio nuostatas, užsakyti eksploatacines medžiagas, peržiūrėti trikčių šalinimo gaires, apsilankyti „Samsung“ interneto svetainėje ir peržiūrėti prijungto įrenginio informaciją. Prijungus įrenginį prie kompiuterio turinčio interneto ryšį, ši programa bus automatiškai atsiųsta iš „Windows“ **Store(Parduotuvė)**.

Samsung Printer Experience supratimas

Jei norite programą atidaryti,

Pradėti ekrane pasirinkite **Samsung Printer Experience** ( ) langelį.

Samsung Printer Experience sąsaja sudaryta iš įvairių naudingų funkcijų, kurios aprašytos toliau pateiktoje lentelėje:

Momentinė ekrano kopija gali skirtis atsižvelgiant į naudojamą modelį.

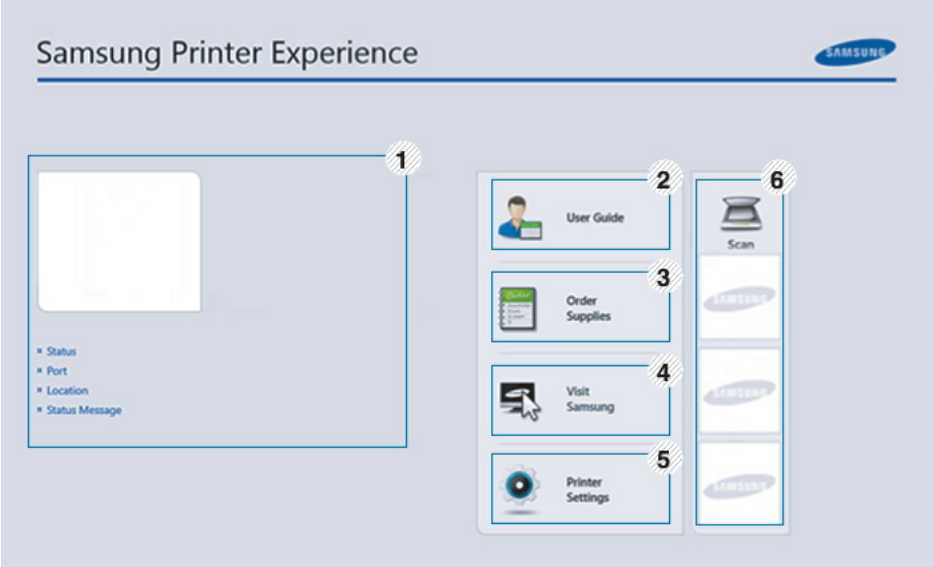

1	**Spausdintuvo informacija**	Šioje srityje pateikiama bendroji informacija apie įrenginį. Galite peržiūrėti tokią informaciją, kaip įrenginio būsena, vieta, IP adresas ir dažų likutį.

„Samsung Printer Experience“ naudojimas

2	**User Guide**	Galite peržiūrėti internetinį Naudotojo vadovas. Norėdami naudoti šią funkciją, turite būti prisijungę prie interneto. Įvykus klaidai, šis mygtukas atidaro **Troubleshooting Guide**. Jūs galite tiesiogiai atidaryti naudotojo vadovo skyrių.
3	**Order Supplies**	Šį mygtuką spustelėkite, jei norite internetu užsisakyti naujas dažų kasetes. Norėdami naudoti šią funkciją, turite būti prisijungę prie interneto.
4	**Visit Samsung**	Nuoroda į „Samsung“ spausdintuvo interneto svetainę. Norėdami naudoti šią funkciją, turite būti prisijungę prie interneto.
5	**Printer Settings**	Naudodami **SyncThru™ Web Service** galite konfigūruoti įvairius aparato nustatymus, pvz., aparato sąranką, popieriaus, išdėstymo, emuliacijos, tinklo ir spausdinimo informaciją. Įrenginys turi būti prijungtas prie tinklo. Šis mygtukas bus neveiksnus, jei įrenginys bus prijungtas USB laidu.
6	**Įrenginių sąrašas** & **Paskutinis nuskenuotas vaizdas**	Skenavimo sąraše rodomi įrenginiai palaikantys **Samsung Printer Experience**. Po įrenginio pavadinimu, galėsite peržiūrėti paskutinius skenuotus vaizdus. Įrenginys turi būti prijungtas prie tinklo, kad juo galėtumėte skenuoti. Šis skyrius yra skirtas naudotojams, naudojantiems daugiafunkcius spausdintuvus.

Spausdintuvų įtraukimas / pašalinimas

Jei į **Samsung Printer Experience** nesate įtrauką spausdintuvų, arba jei norite įtraukti / pašalinti spausdintuvą, vadovaukitės toliau pateiktomis instrukcijomis.

Galite įtraukti / pašalinti tik prie tinklo prijungtus spausdintuvus.

Spausdintuvo įtraukimas

1. Meniu **Charms(Pagrindiniai mygtukai)**, pasirinkite **Parametrai**.

   Arba puslapyje **Samsung Printer Experience** spustelėkite dešinį pelės klavišą ir pasirinkite **Parametrai**.

2. Pasirinkite **Įtraukti spausdintuvą**

3. Pasirinkite norimą įtraukti spausdintuvą.

   Galite matyti įtrauktą spausdintuvą.

Jei matote žymę ⊕, galite spustelėję žymę ⊕ įtraukti spausdintuvą.

„Samsung Printer Experience“ naudojimas

Spausdintuvo šalinimas

1. Meniu **Charms (Pagrindiniai mygtukai)**, pasirinkite **Parametrai**.

   Arba puslapyje **Samsung Printer Experience** spustelėkite dešinį pelės klavišą ir pasirinkite **Parametrai**.

2. Pasirinkite **Pašalinti spausdintuvą**

3. Pasirinkite norimą pašalinti spausdintuvą.

4. Spustelėkite **Taip**.

   Pamatysite, kad pašalintasis spausdintuvas buvo pašalintas iš lango.

Spausdinimas „Windows 8“

Šiame skyrelyje aprašytos bendros spausdinimo užduotys, atliekamos **Pradėti** ekrane.

Pagrindinis spausdinimas

1. Atverkite norimą spausdinti dokumentą.
2. Meniu **Charms(Pagrindiniai mygtukai)**, pasirinkite **Įrenginys**.
3. Iš sąrašo pasirinkite spausdintuvą
4. Pasirinkite spausdintuvo nuostatas, pvz., kopijų skaičių ir padėtį.

5 Spausdinimo užduočiai pradėti, spustelėkite mygtuką **Spausdinti**.

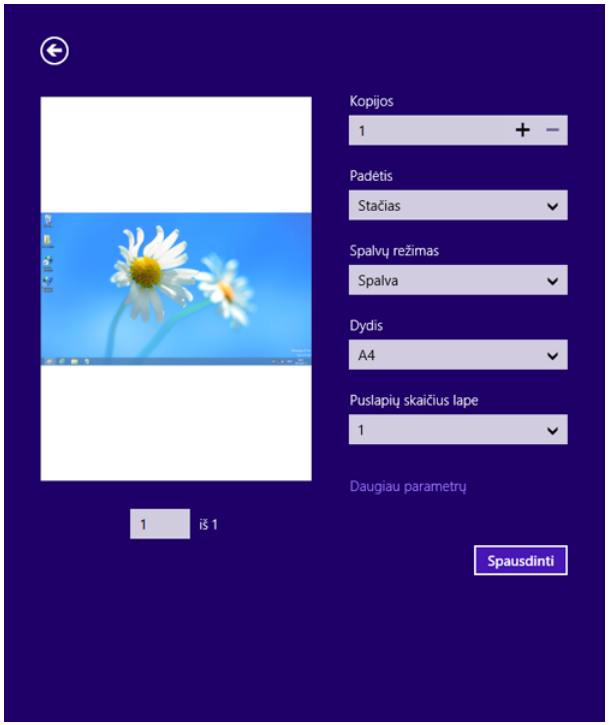

Spausdinimo darbo atšaukimas

Jei spausdinimo darbas laukia spausdinimo eilėje, arba laikinoje spausdinimo atmintyje, jį atšaukti galite taip:

- Šį langą galite atverti du kartus spustelėdami įrenginio piktogramą ( ) „Windows“ užduočių juostoje.
- Taip pat spausdinimo darbą galite atšaukti valdymo skydelyje paspausdami mygtuką (**Stop/Clear**).

Daugiau nuostatų naudojimas

Priklausomai nuo naudojamo modelio ar parinkčių, ekrane matomas vaizdas gali skirtis.

Galite nustatyti daugiau spausdinimo parametrų.

1 Atidarykite dokumentą, kurį norite spausdinti.

2 Meniu **Charms(Pagrindiniai mygtukai)**, pasirinkite **Įrenginys**.

3 Iš sąrašo pasirinkite spausdintuvą

4 Spustelėkite **Daugiau nuostatų**.

„Samsung Printer Experience“ naudojimas

Skirtukas Basic

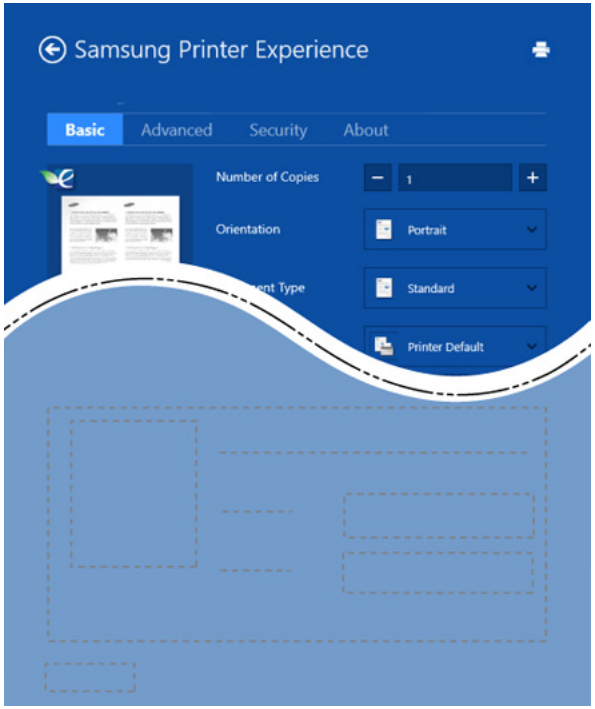

Basic

Ši parinktis leidžia jums pasirinkti pagrindines spausdinimo nuostatas, pvz., kopijas, padėtį ir dokumento tipą.

Eco settings

Ši parinktis leidžia taupyti popierių, spausdinant kelis lapus viename.

Skirtukas Advanced

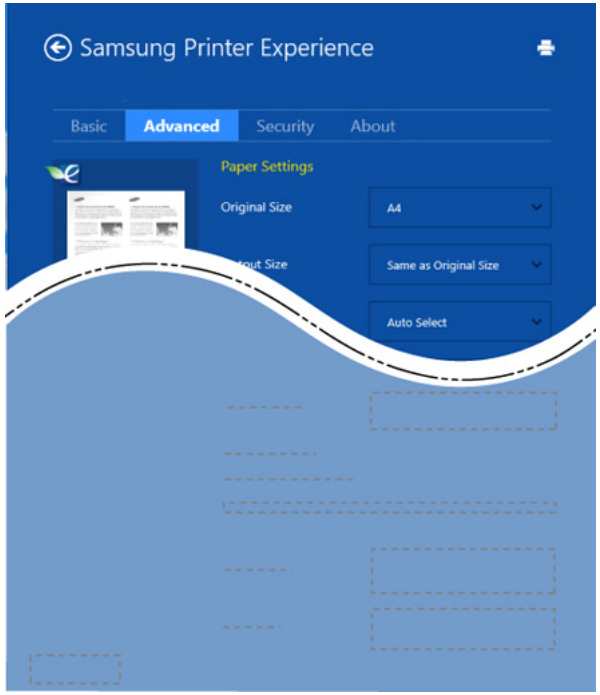

Paper settings

Ši parinktis leidžia nustatyti pagrindines popieriaus specifikacijas.

Layout settings

Ši parinktis leidžia nustatyti įvairius dokumento išdėstymo būdus.

„Samsung Printer Experience“ naudojimas

Skirtukas Security

Atsižvelgiant į modelį arba parinktis, kai kurių funkcijų gali nebūti. Jei šis skirtukas nėra rodomas arba yra neveiksnus, tai reiškia kad šios funkcijos nėra palaikomos.

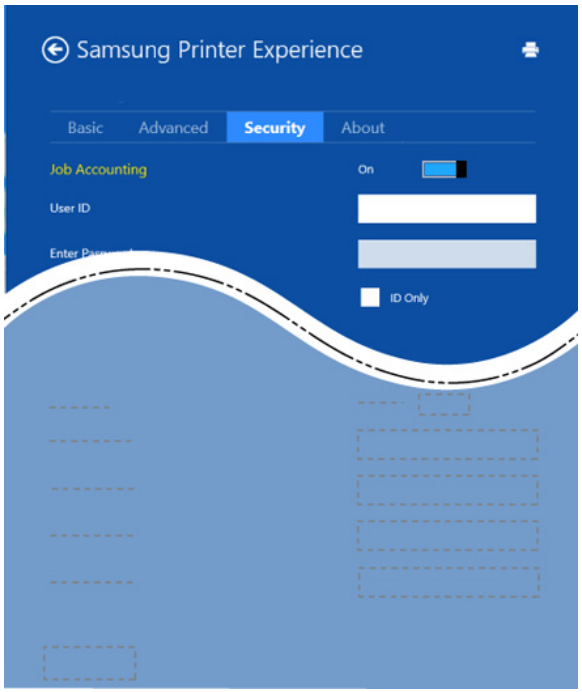

Job Accounting

Ši parinktis leidžia spausdinti su suteiktais leidimais.

Confidential Printing

Ši parinktis naudojama konfidencialiems dokumentams spausdinti. Norint spausdinti, reikia įvesti slaptažodį.

Skenavimas „Windows 8“

Šis skyrius yra skirtas naudotojams, naudojantiems daugiafunkcius spausdintuvus.

Nuskaitymas aparatu leidžia paversti nuotraukas ir tekstą skaitmeniniais failais, kuriuos galima išsaugoti kompiuteryje.

Skenavimas naudojant Samsung Printer Experience

Greitam skenavimui, rodomi dažniausiai naudojami spausdinimo meniu.

1. Padėkite vieną dokumentą ant dokumentų stiklo geraja puse žemyn arba padėkite dokumentus į dokumentų tiektuvą geraja puse aukštyn.
2. Spustelėkite langelį **Samsung Printer Experience**, esantį **Pradėti** ekrane.
3. Spustelėkite **Scan** ( ).
4. Nustatykite skenavimo parametrus, pvz. vaizdo tipą, dokumentų dydį ir raišką.

„Samsung Printer Experience“ naudojimas

5 Spustelėję **Prescan** ( ) peržiūrėkite gautą vaizdą.

6 Nustatykite nuskenuotą vaizdą naudodami skenavimo funkcijas, pvz., pasukimą, veidrodinį kopijavimą.

7 Spustelėkite **Scan** ( ) ir išsaugokite vaizdą.

- Jei originalus sudedate į ADF (automatinį dokumentų tiektuvą),(arba DADF), **Prescan** ( ) naudoti nebus galima.
- Jei pasirinkta „Prescan“ parinktis, galite praleisti 5 veiksmą.

6. Trikčių šalinimas

Šiame skyriuje pateikiama naudinga informacija apie tai, ką daryti trikties atveju.

- **Popieriaus tiekimo problemos** 382
- **Maitinimo ir kabelio prijungimo problemos** 383
- **Spausdinimo problemos** 384
- **Spausdinimo kokybės triktys** 388
- **Kopijavimo triktys** 396
- **Nuskaitymo triktys** 397
- **Fakso triktys** 399
- **Operacinės sistemos problemos** 401

Klaidų, galinčių atsirasti belaidžio tinklo programinės įrangos diegimo ir nustatymo metu, aprašymus rasite trikčių šalinimo skyriuje, belaidžio tinklo nustatymų dalyje (žr. „Belaidžio tinklo trikčių šalinimas“ p. 253).

Popieriaus tiekimo problemos

Būsena	Siūlomi sprendimai
Popieriaus strigtys spausdinimo metu.	Išimkite įstrigusį popierių.
Popierius sulimpa.	• Patikrinkite didžiausią popieriaus lapų talpą dėkle. • Patikrinkite, ar naudojate tinkamo tipo popierių. • Išimkite popierių iš dėklo ir sulenkite arba pamosuokite juo. • Esant drėgnoms sąlygoms popieriaus lapai gali sulipti tarpusavyje.
Neįtraukiami keli popieriaus lapai iš eilės.	Dėkle gali būti sudėti skirtingų tipų popieriaus lapai. Įdėkite tik to paties tipo, dydžio ir svorio popierių.
Popieriaus lapai neįtraukiami į aparatą.	• Pašalinkite visus kliuvinius iš aparato vidaus. • Popierius buvo įdėtas netinkamai. Išimkite popierių iš dėklo ir vėl tinkamai įdėkite. • Dėkle yra per daug popieriaus. Išimkite popieriaus perteklių iš dėklo. • Popierius yra per storas. Naudokite tik įrenginio techninius duomenis atitinkantį popierių.
Popierius vis tiek stringa.	• Dėkle yra per daug popieriaus. Išimkite popieriaus perteklių iš dėklo. Jei spausdinate ant specialios medžiagos, naudokite rankinį tiekimą į dėklą. • Naudojamas netinkamo tipo popierius. Naudokite tik įrenginio techninius duomenis atitinkantį popierių. • Aparato viduje gali būti nuosėdų. Atidarykite priekinį dangtelį ir pašalinkite nešvarumus.
Vokai spausdinami kreivai arba įtraukiami netinkamai.	Patikrinkite, ar popieriaus kreiptuvai prigludę prie abiejų vokų kraštų.

Maitinimo ir kabelio prijungimo problemos

Būsena	Siūlomi sprendimai
Aparato nepasiekia energija **arba jungiamasis kabelis tarp kompiuterio ir aparato prijungtas netinkamai.**	• Pirmiausia prijunkite įrenginį prie maitinimo tinklo. Jei aparato valdymo skydelyje yra mygtukas (**Power/ WakeUp**), paspauskite jį. • Atjunkite ir vėl prijunkite įrenginio kabelį.

Spausdinimo problemos

Būsena	Galima priežastis	Siūlomi sprendimai
Aparatas nespausdina.	Aparato nepasiekia energija.	Pirmiausia prijunkite įrenginį prie maitinimo tinklo. Jei aparato valdymo skydelyje yra mygtukas (**Power/WakeUp**), paspauskite jį.
	Aparatas nepasirinktas numatytuoju.	Nustatykite savo įrenginį numatytuoju „Windows“ sistemoje.
	Patikrinkite aparate šiuos dalykus: • Neuždarytas dangtelis. Uždarykite dangtelį. • Įstrigo popierius. Išimkite įstrigusį popierių (žr. „Įstrigusio popieriaus ištraukimas“ p. 129). • Neįdėta popieriaus. Įdėkite popieriaus (žr. „Popieriaus įdėjimas į dėklą“ p. 55). • Neįdėta dažų kasetė. Įdėkite dažų kasetę (žr. „Dažų kasetės keitimas“ p. 104). • Patikrinkite, ar nuo dažų kasetės nuimtas apsauginis dangtelis ir plėvelės (žr. „Dažų kasetės keitimas“ p. 104). Jei įvyksta sistemos klaida, kreipkitės į paslaugų pardavimo vadybininką.	
	Jungiamasis kabelis tarp kompiuterio ir aparato prijungtas netinkamai.	Atjunkite ir vėl prijunkite aparato kabelį (žr. „Vaizdas iš galo“ p. 26).
	Jungiamasis kabelis tarp kompiuterio ir aparato yra sugedęs.	Jei įmanoma, prijunkite kabelį prie kito tinkamai veikiančio kompiuterio ir pamėginkite ką nors atspausdinti. Taip pat galite pamėginti naudotis kitu aparato kabeliu.
	Prievado nustatymas netinkamas.	Patikrinkite „Windows“ spausdintuvo nustatymą ir pasirūpinkite, kad spausdinimo darbas būtų siunčiamas į tinkamą prievadą. Jei kompiuteryje yra daugiau kaip vienas prievadas, patikrinkite, ar aparatas pritvirtintas prie tinkamo.

Spausdinimo problemos

Būsena	Galima priežastis	Siūlomi sprendimai
Aparatas nespausdina.	Aparatas gali būti sukonfigūruotas netinkamai.	Patikrinkite **Spausdinimo nuostatos** ir pasirūpinkite, kad visi spausdinimo nustatymai būtų teisingi.
	Spausdintuvo tvarkyklė gali būti įdiegta netinkamai.	Pašalinkite ir vėl įdiekite įrenginio tvarkyklę.
	Aparatas veikia netinkamai.	Pasižiūrėkite, koks pranešimas rodomas valdymo skydelyje, kad įsitikintumėte, ar aparatas rodo sistemos klaidą. Kreipkitės į techninės priežiūros atstovą.
	Dėl per didelio dokumento dydžio kompiuterio kietajame diske nepakanka vietos pasirinkti spausdinimo darbą.	Parūpinkite, kad diske būtų daugiau vietos, ir atspausdinkite dokumentą.
	Išvesties dėklas užsipildė.	Spausdinimas tęsiamas, kai iš išvesties dėklo bus paimti popieriaus lapai.
Aparatas pasirenka spausdinimo medžiagas iš netinkamo popieriaus šaltinio.	**Spausdinimo nuostatos** pasirinkta popieriaus parinktis nebuvo teisinga.	Daugelyje programų popieriaus šaltinį galima pasirinkti lango **Spausdinimo nuostatos** skirtuke **Paper** (žr. „Spausdinimo nuostatų atidarymas“ p. 71). Pasirinkite tinkamą popieriaus šaltinį. Žr. spausdintuvo tvarkyklės žinyno ekraną (žr. „Žinyno naudojimas“ p. 72).
Spausdinimas vykdomas itin lėtai.	Darbas gali būti labai sudėtingas.	Sumažinkite puslapio sudėtingumą arba pamėginkite pakeisti spausdinimo kokybės nustatymus.
Pusė puslapio yra tuščia.	Gali būti neteisingas puslapio būsenos nustatymas.	Pakeiskite puslapio būseną savo programoje (žr. „Spausdinimo nuostatų atidarymas“ p. 71). Žr. spausdintuvo tvarkyklės žinyno ekraną (žr. „Žinyno naudojimas“ p. 72).
	Popieriaus dydis ir popieriaus dydžio nustatymai neatitinka.	Patikrinkite, ar popieriaus dydžio nustatymai spausdintuvo tvarkyklėje atitinka dėkle esantį popierių. Arba patikrinkite, ar popieriaus dydžio nustatymai spausdintuvo tvarkyklėje atitinka naudojamos programos popieriaus pasirinkimą (žr. „Spausdinimo nuostatų atidarymas“ p. 71).

Spausdinimo problemos

Būsena	Galima priežastis	Siūlomi sprendimai
Įrenginys spausdina, bet tekstas yra prastas, iškraipytas ar ne visas.	Aparato kabelis atsilaisvino arba yra sugedęs.	Atjunkite ir vėl prijunkite aparato kabelį. Pamėginkite spausdinti užduotį, kurią jau buvote sėkmingai išspausdinę. Jei galima, įrenginį ir kompiuterį sujunkite kitu veikiančiu kabeliu ir pakartokite spausdinimą. Galiausiai išbandykite naują įrenginio kabelį.
	Buvo pasirinkta netinkama spausdintuvo tvarkyklė.	Patikrinkite programos spausdintuvo pasirinkimo meniu ir įsitikinkite, kad pasirinktas jūsų įrenginys.
	Sutrikęs taikomosios programos veikimas.	Pabandykite darbą spausdinti kita programa.
	Sutrikęs operacinės sistemos veikimas.	Uždarykite „Windows“ sistemą ir perkraukite kompiuterį. Išjunkite aparatą ir vėl įjunkite.
Puslapiai spausdinami, bet jie yra tušti.	Dažų kasetė sugedo arba joje nėra dažų.	Jei reikia, paskirstykite dažus kasetėje. Jei reikia, pakeiskite dažų kasetę. • Žr. „Dažų paskirstymas“ p. 102. • Žr. „Dažų kasetės keitimas“ p. 104.
	Faile gali būti tuščių lapų.	Patikrinkite failą ir įsitikinkite, kad jame nėra tuščių puslapių.
	Kai kurios dalys, pavyzdžiui, valdiklis arba plokštė, gali būti pažeistos.	Kreipkitės į techninės priežiūros atstovą.
Aparatas tinkamai nespausdina PDF failų. Trūksta kai kurių grafikos, teksto arba paveikslėlių dalių.	Nesuderinamumas tarp PDF failo ir „Acrobat“ produktų.	Spausdinant PDF failą kaip paveikslėlį, gali būti leista spausdinti failą. Įjunkite **Spausdinti kaip vaizdą** „Acrobat“ spausdinimo parinktyse. Spausdinimas užtruks ilgiau, kai spausdinsite PDF failą kaip paveikslėlį.

Spausdinimo problemos

Būsena	Galima priežastis	Siūlomi sprendimai
Nuotraukų spausdinimo kokybė yra prasta. Vaizdai nėra aiškūs.	Nuotraukos raiška yra labai prasta.	Sumažinkite nuotraukos dydį. Jei padidinsite nuotraukos dydį taikomojoje programoje, raiška sumažės.
Prieš spausdindamas aparatas išleidžia garus ties išvesties dėklu.	Jei naudojamas drėgnas / šlapias popierius, spausdinimo metu gali atsirasti garų (baltų dūmų).	Tai nėra gedimas, spausdinkite toliau. Jei dūmai (garai) jums trukdo, pakeiskite popierių nauju.
Įrenginys nespausdina ant specialaus dydžio popieriaus, pavyzdžiui, sąskaitų popieriaus.	Neatitinka popieriaus dydžio nustatymai.	Nustatykite tinkamą popieriaus dydį lango **Spausdinimo nuostatos** skirtuko **Paper** lauke **Custom** (žr. „Spausdinimo nuostatų atidarymas“ p. 71).
Išspausdintas popierius sąskaitoms yra užsilenkęs.	Neatitinka popieriaus tipo nustatymai.	Pakeiskite spausdintuvo parinktį ir pamėginkite iš naujo. Eikite į **Spausdinimo nuostatos**, spustelėkite skirtuką **Paper** ir nustatykite tipą **Thin** (žr. „Spausdinimo nuostatų atidarymas“ p. 71).

Spausdinimo kokybės triktys

Jei įrenginio viduje yra nešvarumų arba popierius įdėtas netinkamai, gali pablogėti spausdinimo kokybė. Žr. lentelę toliau ir išspręskite problemą.

Būsena	Siūlomi sprendimai
Šviesus arba išblukęs spaudinys 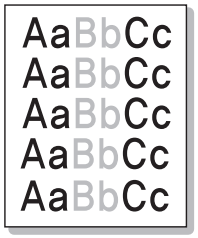	• Jei puslapyje matomi vertikalūs balti brūkšneliai arba nublukimas, tai reiškia, jog tiekiama per mažai dažų. Įdėkite naują dažų kasetę (žr. „Dažų kasetės keitimas“ p. 104). • Galbūt popierius neatitinka popieriui keliamų techninių reikalavimų, pavyzdžiui, gali būti per drėgnas arba per šiurkštus. • Jei visas puslapis šviesus, spausdinimo raiškos nustatymas yra per mažas arba įjungtas dažų taupymo režimas. Pareguliuokite spausdinimo raišką ir išjunkite dažų taupymo režimą. Pažiūrėkite spausdintuvo tvarkyklės pagalbos ekraną. • Išblukusių arba suteptų defektų derinys gali reikšti, kad dažų kasetę reikia išvalyti. Išvalykite įrenginio vidų (žr. „Įrenginio valymas“ p. 115). • LSU dalies paviršius aparato viduje gali būti užsiteršęs. Išvalykite įrenginio vidų (žr. „Įrenginio valymas“ p. 115). Jei šie veiksmai problemos neištaiso, kreipkitės į techninės priežiūros skyriaus atstovą.
Viršutinė popieriaus dalis atspausdinta šviesiau nei likusi 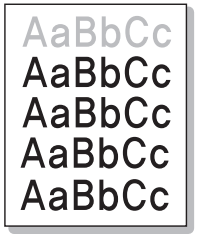	**Dažai gali tinkamai neprilipti prie šio tipo popieriaus.** • Pakeiskite spausdintuvo parinktį ir pamėginkite iš naujo. Eikite į **Spausdinimo nuostatos**, spustelėkite skirtuką **Paper** ir nustatykite popieriaus tipą **Recycled** (žr. „Spausdinimo nuostatų atidarymas“ p. 71).

Spausdinimo kokybės triktys

Būsena	Siūlomi sprendimai
Dažų dėmelės 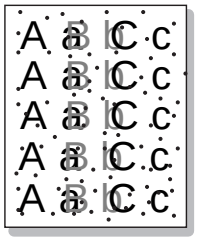	• Galbūt popierius neatitinka techninių reikalavimų, pavyzdžiui, gali būti per drėgnas arba per šiurkštus. • Gali būti nešvarus perdavimo volelis. Išvalykite įrenginio vidų (žr. „Įrenginio valymas“ p. 115). • Popieriaus kelią reikia išvalyti. Kreipkitės į paslaugų teikimo atstovą (žr. „Įrenginio valymas“ p. 115).
Lašeliai 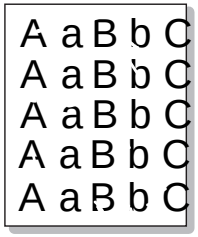	Jei išblukusios dalys, paprastai apskritos, atsitiktinai pasirodo puslapyje: • Vienas popieriaus lapas gali būti sugadintas. Pamėginkite spausdinti užduotį iš naujo. • Popieriuje esamos drėgmės kiekis yra nevienodas arba ant popieriaus paviršiaus yra drėgnų taškų. Pabandykite naudoti kito gamintojo popierių. • Popieriaus partija yra bloga. Dėl gamybos procesų kai kurios sritys atstumia dažus. Pamėginkite naudoti kitokios rūšies arba gamintojo popierių. • Pakeiskite spausdintuvo parinktį ir pamėginkite iš naujo. Eikite į **Spausdinimo nuostatos**, spustelėkite skirtuką **Paper** ir nustatykite **Thick** tipą (žr. „Spausdinimo nuostatų atidarymas“ p. 71). Jei šie veiksmai problemos neištaiso, kreipkitės į techninės priežiūros skyriaus atstovą.
Balti taškai 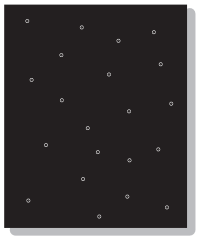	Jei puslapyje pasirodo balti taškai: • Popierius yra per šiurkštus arba nuo jo ant vidinių įrenginio komponentų patenka per daug nešvarumų, todėl perdavimo volelis gali būti užterštas. Išvalykite įrenginio vidų (žr. „Įrenginio valymas“ p. 115). • Popieriaus kelią reikia išvalyti. Išvalykite įrenginio vidų (žr. „Įrenginio valymas“ p. 115). Jei šie veiksmai problemos neištaiso, kreipkitės į techninės priežiūros skyriaus atstovą.

Spausdinimo kokybės triktys

Būsena	Siūlomi sprendimai
Vertikalios linijos 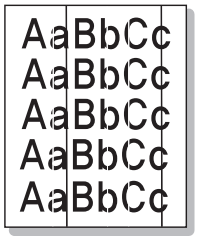	Jei puslapyje pasirodo juodos vertikalios juostos: • Tikriausiai dažų kasetės paviršius (būgno dalis) įrenginio viduje buvo subraižytas. Išimkite dažų kasetę ir įdėkite naują (žr. „Dažų kasetės keitimas“ p. 104). Jei puslapyje pasirodo baltos vertikalios juostos: • LSU dalies paviršius aparato viduje gali būti užsiteršęs. Išvalykite įrenginio vidų (žr. „Įrenginio valymas“ p. 115). Jei šie veiksmai problemos neištaiso, kreipkitės į techninės priežiūros skyriaus atstovą.
Juodas arba spalvotas fonas 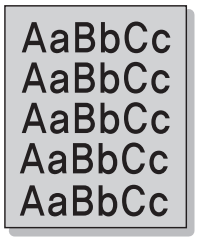	Jei foninio šešėlio kiekis nėra tinkamas: • Pakeiskite į lengvesnį popierių. • Patikrinkite aplinkos sąlygas: dėl per sauso oro arba didelio drėgmės kiekio (daugiau nei 80% RH) gali padidėti šešėlių kiekis fone. • Išimkite seną dažų kasetę ir įdėkite naują (žr. „Dažų kasetės keitimas“ p. 104). • Kruopščiai paskirstykite dažus (žr. „Dažų paskirstymas“ p. 102).
Dažų tepimas 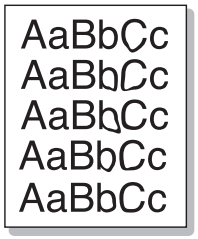	• Išvalykite aparato vidų (žr. „Įrenginio valymas“ p. 115). • Patikrinkite popieriaus tipą ir kokybę. • Išimkite dažų kasetę ir įdėkite naują (žr. „Dažų kasetės keitimas“ p. 104).

Spausdinimo kokybės triktys

Būsena	Siūlomi sprendimai
Vertikalūs pasikartojantys defektai 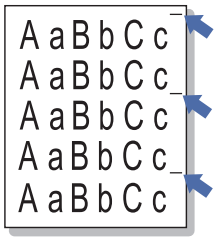 	Jei žymės nuolat pasirodo spausdintoje puslapio pusėje tolygiais intervalais: • Dažų kasetė gali būti sugadinta. Jei problema neišnyksta, išimkite dažų kasetę ir įdėkite naują (žr. „Dažų kasetės keitimas“ p. 104). • Ant aparato dalių gali būtų užtiškę dažų. Jei defektai matomi kitoje lapo pusėje, triktis bus ištaisyta savaime išspausdinus dar kelis lapus. • Kaitintuvo mazgas gali būti sugadintas. Kreipkitės į techninės priežiūros atstovą.
Fone išsibarstę taškeliai 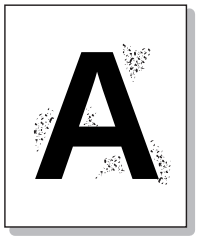 	Fone išsibarstę taškeliai gali atsirasti dėl dažų gabalėlių, atsitiktinai išsibarsčiusių ant išspausdinto puslapio. • Popierius gali būti per drėgnas. Pamėginkite spausdinkite ant kitos popieriaus partijos. Neatidarykite popieriaus pakuočių, kol to nereikia, kad į popierių neįsigertų per daug drėgmės. • Jei foninis išsimėtymas pastebimas ant voko, pakeiskite spausdinimo maketą, kad išvengtumėte spausdinimo sričių, kurios persidengia kitoje pusėje. Spausdinant ant užlankų gali kilti problemų. Arba lange **Spausdinimo nuostatos** pasirinkite **Thick** (žr. „Spausdinimo nuostatų atidarymas“ p. 71). • Jei foninis išsimėtymas padengia visą spausdinamo puslapio paviršių, sureguliuokite spausdinimo raišką programinės įrangos programoje arba lange **Spausdinimo nuostatos** (žr. „Spausdinimo nuostatų atidarymas“ p. 71). Įsitikinkite, jog pasirinktas tinkamas popieriaus tipas. Pavyzdžiui: Jei pasirinktas tipas „Thicker Paper“, o iš tikrųjų naudojamas „Plain Paper“, gali būti sudarytas per didelis krūvis ir pablogėti šios kopijos spausdinimo kokybė. • Jei naudojate naują dažų kasetę, pirmiausia iš naujo paskirstykite dažus (žr. „Dažų paskirstymas“ p. 102).

Spausdinimo kokybės triktys

Būsena	Siūlomi sprendimai
Dažų dalelės aplink pusjuodžius simbolius arba paveikslėlius 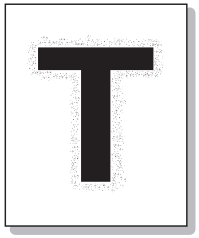	Dažai gali tinkamai neprilipti prie šio tipo popieriaus. • Pakeiskite spausdintuvo parinktį ir pamėginkite iš naujo. Eikite į **Spausdinimo nuostatos**, spustelėkite skirtuką **Paper** ir nustatykite popieriaus tipą **Recycled** (žr. „Spausdinimo nuostatų atidarymas“ p. 71). • Įsitikinkite, jog pasirinktas tinkamas popieriaus tipas. Pavyzdžiui: Jei pasirinktas tipas „Thicker Paper“, o iš tikrųjų naudojamas „Plain Paper“, gali būti sudarytas per didelis krūvis ir pablogėti šios kopijos spausdinimo kokybė.
Netinkamos formos simboliai 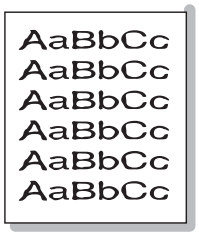	• Jei simboliai yra netinkamos formos ir gaunami tuščiaviduriai vaizdai, gali būti, kad popierius yra per glotnus. Išbandykite kitą popierių.
Kreivi puslapiai 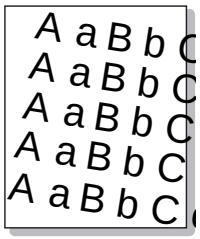	• Patikrinkite, ar popierius įdėtas tinkamai. • Patikrinkite popieriaus tipą ir kokybę. • Patikrinkite, ar kreipiamosios nėra per arti ar per toli nuo popieriaus krūvos.

Spausdinimo kokybės triktys

Būsena	Siūlomi sprendimai
Užsilenkimai arba bangavimas 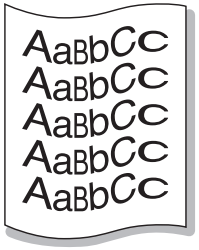	• Patikrinkite, ar popierius įdėtas tinkamai. • Patikrinkite popieriaus tipą ir kokybę. Popierius gali susiraityti dėl aukštos temperatūros ir drėgmės. • Apverskite dėkle esančią popieriaus krūvą. Taip pat pamėginkite apsukti dėkle esantį popierių 180° kampu.
Raukšlės arba sulankstymai 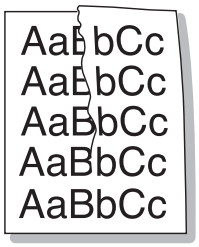	• Patikrinkite, ar popierius įdėtas tinkamai. • Patikrinkite popieriaus tipą ir kokybę. • Apverskite dėkle esančią popieriaus krūvą. Taip pat pamėginkite apsukti dėkle esantį popierių 180° kampu.
Spaudinių nugarėlės nešvarios 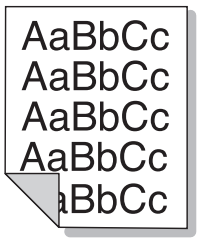	• Patikrinkite, ar neteka dažai. Išvalykite aparato vidų (žr. „Įrenginio valymas“ p. 115).

Spausdinimo kokybės triktys

Būsena	Siūlomi sprendimai
Vientisa spalva arba juodi puslapiai 	• Dažų kasetė gali būti įdėta netinkamai. Išimkite kasetę ir vėl ją įdėkite. • Gali būti pažeista dažų kasetė. Išimkite dažų kasetę ir įdėkite naują (žr. „Dažų kasetės keitimas“ p. 104). • Įrenginį gali tekti remontuoti. Kreipkitės į techninės priežiūros atstovą.
Nepritvirtinti dažai 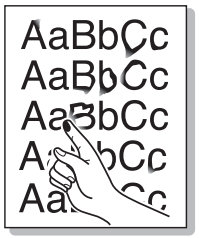	• Išvalykite aparato vidų (žr. „Įrenginio valymas“ p. 115). • Patikrinkite popieriaus tipą, storį ir kokybę. • Išimkite dažų kasetę ir įdėkite naują (žr. „Dažų kasetės keitimas“ p. 104). Jei triktis išlieka, gali būti, kad aparatą reikės remontuoti. Kreipkitės į techninės priežiūros atstovą.
Tuščiaviduriai ženklai 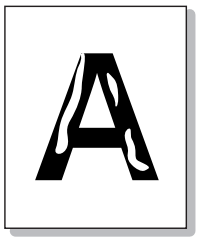	Simbolių dalys, kurios turi būti juodos, paliekamos tuščios: • Gali būti, kad spausdinate netinkamoje popieriaus pusėje. Išimkite popierių ir apverskite. • Galbūt popierius neatitinka techninių reikalavimų.

Spausdinimo kokybės triktys

Būsena	Siūlomi sprendimai
Horizontalūs dryželiai 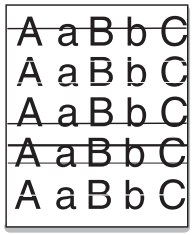 	Jei pasirodo horizontalų juodi dryželiai arba dėmės: • Dažų kasetė gali būti įdėta netinkamai. Išimkite kasetę ir vėl ją įdėkite. • Gali būti pažeista dažų kasetė. Išimkite dažų kasetę ir įdėkite naują (žr. „Dažų kasetės keitimas“ p. 104). Jei problema išlieka, įrenginį gali tekti remontuoti. Kreipkitės į techninės priežiūros atstovą.
Užsilenkimas 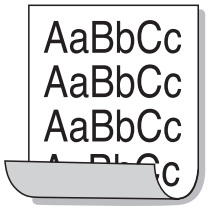 	Jei išspausdintas popierius yra užsilenkęs arba neįtraukiamas į aparatą: • Apverskite dėkle esančią popieriaus krūvą. Taip pat pamėginkite apsukti dėkle esantį popierių 180° kampu. • Pakeiskite spausdintuvo popieriaus parinktį ir bandykite dar kartą. Eikite į **Spausdinimo nuostatos**, spustelėkite skirtuką **Paper** ir nustatykite **Thin** tipą (žr. „Spausdinimo nuostatų atidarymas“ p. 71).
• Nežinomas paveikslėlis kartojasi keliuose lapuose • Nepritvirtinti dažai • Šviesus ar užterštas spaudinys	Tikriausiai įrenginį eksploatuojate 1000 m (3281 ft) ar didesniame aukštyje virš jūros lygio. Aukštis virš jūros lygio gali daryti įtaką spausdinimo kokybei, taip pat gali atsirasti laisvų dažų ar šviesus vaizdas. Pakeiskite įrenginio aukščio virš jūros lygio nustatymą (žr. „Aukščio reguliavimas“ p. 308).

Kopijavimo triktys

Būsena	Siūlomi sprendimai
Kopijos yra per šviesios arba per tamsios.	Sureguliuokite kopijavimo funkcijos tamsumą, kad kopijų fonas būtų šviesesnis arba tamsesnis (žr. „Kiekvienos kopijos nustatymų keitimas“ p. 77).
Kopijose atsiranda dėmės, linijos, žymės arba taškai.	• Jei defektai yra originale, sureguliuokite kopijavimo funkcijos tamsumą, kad kopijų fonas būtų šviesesnis. • Jei originale defektų nėra, nuvalykite nuskaitymo įtaisą (žr. „Skaitytuvo bloko valymas“ p. 119).
Nukopijuotas vaizdas yra iškreiptas.	• Patikrinkite ar originalas padėtas lygiai pagal kreipiančiąją. • Gali būti nešvarus perdavimo volelis. Išvalykite įrenginio vidų (žr. „Įrenginio valymas“ p. 115).
Spausdinamos tuščios kopijos.	Patikrinkite, ar originalas ant skenerio stiklo padėtas priekine puse į apačią arba į viršų dokumentų tiektuve. Jei šie veiksmai problemos neištaiso, kreipkitės į techninės priežiūros skyriaus atstovą.
Vaizdas lengvai nusitrina nuo kopijos.	• Pakeiskit dėkle esantį popierių popieriumi iš naujo paketo. • Itin drėgnose vietose nepalikite popieriaus aparate ilgą laiką.
Kopijos popierius dažnai įstringa.	• Papūskite į popieriaus krūvą ir apverskite ją dėkle. Įdėkite į dėklą naujo popieriaus. Jei reikia, patikrinkite arba sureguliuokite popieriaus kreiptuvus. • Patikrinkite, ar popierius yra tinkamo svorio (žr. „Spausdinimo terpės specifikacijos“ p. 156). • Pašalinę triktį patikrinkite, ar aparate neliko kopijos popieriaus arba jo likučių.
Dažų kasete išspausdinama mažiau kopijų, nei tikėtasi, išeikvojant visą rašalą.	• Jūsų originaluose gali būti nuotraukų, ryškių elementų arba storų linijų. Pavyzdžiui, jūsų originalai gali būti formos, informaciniai biuleteniai, knygos ar kiti dokumentai, kuriems reikia daugiau dažų. • Kopijuojant skaitytuvo dangtis gali būti paliktas atidarytas. • Išjunkite įrenginį ir vėl įjunkite.

Nuskaitymo triktys

Būsena	Siūlomi sprendimai
Skaitytuvas neveikia.	• Patikrinkite, ar originalas ant skenerio stiklo padėtas priekine puse į apačią arba į viršų dokumentų tiektuve (žr. „Originalų uždėjimas“ p. 67). • Gali nepakakti atminties dokumentui, kurį norite nuskaityti, patalpinti. Išbandykite „Prescan“ funkciją, kad pamatytumėte, ar veikia. Pabandykite sumažinti skenavimo raišką. • Patikrinkite, ar tinkamai prijungtas įrenginio spausdintuvo kabelis. • Patikrinkite, ar aparato spausdintuvo kabelis nesugadintas. Pakeiskite spausdintuvo kabelį geros būklės kabeliu. Jei reikia, pakeiskite spausdintuvo kabelį. • Patikrinkite, kad skaitytuvas sukonfigūruotas tinkamai. Patikrinkite „SmarThru Office“ skenavimo nustatymą arba programą, kurią norite naudoti tam tikriems darbams atlikti, kai skenerio darbas siunčiamas į tinkamą prievadą (pavyzdžiui, USB001).
Įrenginys nuskaito labai lėtai.	• Patikrinkite, ar įrenginys spausdina priimtus duomenis. Jei taip, nuskaitykite dokumentą po to, kai priimti duomenys bus išspausdinti. • Grafika nuskaitoma lėčiau nei tekstas. • Ryšio sparta nuskaitymo režimu sulėtėja dėl to, kad analizuoti ir atkurti nuskaitytą vaizdą reikia didelio kiekio atminties. Nustatykite kompiuterį į ECP spausdintuvo režimą per BIOS nustatymą. Tai padės padidinti spartą. Daugiau informacijos apie BIOS nustatymą ieškokite kompiuterio naudotojo vadove.

Nuskaitymo triktys

Būsena	Siūlomi sprendimai
Kompiuterio ekrane pasirodo pranešimas: • Įrenginio negalima nustatyti, kad veiktų pageidaujamu H/W režimu. • Prievadą naudoja kita programa. • Prievadas išjungtas. • Skaitytuvas yra užimtas gaunamų ar spausdinamų duomenų. Bandykite iš naujo, kai bus užbaigtas dabartinis darbas. • Netinkamai valdoma. • Nuskaityti nepavyko.	• Gali būti, kad yra šiuo metu vykdoma kopijavimo arba spausdinimo užduotis. Pamėginkite atlikti užduotį dar kartą, kai vykdoma užduotis bus baigta. • Pasirinktas prievadas šiuo metu naudojamas. Išjunkite ir vėl įjunkite kompiuterį ir pamėginkite iš naujo. • Aparato spausdintuvo kabelis gali būti prijungtas netinkamai arba išjungta elektros srovė. • Neįdiegta skaitytuvo tvarkyklė arba darbo aplinka parengta netinkamai. • Užtikrinkite, kad aparatas būtų prijungtas tinkamai ir įjungtas maitinimas, tada išjunkite ir vėl įjunkite kompiuterį. • USB kabelis gali būti prijungtas netinkamai arba išjungta elektros srovė.

Fakso triktys

Būsena	Siūlomi sprendimai
Įrenginys neveikia, ekrane nerodoma jokia informacija arba neveikia mygtukai.	• Atjunkite ir vėl prijunkite maitinimo laidą. • Patikrinkite, ar maitinimas tiekimas į elektros lizdą. • Patikrinkite, ar įjungtas maitinimas.
Nėra rinkimo signalo.	• Patikrinkite, ar tinkamai prijungta telefono linija (žr. „Vaizdas iš galo“ p. 26). • Prijunkite kitą telefoną ir patikrinkite, ar sieninis telefono lizdas veikia.
Atmintyje išsaugoti numeriai renkami netinkamai.	Patikrinkite, ar atmintyje išsaugoti teisingi numeriai. Norėdami tai patikrinti, atspausdinkite adresų knygos sąrašą.
Originalas netiekiamas įrenginiui.	• Patikrinkite, ar popierius nesusiglamžęs ir tinkamai įdedamas. Patikrinkite, ar originalas tinkamo dydžio, nėra per storas ar plonas. • Patikrinkite, ar patikimai uždarytas dokumentų tiektuvas. • Gali tekti pakeisti dokumentų tiektuvo guminį kilimėlį. Kreipkitės į paslaugų teikimo atstovą (žr. „Eksploatacinių dalių keitimas“ p. 99).
Faksogramos negaunamos automatiškai.	• Turi būti nustatytas faksogramų gavimo režimas (žr. „Priėmimo režimų pakeitimas“ p. 350). • Patikrinkite, ar dėkle yra popieriaus (žr. „Spausdinimo terpės specifikacijos“ p. 156). • Patikrinkite, ar ekrane nerodomas koks nors klaidos pranešimas. Jei taip, išspręskite problemą.
Įrenginys nesiunčia.	• Patikrinkite, ar originalas įdėtas į dokumentų tiektuvą ar ant skenerio stiklo. • Patikrinkite fakso įrenginį, į kurį siunčiate, kad sužinotumėte, ar jis gali iš jūsų priimti faksogramą.
Gaunamų faksogramų lapai tušti arba prastos kokybės.	• Faksogramą siunčiantis įrenginys gali būti sugedęs. • Dėl triukšmų telefono linijoje gali kilti su linija susijusių problemų. • Patikrinkite savo įrenginį, padarydami kopiją. • Tuoj baigsis dažų kasetės eksploatavimo laikas. Pakeiskite dažų kasetę (žr. „Dažų kasetės keitimas“ p. 104).

Fakso triktys

Būsena	Siūlomi sprendimai
Kai kurie gaunamos faksogramos žodžiai ištempti.	Faksogramą siunčiančiame įrenginyje laikinai užstrigo dokumentas.
Jūsų siunčiamuose originaluose yra linijų.	Patikrinkite, ar skeneryje nėra žymų, ir nuvalykite jį (žr. „Skaitytuvo bloko valymas“ p. 119).
Įrenginys surenka numerį, bet ryšys su kitu fakso įrenginiu nutrūksta.	Gali būti, kad kitas fakso įrenginys išjungtas, baigėsi popierius arba negali atsiliepti į gaunamus skambučius. Pasikalbėkite su kito aparato operatoriumi ir paprašykite, kad pašalintų triktis jų pusėje.
Faksogramos nesaugomos atmintyje.	Atmintyje gali nebūti pakankamai vietos faksogramai išsaugoti. Jei ekrane rodoma atminties būsena, ištrinkite iš atminties nereikalingas faksogramas, o tada vėl bandykite išsaugoti faksogramą. Kreipkitės į paslaugų centrą.
Kiekvieno puslapio apačioje yra tuščios vietos su maža teksto juostele viršuje.	Galbūt pasirinkote netinkamus popieriaus nustatymus, nustatydami naudotojo parinkčių nustatymus. Dar kartą patikrinkite popieriaus dydį ir tipą.

Operacinės sistemos problemos

Bendrosios „Windows“ triktys

Būsena	Siūlomi sprendimai
Diegimo metu pasirodo pranešimas „Naudojamas failas“.	Uždarykite visas taikomąsias programas. Pašalinkite visą programinę įrangą iš paleisties grupės, o tada iš naujo paleiskite Windows. Įdiekite iš naujo spausdintuvo tvarkyklę.
Atsiras pranešimai „General Protection Fault“, „Exception OE“, „Spool 32“ ar „Illegal Operation“.	Uždarykite visas kitas programas, perkraukite „Windows“ ir bandykite spausdinti dar kartą.
Rodomi pranešimai „Fail To Print“ ir „A printer timeout error occurred“.	Šie pranešimai gali pasirodyti spausdinimo metu. Palaukite, kol aparatas baigs spausdinti. Jei pranešimas parodomas parengties režimu arba baigus spausdinti, patikrinkite sujungimą ir (arba) ar neįvyko kokia nors klaida.
Samsung Printer Experience nerodoma, kai spustelite Daugiau nuostatų.	**Samsung Printer Experience** nėra įdiegta. Atsisiųskite programą iš „Windows“ **Store(Parduotuvė)** ir įdiekite ją.
Spustelėjus įrenginį Įrenginiai ir spausdintuvai, nerodoma įrenginio informacija.	Pažymėkite **spausdintuvo ypatybės**. Spustelėkite skirtuką „**Prievadai**“. (**Valdymo skydas** > **Įrenginiai ir spausdintuvai** > Dešiniu pelės klavišu spustelėkite savo spausdintuvo piktogramą ir pasirinkite **Printer properties**) Jei prievadas nustatytas „File“, arba LPT, panaikinkite žymėjimą ir pasirinkite TCP/IP, USB arba WSD.

Jei reikia daugiau informacijos apie „Windows“ klaidų pranešimus, žr. „Microsoft Windows“ naudotojo vadovą, kuris pridedamas su jūsų kompiuteriu.

Operacinės sistemos problemos

Bendros „Mac“ problemos

Būsena	Siūlomi sprendimai
Aparatas tinkamai nespausdina PDF failų. Trūksta kai kurių grafikos, teksto arba paveikslėlių dalių.	Spausdinant PDF failą kaip paveikslėlį, gali būti leista spausdinti failą. Įjunkite **Spausdinti kaip vaizdą** „Acrobat“ spausdinimo parinktyse. Spausdinimas užtruks ilgiau, kai spausdinsite PDF failą kaip paveikslėlį.
Spausdinant titulinį puslapį kai kurios raidės rodomos netinkamai.	„Mac“ sistema negali sukurti šrifto, kai spausdinamas titulinis puslapis. Angliškos abėcėlės raidės ir skaičiai tituliniame puslapyje rodomi įprastai.
Kai dokumentas spausdinamas „Mac“ aplinkoje su „Acrobat Reader“ 6.0 ar naujesne versija, spalvos spausdinamos netinkamai.	Užtikrinkite, kad jūsų aparato tvarkyklės raiškos nustatymas atitiktų atitinkamą „Acrobat Reader“ nustatymą.

Jei reikia daugiau informacijos apie „Mac“ klaidų pranešimus, žr. „Mac“ naudotojo vadovą, kuris pridedamas su jūsų kompiuteriu.

Operacinės sistemos problemos

Bendrosios „Linux“ triktys

Būsena	Siūlomi sprendimai
Mano įrenginyje su „Linux“ operacine sistema nėra „xsane“ arba „simple-scan“ programos.	Kai kuriuose „Linux“ leidimuose gali nebūti numatytosios nuskaitymo programos. Norėdami naudoti nuskaitymo funkcijas, naudodami operacinės sistemos atsisiuntimų centrą, įdiekite vieną i nuskaitymo programų (pvz., Ubuntu Software Center – „Ubuntu“, Install/Remove Software – „openSUSE“, Software – „Fedora“).
Skenerio nepavyksta surasti tinkle.	Kai kuriuose „Linux“ leidimuose yra įjungta stipri ugniasienė, kuri gali neleisti mūsų diegimo programai atverti reikalingą prievadą, skirtą tinklo įrenginių paieškai. Tokiu atveju, atverkite „snmp“ prievadą – 22161 rankiniu būdu, arba laikinai naudodami įrenginį išjunkite ugniasienę.
Spausdinant daugiau kaip vieną kopiją, antroji kopija nebus spausdinama.	Problema iškyla „Ubuntu“ 12.04 dėl problemų standartiniame CUPS filtre „pdftops“. Atnaujinus „cups-filters“ paketą į versiją 1.0.18 išsprendžia problemą („pdftops“ yra paketo „cups-filters“ dalis).
Neveikia grupavimo parinkties žymėjimo panaikinimas „Print“ dialogo lange.	Kai kuriuose paketuose, GNOME spausdinimo dialogo lange yra problemų, susijusių su grupavimo parinktimi. Kaip pagalbinę priemonę, galite nustatyti numatytąją grupavimo parinkties reikšmę **False**, naudodami sistemos spausdinimo paslaugų programą („Terminal“ programoje įvykdykite komandą „system-config-printer“).
Visuomet spausdinama dvipusiu režimu.	Dvipusio režimo problema buvo „Ubuntu“ 9.10 CUPS pakete. Atnaujinkite CUPS versiją į 1.4.1-5ubuntu2.2.
Spausdintuvas nepridėtas per sistemos spausdinimo paslaugų programą.	Problema iškyla „Debian 7“ dėl defekto „Debian 7“ „system-config-printer“ pakete (http://bugs.debian.org/cgi-bin/bugreport.cgi?bug=662813 „Debian“ klaidų paieškos sistemoje). Spausdintuvą įtraukite kitu būtu (pavyzdžiui, naudodami „CUPS WebUI“)

Operacinės sistemos problemos

Būsena	Siūlomi sprendimai
Popieriaus dydis ir orientacija yra neveiksnūs „Print“ dialoge, kai atidaromi teksto failai.	Problema kyla sistemoje „Fedora 19“ ir yra susijusi „Fedora 19“ esančia telsto redagavimo programa „Leafpad“. Naudokite kitas teksto redagavimo programas, pavyzdžiui, „gedit“.

Jei reikia daugiau informacijos apie „Linux“ klaidų pranešimus, žr. „Linux“ naudotojo vadovą, kuris pridedamas su jūsų kompiuteriu.

Operacinės sistemos problemos

Bendros „PostScript“ problemos

Šios situacijos būdingos PS kalbai ir gali įvykti, kai naudojamos kelios spausdintuvo kalbos.

Problema	Galima priežastis	Sprendimas
Nepavyksta spausdinti „PostScript“ failo	„PostScript“ tvarkyklė gali būti įdiegta netinkamai.	• Įdiekite „PostScript“ tvarkyklę (žr. „Programinės įrangos įdiegimas“ p. 186). • Atspausdinkite konfigūracijos puslapį ir patikrinkite, ar PS versija tinkama spausdinti. • Jei kyla ši problema, kreipkitės į paslaugų pardavimo vadybininką.
Spausdinama ataskaita Ribos patikros klaida	Spausdinimo darbas per sudėtingas.	Gali tekti sumažinti puslapio sudėtingumą arba įdiegti daugiau atminties.
Spausdinamas „PostScript“ klaidos puslapis	Spausdinamas darbas gali nebūti „PostScript“.	Patikrinkite, ar tai „PostScript“ spausdinimo užduotis. Patikrinkite, ar programinės įrangos programa yra lauktos sąrankos, ar „PostScript“ failo antraštė siunčiama į įrenginį.
Tvarkyklėje nepasirinktas papildomas dėklas	Spausdintuvo tvarkyklė nebuvo sukonfigūruota atpažinti papildomą dėklą.	Atverkite „PostScript“ tvarkyklės ypatybių langą, pasirinkite skirtuką **Device Options** ir nustatykite dėklo parinktį (žr. „Device Options nustatymas“ p. 109).
Kai dokumentas spausdinamas „Mac“ aplinkoje su „Acrobat Reader“ 6.0 ar naujesne versija, spalvos spausdinamos netinkamai	Raiškos nustatymas spausdintuvo tvarkyklėje neatitinka „Acrobat Reader“ nustatymo.	Užtikrinkite, kad jūsų spausdintuvo tvarkyklės raiškos nustatymas atitiktų atitinkamą „Acrobat Reader“ nustatymą.

Contact SAMSUNG worldwide

If you have any comments or questions regarding Samsung products, contact the Samsung customer care center.

Country/Region	Customer Care Center	WebSite
ALGERIA	0800 100 100	www.samsung.com/n_africa
ANGOLA	91-726-7864	www.samsung.com
ARGENTINA	0800-333-3733	www.samsung.com.ar
ARMENIA	0-800-05-555	www.samsung.com
AUSTRALIA	1300 362 603	www.samsung.com/au
AUSTRIA	0810-SAMSUNG (7267864, € 0.07/min)	www.samsung.com
AZERBAIJAN	088-55-55-555	www.samsung.com
BAHRAIN	8000-4726	www.samsung.com/ae (English) www.samsung.com/ae_ar (Arabic)
BELARUS	810-800-500-55-500	www.samsung.com
BELGIUM	02-201-24-18	www.samsung.com/be (Dutch) www.samsung.com/be_fr (French)
BOLIVIA	800-10-7260	www.samsung.com
BOSNIA	051 133 1999	www.samsung.com
BOTSWANA	8007260000	www.samsung.com
BRAZIL	0800-124-421 (Demais cidades e regiões) 4004-0000 (Capitais e grandes centros)	www.samsung.com.br
BULGARIA	07001 33 11 , share cost tariff	www.samsung.com/bg
BURUNDI	200	www.samsung.com
CAMEROON	7095- 0077	www.samsung.com/africa_fr/
CANADA	1-800-SAMSUNG (726-7864)	www.samsung.com/ca (English) www.samsung.com/ca_fr (French)
CHILE	800-SAMSUNG (726-7864) [HHP] 02-24828200	www.samsung.com/cl

Contact SAMSUNG worldwide

Country/Region	Customer Care Center	WebSite
CHINA	400-810-5858	www.samsung.com
COLOMBIA	01-8000112112 Bogotá: 6001272	www.samsung.com/co
COSTA RICA	0-800-507-7267	www.samsung.com/latin (Spanish) www.samsung.com/latin_en (English)
CROATIA	062 SAMSUNG (062 726 786)	www.samsung.com/hr
Cote D' Ivoire	8000 0077	www.samsung.com/africa_fr/
CYPRUS	8009 4000 only from landline	www.samsung.com/gr
CZECH	800-SAMSUNG (800-726786)	www.samsung.com
DENMARK	70 70 19 70	www.samsung.com
DOMINICA	1-800-751-2676	www.samsung.com/latin (Spanish) www.samsung.com/latin_en (English)
DRC	499999	www.samsung.com

Country/Region	Customer Care Center	WebSite
ECUADOR	1-800-10-7267	www.samsung.com/latin (Spanish) www.samsung.com/latin_en (English)
EGYPT	08000-726786	www.samsung.com
EIRE	0818 717100	www.samsung.com
EL SALVADOR	800-6225	www.samsung.com/latin (Spanish) www.samsung.com/latin_en (English)
ESTONIA	800-7267	www.samsung.com/ee
FINLAND	030-6227 515	www.samsung.com
FRANCE	01 48 63 00 00	www.samsung.com/fr
GERMANY	0180 6 SAMSUNG bzw. 0180 6 7267864* [HHP] 0180 6 M SAMSUNG bzw. 0180 6 67267864* (*0,20 €/Anruf aus dem dt. Festnetz, aus dem Mobilfunk max. 0,60 €/Anruf)	www.samsung.com

Contact SAMSUNG worldwide

Country/Region	Customer Care Center	WebSite
GEORGIA	8-800-555-555	www.samsung.com
GHANA	0800-10077 0302-200077	www.samsung.com/africa_en/
GREECE	80111-SAMSUNG (80111 726 7864) only from land line(+30) 210 6897691 from mobile and land line	www.samsung.com/gr
GUATEMALA	1-800-299-0013	www.samsung.com/latin (Spanish) www.samsung.com/latin_en (English)
HONDURAS	800-27919267	www.samsung.com/latin (Spanish) www.samsung.com/latin_en (English)
HONG KONG	(852) 3698-4698	www.samsung.com/hk (Chinese) www.samsung.com/hk_en (English)
HUNGARY	06-80-SAMSUNG (726-7864)	www.samsung.com/hu
INDIA	1800 3000 8282 1800 266 8282	www.samsung.com/in

Country/Region	Customer Care Center	WebSite
INDONESIA	0800-112-8888 (Toll Free) 021-5699-7777	www.samsung.com/id
IRAN	021-8255	www.samsung.com
ITALIA	800-SAMSUNG (726-7864) [HHP] 800.Msamsung (800.67267864)	www.samsung.com
JAMAICA	1-800-234-7267	www.samsung.com
JAPAN	0120-327-527	www.samsung.com
JORDAN	800-22273 065777444	www.samsung.com/Levant (English)
KAZAKHSTAN	8-10-800-500-55-500 (GSM:7799)	www.samsung.com
KENYA	0800 545 545	www.samsung.com
KUWAIT	183-2255 (183-CALL)	www.samsung.com/ae (English) www.samsung.com/ae_ar (Arabic)
KYRGYZSTAN	00-800-500-55-500	www.samsung.com
LATVIA	8000-7267	www.samsung.com/lv
LITHUANIA	8-800-77777	www.samsung.com/lt

Contact SAMSUNG worldwide

Country/Region	Customer Care Center	WebSite
LUXEMBURG	261 03 710	www.samsung.com
MALAYSIA	1800-88-9999	www.samsung.com/my
MEXICO	01-800-SAMSUNG (726-7864)	www.samsung.com
MOLDOVA	0-800-614-40	www.samsung.com
MONGOLIA	+7-800-555-55-55	www.samsung.com
MONTENEGRO	020 405 888	www.samsung.com
MOROCCO	080 100 2255	www.samsung.com
MOZAMBIQUE	847267864 / 827267864	www.samsung.com
NAMIBIA	08 197 267 864	www.samsung.com
NIGERIA	0800-726-7864	www.samsung.com/africa_en/
NETHERLANDS	0900-SAMSUNG (0900-7267864) (€ 0,10/min)	www.samsung.com
NEW ZEALAND	0800 SAMSUNG (0800 726 786)	www.samsung.com/nz
NICARAGUA	00-1800-5077267	www.samsung.com/latin (Spanish) www.samsung.com/latin_en (English)

Country/Region	Customer Care Center	WebSite
NORWAY	815-56 480	www.samsung.com
OMAN	800-SAMSUNG (726-7864)	www.samsung.com/ae (English) www.samsung.com/ae_ar (Arabic)
PAKISTAN	0800-Samsung (72678)	www.samsung.com/pk/
PANAMA	800-7267	www.samsung.com/latin (Spanish) www.samsung.com/latin_en (English)
PARAGUAY	009 800 542 0001	www.samsung.com.py
PERU	0-800-777-08 Desde celulares por favor llamar al número 336 8686	www.samsung.com/pe
PHILIPPINES	1-800-10-7267864 [PLDT] 1-800-8-7267864 [Globe landline and Mobile] 02-4222111 [Other landline]	www.samsung.com/ph

Contact SAMSUNG worldwide

Country/Region	Customer Care Center	WebSite
POLAND	0 801-1SAMSUNG(172-678) * lub +48 22 607-93-33 ** [HHP] 0 801-672-678* lub +48 22 607-93-33** * (całkowity koszt połączenia jak za 1 impuls według taryfy operatora) ** (koszt połączenia według taryfy operatora)	www.samsung.com/pl
PORTUGAL	808 20-SAMSUNG (808 20 7267)	www.samsung.com
PUERTO RICO	1-800-682-3180	www.samsung.com
QATAR	800-2255 (800-CALL)	www.samsung.com/ae (English) www.samsung.com/ae_ar (Arabic)
RWANDA	9999	www.samsung.com
ROMANIA	08008 SAMSUNG (08008 726 7864)TOLL FREE No.	www.samsung.com/ro
RUSSIA	800-00-0077	www.samsung.com
SAUDI ARABIA	9200-21230	www.samsung.com/sa (Arabic)

Country/Region	Customer Care Center	WebSite
SENEGAL	8-800-555-55-55	www.samsung.com/africa_fr/
SERBIA	011 321 6899	www.samsung.com/rs
SINGAPORE	1800-SAMSUNG (726-7864)	www.samsung.com/sg
SLOVAKIA	0800 - SAMSUNG(0800-726 786)	www.samsung.com
SOUTH AFRICA	0860 SAMSUNG (726-7864)	www.samsung.com
SPAIN	902-1-SAMSUNG(902 172 678)	www.samsung.com
SUDAN	1969	www.samsung.com
SWEDEN	0771 726 7864 (SAMSUNG)	www.samsung.com
SWITZERLAND	0848-SAMSUNG (7267864, CHF 0.08/min)	www.samsung.com/ch www.samsung.com/ch_fr/
SYRIA	18252273	www.samsung.com/Levant (English)
TADJIKISTAN	8-10-800-500-55-500	www.samsung.com
TAIWAN	0800-329-999	www.samsung.com/tw

Contact SAMSUNG worldwide

Country/Region	Customer Care Center	WebSite
TANZANIA	0685 88 99 00	www.samsung.com
THAILAND	1800-29-3232 02-689-3232	www.samsung.com/th
TRINIDAD & TOBAGO	1-800-SAMSUNG (726-7864)	www.samsung.com
TURKEY	444 77 11	www.samsung.com
U.A.E	800-SAMSUNG (726-7864)	www.samsung.com
U.K	0330 SAMSUNG (726-7864)	www.samsung.com
U.S.A	1-800-SAMSUNG (726-7864)	www.samsung.com/us
U.S.A (Mobile Phones)	[HHP] 1-888-987-HELP(4357)	www.samsung.com
UGANDA	0800 300 300	www.samsung.com
UKRAINE	0-800-502-000	www.samsung.com/ua (Ukrainian) www.samsung.com/ua_ru (Russian)
URUGUAY	000 405 437 33	www.samsung.com
UZBEKISTAN	8-10-800-500-55-500	www.samsung.com
VENEZUELA	0-800-100-5303	www.samsung.com/ve

Country/Region	Customer Care Center	WebSite
VIETNAM	1 800 588 889	www.samsung.com
ZAMBIA	0211 350370	www.samsung.com

Terminų žodynas

Šis terminų žodynas padės jums susipažinti su gaminiu, geriau supratus spausdinimo srityje naudojamą ir šiame naudotojo vadove minimą terminologiją.

802.11

802.11 yra standartų rinkinys, skirtas belaidžio vietinio tinklo (WLAN) ryšiui, kurį parengė IEEE LAN/MAN standartų komitetas (IEEE 802).

802.11b/g/n

802.11b/g/n gali dalytis ta pačia aparatine įranga ir naudoti 2,4 GHz juostą. 802.11b palaiko pralaidumą iki 11 Mbps, 802.11n palaiko pralaidumą iki 150 Mbps. 802.11b/g/n prietaisai kartais gali būti veikiami mikrobangų krosnelių, belaidžių telefonų ir „Bluetooth“ įtaisų trukdžių.

Prieigos taškas

Prieigos taškas arba belaidis prieigos taškas (AP arba WAP) – tai prietaisas, kuris sujungia belaidžio ryšio prietaisus belaidžiuose vietiniuose tinkluose (WLAN) ir veikia kaip centrinis WLAN radijo signalų siųstuvas ir imtuvas.

ADF

Automatinis dokumentų tiektuvas (ADF) – tai prietaisas, kuris automatiškai tiekia iš anksto įdėtą popieriaus lapą, tokiu būdu aparatas gali nuskaityti tam tikrą popieriaus kiekį vienu kartu.

„AppleTalk“

„AppleTalk“ – tai nuosavybės teisėmis saugomas protokolų rinkinys, sukurtas „Apple, Inc“ kompiuterių tinklams. Jis buvo naudojamas pirminiame MAC (1984), ir dabar „Apple“ jį keičia TCP/IP tinklais.

BITŲ gylis

Tai kompiuterinės grafikos terminas, apibūdinantis bitų skaičių, naudojamų vieno pikselio spalvai vaizduoti taškiniame paveiksle. Didesnis spalvos gylis suteikia platesnį atskirų spalvų intervalą. Didėjant bitų skaičiui, galimų spalvų kiekis spalvų paletėje tampa nerealiai dideliu. 1 bito spalva paprastai vadinama monochromine arba nespalvota.

BMP

Taškinės grafikos formatas, naudojamas „Microsoft Windows“ grafinės posistemės (GDI) viduje ir bendrai naudojamas kaip paprastas grafikos failo formatas šioje platformoje.

Terminų žodynas

BOOTP

Pakopinis protokolas. Tinklo protokolas, kurį naudoja tinklo klientas, kad automatiškai gautų savo IP adresą. Tai paprastai atliekama pakopinio kompiuterių proceso metu arba juose veikiančiose operacinėse sistemose. BOOTP serveriai priskiria kiekvienam klientui IP adresą iš adresų telkinio. BOOTP leidžia „darbo stoties be disko“ kompiuteriams gauti IP adresą prieš įkeliant bet kurią pažangią operacinę sistemą.

CCD

Krūvio sąsajos įtaisas (CCD) – tai aparatinė įranga, kuri leidžia atlikti nuskaitymo užduotį. CCD fiksavimo mechanizmas taip pat naudojamas CCD moduliui laikyti, apsaugant nuo sugadinimų, kai perkeliate aparatą.

Rikiavimas

Rikiavimas – tai kelių kopijavimo užduočių spausdinimo rinkiniais procesas. Pasirinkus rikiavimą įtaisas spausdina visą rinkinį prieš spausdindamas papildomas kopijas.

Valdymo skydelis

Valdymo skydelis – tai plokščia, paprastai vertikali sritis, kurioje rodomi valdymo ar stebėjimo įrankiai. Paprastai jie būna priekinėje aparato dalyje.

Aprėptis

Tai spausdinimo terminas, naudojamas dažų naudojimui matuoti spausdinant. Pavyzdžiui 5 % aprėptis reiškia, kad A4 vienpusiame popieriaus lape yra maždaug 5% vaizdo arba teksto. Todėl jei popieriuje arba originale yra sudėtingų vaizdų arba daug teksto, aprėptis bus didesnė ir, tuo pačiu, dažų susinaudos atitinkamai pagal aprėptį.

CSV

Kableliu atskirtos reikšmės (CSV). Failo formato tipas CSV yra naudojamas keistis duomenimis tarp atskirų programų. Failo formatas, toks, koks naudojamas „Microsoft Excel“, tampa pseudostandartu pramonėje, net ir ne „Microsoft“ platformose.

DADF

Dvipusis automatinis dokumentų tiektuvas (DADF) – tai nuskaitymo prietaisas, kuris automatiškai tiekia ir apverčia originalų popieriaus lapą, tokiu būdu aparatas gali nuskaityti abi lapo puses.

Numatytasis

Reikšmė arba nustatymas, kuris įsigalioja, kai spausdintuvas išimamas iš dėžės, atstatomas ar inicijuojamas.

Terminų žodynas

DHCP

Dinaminis pagrindinio kompiuterio konfigūravimo protokolas (DHCP) yra klientą ir serverį jungiantis tinklo protokolas. DHCP serveris teikia konfigūravimo parametrus, atitinkančius DHCP kliento pagrindinio kompiuterio užklausą, paprastai tai būna informacija, kurios prašo kliento pagrindinis kompiuteris, norėdamas prisijungti prie IP tinklo. DHCP taip veikia kaip mechanizmas, priskiriantis IP adresus kliento pagrindiniams kompiuteriams.

DIMM

Dvigubos jungties atminties modulis (DIMM) – tai nedidelė grandinės plokštė, laikanti atmintį. DIMM saugomi visi aparato duomenys, pvz., spausdinimo, priimtų faksimilių duomenys.

DLNA

Skaitmeninio tiesioginio tinklo sąjunga (DLNA) – tai standartas suteikiantis galimybę namų tinklo įrenginiams dalytis informacija vienam su kitu per tinklą.

DNS

Domenų vardų serveris (DNS) – tai sistema, kurioje išsaugota informacija, susijusi su domenų vardais paskirstytoje duomenų bazėje, esančioje tinkluose, tokiuose kaip internetas.

Taškinės matricos spausdintuvas

Taškinės matricos spausdintuvas nurodo kompiuterinių spausdintuvų tipą su spausdinimo galvute, kuri važinėja puslapiu pirmyn ir atgal, ir spausdina smūgiuodama, suduodama į rašalu išmirkytą medžiaginį kaspiną, prisiglaudžiantį prie popieriaus, panašiai kaip rašomoji mašinėlė.

DPI

Taškų kiekis colyje (DPI) – tai raiškos matavimo priemonė, naudojama nuskaitant ir spausdinant. Iš esmės, kuo didesnis DPI, tuo didesnė raiška, labiau matomos detalės vaizde ir didesnė failo apimtis.

DRPD

Atskirto skambučio šablono aptikimas. Atskirtas skambutis – tai telefono bendrovės paslauga, leidžianti naudotojui naudoti vieną telefono liniją atsiliepti į kelis skirtingus telefono skambučius.

Dupleksas

Tai mechanizmas, automatiškai apverčiantis popieriaus lapą, tokiu būdu aparatas gali spausdinti (arba nuskaityti) abi lapo puses. Spausdintuvas su duplekso mechanizmu gali vienu kartu spausdinti ant abiejų lapo pusių.

Terminų žodynas

Darbo režimo ciklas

Darbo režimo ciklas – tai lapų kiekis, kuris nepaveikia spausdintuvo našumo per mėnesį. Paprastai spausdintuvo tinkamumo naudoti laikas yra apribotas puslapiais per metus. Tinkamumo naudoti laikas reiškia vidutinį spaudinių kiekį, paprastai garantinio laikotarpio metu. Pavyzdžiui, jei darbo ciklo režimas yra 48 000 puslapių per mėnesį, kai dirbama 20 dienų, spausdintuvo riba yra 2 400 puslapių per dieną.

ECM

Klaidų ištaisymo režimas (ECM) – tai papildomas perdavimo režimas, įrengtas 1 klasės faksimiliniuose aparatuose arba faksiniuose modemuose. Jis automatiškai aptinka ir ištaiso faksimilių siuntimo proceso klaidas, kurias kartais sukelia telefono linijos triukšmas.

Emuliacija

Emuliacija – tai technika, kurią naudodamas vienas aparatas pasiekia tų pačių rezultatų, kaip ir kitas.

Emuliatorius nukopijuoja vienos sistemos funkcijas į kitą sistemą, tokiu būdu antroji sistema veikia taip pat, kaip ir pirmoji. Emuliacija fokusuojasi į tikslų išorinės veiksenos atkūrimą, o tai kontrastuoja su imitacija, kuri susijusi su abstrakčiu imituojamos sistemos modeliu, dažnai įvertinant jos vidinę būklę.

Eternetas

Eternetas yra rėminė kompiuterio tinklo technologija, skirta vietiniams tinklams (LAN). Ji nustato fizinio lygmens sujungimą ir signalizavimą bei rėminius formatus bei protokolus, skirtus OSI modelio prieigos prie terpės valdymui (MAC) / duomenų siejimo lygmeniui. Eternetas dažniausiai standartizuojamas kaip IEEE 802.3. Jis tapo plačiausiai paplitusia LAN technologija, naudojama nuo 1990 m. iki dabarties.

„EtherTalk“

Tai nuosavybės teisėmis saugomas protokolų rinkinys, sukurtas „Apple Computer“ kompiuterių tinklams. Jis buvo naudojamas pirminiame MAC (1984), ir dabar „Apple“ jį keičia TCP/IP tinklais.

FDI

Svetimo įtaiso sąsaja (FDI) – tai kortelė, įrengta aparato viduje, skirta leisti naudoti trečiosios šalies įtaisus, pvz., su monetomis veikiantį įtaisą arba kortelių skaitytuvą. Šie įtaisai leidžia taikyti jūsų aparate mokėjimo už spausdinimą paslaugą.

FTP

Failų perdavimo protokolas (FTP) – tai įprastai naudojamas protokolas, skirtas keistis failais tinkle, palaikančiame TCP/IP protokolą (pvz., internetas arba intranetas).

Terminų žodynas

Kaitinimo blokas

Tai lazerinio spausdintuvo dalis, kuris lydo dažus į spausdinimo terpę. Jį sudaro karščio ir slėgio ritiniai. Perkėlus dažus ant popieriaus, terminio tvirtinimo įtaisas kaitindamas ir spausdamas užtikrina, kad dažai liks ant popieriaus visą laiką, todėl iš lazerinio spausdintuvo išstumiamas popierius yra šiltas.

Tinklų sietuvas

Ryšys tarp kompiuterinių tinklų arba tarp kompiuterinio tinklo ir telefono linijos. Jis yra labai populiarus, nes kompiuteris arba tinklas leidžia užtikrinti prieigą prie kito kompiuterio ar tinklo.

Pilki tonai

Pilkos spalvos atspalviai perteikia šviesias ir tamsiais vaizdo dalis, kai spalviniai vaizdai paverčiami pilkais tonais; spalvos perteikiamos įvairiais pilkos spalvos tonais.

Pustonis

Vaizdo tipas, imituojantis pilkos spalvos tonus keisdamas taškų skaičių. Itin spalvotas sritis sudaro didelis skaičius taškų, tuo tarpu šviesias sritis sudaro mažesnis jų skaičius.

Didelės talpos atminties įtaisas

Didelės talpos atminties įtaisas, paprastai vadinamas kaupikliu arba standžiuoju disku, yra išliekamosios atminties įtaisas, kuris skaitmeniniu būdu koduotus duomenis išsaugo greitai besisukančiose plokštelėse su magnetiniais paviršiais.

IEEE

Elektros ir elektronikos inžinierių institutas (IEEE) – tai tarptautinė pelno nesiekianti profesinė organizacija, skirta su elektra susijusiai technologijai vystyti.

IEEE 1284

1284 lygiagretaus prievado standartą sukūrė Elektros ir elektronikos inžinierių institutas (IEEE). Terminas „1284-B“ taikomas specifinio tipo jungtims, esančioms lygiagrečiojo kabelio gale, kuris tvirtinamas prie periferinio įrenginio (pvz., spausdintuvo).

Intranetas

Privatus tinklas, naudojantis interneto protokolus, tinklo ryšį ir galimai viešąją telekomunikacijų sistemą saugiai dalydamasis dalimi organizacijos informacijos ar veiksmais su savo darbuotojais. Kartais šis terminas taikoma tik labiausiai matomai paslaugai – vidinei interneto svetainei.

Terminų žodynas

IP adresas

Interneto protokolo (IP) adresas – tai unikalus numeris, kurį taisai naudoja identifikavimui ir tarpusavio ryšiui tinkle naudodami interneto protokolo standartą.

IPM

Vaizdų kiekis per minutę (IPM) – tai spausdintuvo greičio matavimo būdas. IPM reikšmė nurodo vienpusių lakštų skaičių, kurį spausdintuvas gali išspausdinti per vieną minutę.

IPP

Interneto spausdinimo protokolas (IPP) nustato standartinį protokolą spausdinimui ir spausdinimo užduotims, terpės dydžiui, raiškai ir pan., valdyti. IPP gali būti naudojamas vietoje arba internetu šimtuose spausdintuvų, o taip pat palaiko prieigos valdymą, tapatumo nustatymą ir kodavimą, dėl to jis tampa daug galingesniu ir saugesniu spausdinimo sprendiniu, nei ankstesnieji.

IPX/SPX

IPX/SPX nurodo interneto paketinių mainų / nuosekliųjų paketinių mainų protokolą. Tai tinklo protokolas, naudojamas „Novell NetWare“ operacinėse sistemose. Tiek IPX, tiek SPX teikia ryšio paslaugas, panašias į TCP/IP, kai IPX protokolas turi panašumų į IP, o SPX – į TCP. IPX/SPX visų pirma buvo sukurtas vietiniams tinklams (LAN) ir yra labai efektyvus protokolas šiam tikslui (paprastai jo našumas viršija TCP/IP našumą vietiniame tinkle).

ISO

Tarptautinė standartizacijos organizacija (ISO) yra tarptautinė standartų nustatymo institucija, kurią sudaro nacionalinių standartų kūrimo institucijų atstovai. Ji rengia pasaulinius pramonės ir komercijos standartus.

ITU-T

Tarptautinė telekomunikacijų sąjunga – tai tarptautinė organizacija, sukurta standartizuoti ir tvarkyti tarptautinį radijo ir telekomunikacijų ryšį. Pagrindinės jos užduotys apima standartizavimą, radijo bangų spektro priskyrimą ir skirtingų šalių susitarimų dėl tarpusavio ryšių organizavimas, kad būtų galima užtikrinti tarptautinius telefono skambučius. ITU-T A -T išvadas nurodo telekomunikaciją.

ITU-T Nr. 1 grafikas

Standartizuota tyrimo grafikas, publikuojamas ITU-T dėl dokumentų perdavimo faksimiliniu ryšiu.

Terminų žodynas

JBIG

Jungtinė dvilygio vaizdo ekspertų grupė (JBIG) – tai vaizdo suspaudimo standartas neprarandant tikslumo ar kokybės, skirtas dvejetainių vaizdų suspaudimui, ypač faksams, bet taip pat gali būti naudojama kitiems vaizdams.

JPEG

Jungtinė fotografijos ekspertų grupė (JPEG) – dažniausiai naudojamas standartinis fotografijos vaizdų suspaudimo patiriant nuostolius metodas. Tai formatas, naudojamas nuotraukoms išsaugoti ir siųsti pasauliniame žiniatinklyje.

LDAP

Supaprastintas kreipties į katalogus protokolas (LDAP) – tai tinklo protokolas užklausoms pateikti ir per TCP/IP veikiančioms katalogų tarnyboms keisti.

Šviesos diodas

Šviesą skleidžiantis diodas (LED) – tai puslaidininkinis prietaisas, nurodantis aparato būseną.

MAC adresas

Prieigos prie terpės valdymo (MAC) adresas – tai unikalus identifikatorius, susietas su tinklo adapteriu. MAC adresas yra unikalus 48 bitų identifikatorius, paprastai parašytas kaip 12 šešioliktainių poromis sugrupuotų ženklų (pvz., 00-00-0c-34-11-4e). Šį adresą paprastai gamintojas sudėtingai integruoja į tinklo sąsajos kortelę (NIC) ir jis yra naudojamas kaip pagalbinė priemonė maršruto parinktuvams, mėginantiems surasti aparatus dideliuose tinkluose.

MFP

Daugiafunkcis įrenginys (MFP) – tai biuro aparatas, apimantis kelias funkcijas viename fiziniame korpuse, tokiu būdu jį galima naudoti spausdinimui, kopijavimui, faksimilių siuntimui, nuskaitymui ir pan.

MH

„Modified Huffman“ (MH) – tai suspaudimo metodas, skirtas sumažinti duomenų kiekį, kuris turi būti persiųstas iš vieno fakso aparato į kitą, kad būtų perduotas ITU-T T.4 rekomenduojamas vaizdas. MH – tai nuoseklaus kodavimo schema kodų knygos pagrindu, optimizuota, kad būtų galima efektyviai suspausti tuščias vietas. Daugumą faksimilių daugiausiai sudaro tušti tarpai, taip sumažinama daugelio faksimilių perdavimo trukmė.

Terminų žodynas

MMR

„Modified Modified READ“ (MMR) – tai ITU-T T.6 rekomenduojamas suspaudimo metodas.

Modemas

Tai prietaisas, kuris moduliuoja nešėjo signalą, kad užkoduotų skaitmeninę informaciją, o taip pat išmoduliuoja tokį nešėjo signalą, kad iškoduotų perduotą informaciją.

MR

„Modified Read“ (MR) – tai ITU-T T.4 rekomenduojamas suspaudimo metodas. MR koduoja pirmą nuskaitytą eilutę naudodamas MH. Kita eilutė palyginama su pirmąja, nustatomi skirtumai, po to skirtumai užkoduojami ir persiunčiami.

„NetWare“

Tai yra tinklo operacinė sistema, sukurta „Novell, Inc.“. Iš pradžių ji naudojo kooperacinį daugiaprogramį apdorojimą, kad kompiuteryje veiktų įvairios paslaugos, o tinklo protokolai buvo pagrįsti prototipine „Xerox XNS“ saugykla. Šiandien „NetWare“ palaiko TCP/IP, kaip ir IPX/SPX.

OPC

Organiniai fotolaidininkai (OPC) – tai mechanizmas, kuris paruošia virtualų vaizdą spausdinimui, naudodamas lazerio spindulį, kurį skleidžia lazerinis spausdintuvas ir kuris paprastai yra žalias arba pilkas, o jo forma – cilindrinė.

Naudojant spausdintuvą vaizdo gavimo prietaise esančio būgno paviršius palaipsniui dėvisi, todėl jį prireikus turėtumėte pakeisti jam nusidėvėjus dėl sąlyčio su kasetės šepetėliu, valomuoju mechanizmu ir popieriumi.

Originalai

Pirmasis ko nors pavyzdys, pvz., dokumentas, nuotrauka ar tekstas ir pan., kuris yra kopijuojamas, atkuriamas arba verčiamas, paruošiant kitus dokumentus, bet kuris pats nėra nukopijuotas arba atkurtas iš ko nors.

OSI

Atvirų sistemų tarpusavio ryšys (OSI) – tai modelis, kurį ryšiams sukūrė tarptautinė standartizacijos organizacija (ISO). OSI siūlo standartinį, modulinį požiūrį į tinklo konstrukciją, kuri padalija reikiamą sudėtinių funkcijų komplektą į valdomus, savarankiškus, funkcinius lygmenis. Lygmenys, nuo viršaus į apačią, yra tokie: programa, pateiktis, seansas, gabenimas, tinklo duomenų saitas ir fizinis.

Terminų žodynas

PABX

Žinybinė automatinė telefono ryšio stotelė (PABX) – tai automatinė telefonų perjungimo sistema privačioje įmonėje.

PCL

Spausdintuvo komandų kalba (PCL) – tai puslapio aprašymo kalba (PDL), kurią sukūrė HP kaip spausdintuvo protokolą, ir kuri tapo pramonės standartu. Iš pradžių sukurta pirmiesiems rašaliniams spausdintuvams, PCL buvo išleistas keičiant terminių, taškinės matricos spausdintuvų ir lazerinių spausdintuvų lygius.

PDF

Platinamų dokumentų formatas (PDF) – tai nuosavybės teisėmis saugomas failo formatas, kurį sukūrė „Adobe Systems“ dviejų matmenų dokumentams vaizduoti nuo įtaisų ir raiškos nepriklausančiu formatu.

„PostScript“

„PostScript“ (PS) – tai puslapio aprašymo kalba ir programavimo kalba, iš pradžių naudota elektroninės ir darbalaukio leidybos srityse. - kuri veikia interpretatoriuje vaizdui generuoti.

Spausdintuvo tvarkyklė

Tai programa, naudojama komandoms siųsti ir duomenims perduoti iš kompiuterio į spausdintuvą.

Spausdinimo medija

Tai medija, pavyzdžiui, popierius, vokai, etiketės ir plėvelės, kuri gali būti naudojama spausdintuve, skaitytuve, fakso ar kopijavimo aparate.

PPM

Puslapiai per minutę (PPM) – tai matavimo metodas, skirtas nustatyti, kaip greitai veikia spausdintuvas, nurodant puslapių skaičių, kurį spausdintuvas gali išspausdinti per vieną minutę.

PRN failas

Prietaiso tvarkyklės sąsaja, leidžianti programinei įrangai sąveikauti su prietaiso tvarkykle naudojant standartines įvesties / išvesties sistemų iškvietimus, kurios supaprastina daugelį užduočių.

Protokolas

Konvencija arba standartas, kontroliuojantis arba leidžiantis atlikti sujungimą, užmegzti ryšį ir perduoti duomenis iš dviejų apdorojančių galutinių taškų.

Terminų žodynas

PS

Žr. „PostScript“.

PSTN

Bendrojo naudojimo komutuojamas telefono tinklas (PSTN) – tai pasaulinio viešojo naudojimo telefono tinklai, kurie, pramoninėse patalpose, paprastai būna nukreipiamos per skirstomąjį skydą.

RADIUS

Nuotolinės autentifikacijos rinkimo naudotojo paslauga (RADIUS) – tai protokolas, skirtas nuotolinei naudotojo autentifikacijai ir apskaitai. RADIUS leidžia centralizuotai valdyti autentifikacijos duomenis, pvz., vartotojo vardus ir slaptažodžius naudojant AAA (autentikacijos, autorizavimo ir apskaitos) koncepciją tinklo prieigai valdyti.

Raiška

Vaizdo ryškumas, išmatuota taškais colyje (DPI). Kuo didesnis dpi skaičius, tuo didesnė raiška.

SMB

Serverio pranešimų blokavimas (SMB) – tai tinklo protokolas, dažniausiai taikomas bendrai naudojamiems failams, spausdintuvams, serijiniams prievadams ir įvairiems ryšiams tarp tinklo mazgų. Jis taip pat teikia autentifikuotą procesų ryšio mechanizmą.

SMTP

Paprastas pašto perdavimo protokolas (SMTP) – tai el. pašto perdavimo internetu standartas. SMTP yra santykinai paprastas, tekstu pagrįstas protokolas, kai nurodytas vienas ar daugiau pranešimo gavėjų ir tada perduodamas pranešimo tekstas. Tai kliento-serverio protokolas, kai klientas perduoda el. pašto pranešimą į serverį.

SSID

Paslaugų rinkinio identifikacinis numeris (SSID) – tai belaidžio vietinio tinklo pavadinimas (WLAN). Visi belaidžiai prietaisai vietiniame belaidžiame tinkle naudoja tą patį SSID, kad galėtų užmegzti ryšį vienas su kitu. SSID reaguoja į didžiųjų ir mažųjų raidžių registrą ir maksimalus jų ilgis yra 32 simboliai.

Potinklio kaukė

Potinklio kaukė yra naudojama kartu su tinklo adresu, siekiant nustatyti, kuri adreso dalis yra tinklo adresas, o kuri – pagrindinio kompiuterio adresas.

Terminų žodynas

TCP/IP

Perdavimo kontrolės protokolas (TCP) ir interneto protokolas (IP); ryšio protokolų rinkinys, kuriame įdiegiamas protokolų paketas, kuriame veikia internetas ir daugelis komercinių tinklų.

TCR

Perdavimo patvirtinimo ataskaita (TCR) teikia duomenis apie kiekvieną perdavimą, tokius kaip užduoties būklė, perdavimo rezultatas ir išsiųstų puslapių skaičius. Gali būti nustatyta, kad ši ataskaita būtų spausdinama po kiekvienos užduoties arba tik po nepavykusių perdavimų.

TIFF

Žymėtasis atvaizdų failo formatas (TIFF) – tai kintamos raiškos taškinės grafikos vaizdo formatas. TIFF aprašo vaizdo duomenis, kurie paprastai gaunami iš skaitytuvų. TIFF vaizdai naudoja faile esančias žymas, raktinius žodžius apibūdinančias vaizdo charakteristikas. Šis lankstus ir nuo platformos nepriklausantis formatas gali būti naudojamas vaizdams, kurie buvo parengti naudojant skirtingas vaizdo apdorojimo programas.

Dažų kasetė

Tam tikras butelis arba talpykla, kuri naudojama tokiuose įrenginiuose kaip spausdintuvas ir kuriame yra dažų. Dažai – tai milteliai, naudojami lazeriniuose spausdintuvuose ir kopijavimo aparatuose, kurie suformuoja tekstą ir vaizdus spausdinamame popieriuje. Dažai gali būti lydomi naudojant šilumą ir slėgį, dėl to jie prisijungia prie popieriaus pluošto.

TWAIN

Pramonės standartas, skirtas skaitytuvams ir programinei įrangai. Naudojant su TWAIN suderinamą skaitytuvą ir programą skaitytuvą galima inicijuoti per programą. Tai vaizdo fiksavimo API, skirta operacinėms sistemoms „Microsoft Windows“ ir „Apple MAC“.

UNC kelias

Universaliųjų vardų suteikimo konvencija (UNC) – tai standartinis būdas pasiekti tinklo dalis „Window NT“ ir kituose „Microsoft“ produktuose. UNC kelio formatas yra: \\<serveriopavadinimas>\<serveriopavadinimas>\<Papildomas katalogas>

URL

Universali šaltinio nuoroda (URL) – tai pasaulinis dokumentų ir išteklių adresas internete. Pirmoji adreso dalis nurodo, kuris protokolas turi būti naudojamas, antroji dalis nurodo IP adresą ar srities pavadinimą, kurioje patalpinti ištekliai.

Terminų žodynas

USB

Universalioji magistralė (USB) – tai „USB Implementers Forum, Inc.“ sukurtas standartas, skirtas kompiuteriams ir papildomiems įrenginiams prijungti. Ne taip kaip lygiagretusis prievadas, USB yra skirtas tuo pat metu prijungti vieną kompiuterio USB prievadą prie kelių papildomų įrenginių.

Vandenženklis

Vandens ženklas – tai atpažįstamas vaizdas ar šablonas popieriuje, kuris matomas šviesesnis, kai žiūrima prieš šviesą. Vandenženkliai pirmą kartą buvo pritaikyti 1282 m. Bolonijoje, Italijoje; juos naudojo spaustuvininkai, kad galėtų identifikuoti savo produktą, taip pat pašto spauduose, valiutoje ir kituose vyriausybiniuose dokumentuose siekiant apsisaugoti nuo klastočių.

WEP

Laidinio ekvivalento privatumas (WEP) – tai saugumo protokolas, nurodytas IEEE 802.11, siekiant užtikrinti tą patį saugumo lygį, kaip ir laidinio vietinio tinklo. WEP užtikrina saugumą koduojant radijo bangomis perduodamus duomenis taip, kad jie būtų apsaugoti, kaip perduodant iš vieno galutinio taško į kitą.

WIA

„Windows“ vaizdų gavimo architektūra (WIA) – tai vaizdų gavimo architektūra, kuri iš pradžių buvo pristatyta „Windows Me“ ir „Windows XP“. Nuskaitymas gali būti pradedamas iš bet kurios šių operacinių sistemų naudojant su WIA suderinamą skaitytuvą.

WPA

„Wi-Fi“ apsaugota prieiga (WPA) – tai saugių belaidžių („Wi-Fi“) kompiuterio tinklų sistemų klasė, kuri buvo sukurta siekiant pagerinti WEP saugumo savybes.

WPA-PSK

WPA-PSK (WPA iš anksto padalytas raktas) – tai specialus WPA režimas, skirtas nedidelėms įmonėms arba buitiniams naudotojams. Bendrai naudojamas raktas arba slaptažodis yra konfigūruojamas belaidžiame prieigos taške (WAP) ir bet kuriame belaidžiame nešiojamame kompiuteryje arba darbalaukio įtaisuose. WPA-PSK sukuria unikalų raktą kiekvienam seansui tarp belaidžio kliento ir susieto WAP, kad būtų užtikrintas pažangesnis saugumas.

WPS

„Wi-Fi“ apsaugotoji sąranka (WPS) – tai standartas, skirtas belaidžiam namų tinklui sukurti. Jei jūsų belaidžio tinklo prieigos taškas palaiko WPS, belaidį ryšį galite nesunkiai sukonfigūruoti be kompiuterio.

XPS

XML popieriaus specifikacija (XPS) – tai puslapio aprašymo kalbos (PDL) specifikacija ir naujas dokumento formatas, pranašesnis už nešiojamus ir elektroninius dokumentus, sukurtas „Microsoft“. Tai specifikacija XML pagrindu, pagrįsta nauju spausdinimo keliu ir nuo vektorinių prietaisų nepriklausančiu dokumentų formatu.

Rodyklė

A

AirPrint 264
AnyWeb Print 362
administratoriaus sąranka 304
adresų knygelė
  bendroji sąranka 300
  grupės redagavimas 313, 314
  naudojimas 312
  redagavimas 313, 312
adresų knygos sąranka 312
aparato pastatymas
  aukčio reguliavimas 308
aparato valymas 115
ataskaitos
  įrenginio informacija 272, 278, 279, 280, 282, 286, 290, 297, 298
atkūrimo mygtukas 32
atminties standžiojo disko funkcija 355, 356
atmintis
  atminties didinimas 111

B

belaidis
  Infrastruktūros režimas 210
  specialusis režimas 210
  USB laidas 219, 222, 228
  WPS
    atjungimas 215
    PBC 216
belaidis tinklas
  tinklo kabelis 248
bendrieji nustatymai 289
bendrosios piktogramos 17
bevielis LED 32
būsena 30, 32
būsenos viesos diodo supratimas 141

D

Dėklas
  dėklo dydžio keitimas 54
  lygiagrečiosios jungties užsakymas 98
  papildomo dėklo užsakymas 98, 54, 65, 58
daugiafunkcinis dėklas
  specialios terpės naudojimas 60
  uždėjimas 58
dažų kasetė
  apytikris laikas 101
  dažų paskirstymas 102
  kasetės keitimas 104
  laikymas 100
  naudojimo instrukcijos 100
dokumento spausdinimas
  Linux 331
  Mac 329
  UNIX 333
dokumentų dėžutė 300
  bendroji sąranka 300

E

Eco 305
Elektroninio 309
easy document creator 368
  ebook konversija 368
ekonomikas spausdinimas 73
eksploatacinės dalys 99
eksploatacinės medžiagos
  apytikris dažų kasetės tinkamumo naudoti laikas 101
  dažų kasetės keitimas 104
  galimos susinaudojančios dalys 96

priedų eksploatavimo trukmės stebėjimas 113
užsakymas 96
elektroninio pato adresas 309
laikymas 309
paieka 310

F

fakso funkcija 344
faksogramos
gavimas fakso režimu 85
paruoimas siųsti faksogramą 82
raikos reguliavimas 85
tamsumo reguliavimas 86
faksogramos siuntimas
keliems siuntimas 84
faksogramų siuntimas
automatinis perrinkimas 344
bendroji sąranka 278
faksogramos gavimas į kompiuterį 349, 346, 345, 354, 349, 354
gavimas atsakiklio režime 351
paskutinio numerio perrinkimas 344, 352, 353, 352, 351, 350, 348
rezervuoto fakso darbo ataukimas 347
siųstos faksogramos persiuntimas į kitą paskirties vietą 347
funkcijos 5
aparato funkcijos 269
spausdinimo terpės ypatybė 156

G

google cloud printing 266

I

ivesties atrama 66

Į

įrenginio informacija 272, 277, 278, 283, 286, 297
įrenginio parinktys 109
įrenginio sąranka
aparato būsena 272, 277, 278, 283, 286, 297

K

kelių puslapių spausdinimas viename popieriaus lape
Mac 330
kopijavimas
bendroji sąranka 272
kopijų sumažinimas arba padidinimas 78
pagrindinis kopijavimas 76
kopijuoti ID 79

L

Linux
bendrosios Linux triktys 403
nuskaitymas 343
pakartotinis USB kabeliu prijungto įrenginio tvarkyklės diegimas 190
reikalavimai sistemai 166
SetIP naudojimas 196
spausdinimas 331, 332
tvarkyklės diegimas prijungtiems USB laidu 189, 203
Linux nuskaitymas 343
Lygiagretusis
užsakymas 98

M

Mac
bendros Mac problemos 402
nuskaitymas 342
pakartotinis USB kabeliu prijungto

Rodyklė

įrenginio tvarkyklės diegimas 188
reikalavimai sistemai 165
SetIP naudojimas 194
spausdinimas 329
tvarkyklės diegimas prijungtiems USB laidu 187, 202
meniu apžvalga 38
mygtukai
eco 30
kopijuoti ID 28, 29
nuskaityti į 28, 30
skaičių klaviatūra 29, 31
Tamsumą 28

N

Nuskaitymas
Nuskaitymas naudojant Samsung Scan Assitant 341
Nuskaitymas Mac 342
numatytieji nustatymai
dėklo nustatymas 65
nuskaitymas
Linux nuskaitymas 343
Mac 342
Nuskaitymas i vaizdų redagavimo programos 340, 337, 339, 340, 336
pagrindinė informacija 335
USB atmintukas 88
nuskaitymo funkcija 335
nuskaityti
bendroji sąranka 284

O

originalų įdėjimas 67
originalų tipo paruoimas 66

P

pagalbos mygtukas 32
papildomas dėklas 98
popieriaus įdėjimas 55
užsakymas 98
parankinių nustatymai spausdinimui 72
patvirtinti naudotojai
registravimas 316
persidengimo spausdinimas
kurti 324
spausdinti 325
trinti 325
postScript tvarkyklė
trikčių alinimas 405
priedai
įdėjimas 109
užsakymas 98

R

raika
faksogramos 85

S

Samsung Printer Status apžvalga 372
Scan Assitant 341
SetIP programa 193, 248
SyncThru Web Service 364
bendroji informacija 364
Skystųjų kristalų ekranas
įrenginio būsenos narymas 272, 277, 278, 283, 286, 297
Specialiosios funkcijos 307
samsung printer experience 374
saugumas
informacija 18
simboliai 18
saugus spausdinimas 75

Rodyklė

service contact numbers 406
simbolio įvedimas 311
spausdinimas
aparato nustatymas numatytuoju 318
dokumento spausdinimas
Windows 70
keli puslapiai viename popieriaus lakte
Mac 330
Linux 331
Mac 329
numatytųjų spausdinimo nustatymų keitimas 317
spausdinimas ant abiejų popieriaus lapo pusių
Mac 330
319, 320
tiesioginio spausdinimo paslaugų programos naudojimas 328
UNIX 333, 90
spausdinimo funkcijos 317
spausdinimo medija
atvirutė 63
etiketės 63
fotopopierius 64
ivesties atrama 156
jau spausdintas popierius 64
popieriaus dydžio nustatymas 65
skaidrė 62, 60
vokas 61
spausdinimo meniu 271
spausdinti
bendroji sąranka 271
mobiliosios OS 257
spausdintuvo būsena
bendroji informacija 372
spausdintuvo nuostatos
Linux 332
specifikacijos 153
spausdinimo medija 156
strigtis
įstrigusio originalaus dokumento iėmimas 124
patarimai kaip ivengti popieriaus strigčių 123, 129
sutartinis žymėjimas 17

T

teisinė informacija 168
terminų žodynas 412
tiesioginio spausdinimo paslaugų programa 328
tinklas
belaidžio tinklo sąranka 210, 301
IPv6 konfigūravimas 207
įdiegimo aplinka 167
laidinio tinklo sąranka 193
SetIP programa 193, 194, 196, 248
tinklo programų pristatymas 192
Linux 203
Mac 202
UNIX 204
Windows 197
trikties praneimas 144
triktis
operacinės sistemos triktys 401
triktys
energijos triktys 383
fakso triktys 399
kopijavimo triktys 396
nuskaitymo triktys 397
popieriaus tiekimo problemos 382
spausdinimo kokybės triktys 388, 384
tvarkyklės diegimas

Unix 204

U

UNIX
spausdinimas 333
tvarkyklės įdiegimas norint prijungti prie tinklo 204
Unix
reikalavimai sistemai 166
USB 306
USB atmintukas
duomenų atkūrimas 91
nuskaitymas 88
spausdinimas 90
valdymas 92
USB laidas
Pakartotinis tvarkyklės diegimas 188, 190
tvarkyklės diegimas 34, 36, 187, 189
uždėjimas
į daugiafunkcinį dėklą 58
popierius dėkle 1 55
speciali terpė 60

V

vaizdas i galo 26
vaizdas i priekio 24
valdymo skydelis 28
jutiklinis ekranas 45
valymas
iorė 115
paėmimo volelis 118
skaitytuvas 119
vidus 116
valymo mygtukas 31
vandenženklis
kurti 323
redaguoti 323
trinti 323

W

Windows
bendrosios Windows triktys 401
reikalavimai sistemai 163
SetIP naudojimas 193, 248
tvarkyklės diegimas prijungtiems USB laidu 34, 36, 197

Ž

žinyno naudojimas 72, 331